Gipuzkoako Aldizkari Ofiziala

Boletín Oficial de Gipuzkoa

1997ko abenduak 29, astelehena
247 Zenbakia

Lunes 29 de diciembre de 1997
Número 247

LABURPENA — SUMARIO

		Orrialdea			*Página*
4	Gipuzkoako Lurralde Historikoko Administrazioa.....	18.537	4	Administración del T.H. de Gipuzkoa.....	18.537
5	Estatuko Administrazioa.....	18.565	5	Administración del Estado	18.565
7	Udal Administrazioa.....	18.571	7	Administración Municipal.....	18.571
8	Justizia Administrazioa	18.605	8	Administración de Justicia	18.605

4 GIPUZKOAKO LURRALDE HISTORIKOKO ADMINISTRAZIOA
ADMINISTRACION DEL TERRITORIO HISTORICO DE GIPUZKOA 4

GIPUZKOAKO FORU ALDUNDIA

GARRAIO ETA ERREPIDE DEPARTAMENTUA

Errepideetako Zuzendaritza Nagusia

1-NC-49/96 S2 zenbakidun espedienteko obrak kontratatzeko lehiaketarako deialdia.

1. Kontratua esleituko duen erakundea:

a) Erakundea: Garraio eta Errepide Departamentua.

b) Organoa: Errepideetako Zuzendaritza Nagusia.

c) Espediente zk: 1-NC-49/96 S2 gakoa.

2. Kontratuaren xedea:

a) Xedea: Donostian Martutene-Intxaurrondo bide lotura egiteko proiektuaren 2. separata.

b) Lotekako zatiketa: Ez.

c) Lekua: Donostia.

d) Egiteko epea: Hamar (10) hilabete.

DIPUTACION FORAL DE GIPUZKOA

DEPARTAMENTO DE TRANSPORTES Y CARRETERAS

Dirección General de Carreteras

Convocatoria de concurso para la contratación de las obras con número de expediente: 1-NC-49/96 S2.

1. Entidad adjudicadora:

a) Organismo: Departamento de Transportes y Carreteras.

b) Dependencia: Dirección General de Carreteras.

c) Número de expediente: Clave: 1-NC-49/96 S2.

2. Objeto del contrato:

a) Objeto: Separata 2 del Proyecto de Construcción de la Conexión Viaria Martutene-Intxaurrondo en Donostia-San Sebastián.

b) División por lotes: No.

c) Lugar de ejecución: Donostia-San Sebastián.

d) Plazo de ejecución: Diez (10) meses.

3. Esleitzeko tramitazioa, prozedura eta modua:

a) Tramitazioa: Arrunta.

b) Prozedura: Irekia.

c) Modua: Lehiaketa.

4. Enkanterako oinarrizko aurrekontua:

a) Zenbatekoa guztira: 621.334.613 pezeta.

5. Bermeak:

a) Behin-behineko fidantza: Ez dago jarri beharrik.

6. Dokumentazioa eta informazioa eskuratzea:

a) Tokia: Garraio eta Errepide Departamentuko Idazkaritza Teknikoa.

b) Helbidea: Gipuzkoa plaza, z/g- 2. solairua.

c) Herria: 20004 Donostia.

d) Telefonoa: 943-482366.

e) Telekopia: 943-429417.

f) Informazioa lortzeko azken eguna: Ez du eperik.

7. Kontratu hartzailearen betebehar bereziak:

a) Sailkapen maila: A-1, B-2 eta G-4, guztiak «e» kategoriakoak.

b) Bestelako betebeharrak: Ez dago.

8. Proposamenak aurkeztea:

a) Aurkezteko epea: Iragarki hau Gipuzkoako ALDIZKARI OFIZIALEAN argitaratzen denetik 26 egun naturalekoa, azkeneko eguneko eguerdiko ordu batean (13:00) bukatzen dela. Proposamenak aurkezteko azken eguna larunbata bada, epea hurrengo lanegunera arte luzatuko da.

Proposamenak postaz bidal daitezke, EKAOko 100. artikuluan xedatutakoa betez.

b) Aurkeztu beharreko dokumentazioa: Ikus baldintza administratiboen orria.

c) Aurkezteko lekua: Ikus 6. a), b) eta c) puntuak.

d) Lehiatzailea bere eskaintza mantentzera behartuta dagoen epea: 3 hilabete.

9. Eskaintzak irekitzea:

a) Lekua: Ikus 6. puntua.

d, e) Eskaintzak aurkezteko epea amaitu eta hurrengo laneguneko ordu batean (13:00) irekiko dira, edo hurrengo astelehenean, hura larunbata bada, lehiatzaileren batek plika posta bidez bidali duenean izan ezik, kasu horretan EKAOko 100. artikuluak aipatzen duen epea bukatu eta hurrengo lanegunean irekiko baitira eskaintzak.

10. Bestelako argibideak:

Obren proiektua Askar kopiategian dago (Bizkaia pasealekua, 17 behea-telefonoa: 454726) eta baldintza administratiboen orria Garraio eta Errepide Departamentuko Idazkaritza Teknikoaren bulegoetan egongo da ikusgai.

11. Iragarkien gastuak:

Gipuzkoako ALDIZKARI OFIZIALEKO iragarkia esleipen hartzailearen kontura da.

Donostia, 1997ko abenduak 17.—M.ª Isabel Inza, Idazkari Teknikoak.

(14239) (12313)

3. Tramitación, procedimiento y forma de adjudicación:

a) Tramitación: Ordinaria.

b) Procedimiento: Abierto.

c) Forma: Concurso.

4. Presupuesto base de licitación:

a) Importe total: 621.334.613 pesetas.

5. Garantías:

a) Provisional: No se exige.

6. Obtención de documentación e información:

a) Entidad: Secretaría Técnica del Departamento de Transportes y Carreteras.

b) Domicilio: Plaza de Gipuzkoa s/n- 2.ª planta.

c) Localidad: 20004 Donostia-San Sebastián.

d) Teléfono: 943-482366.

e) Fax: 943-429417.

f) Fecha límite obtención información: Sin límite.

7. Requisitos específicos del Contratista:

a) Clasificación: A-1, B-2 y G-4 todos en la categoría «e».

b) Otros requisitos: No se exigen.

8. Presentación de las proposiciones:

a) Fecha límite presentación: 26 días naturales a partir de la publicación del presente anuncio en el BOLETIN OFICIAL de Gipuzkoa, y hasta las 13 horas. De resultar sábado el último día de presentación de proposiciones, se prorrogará el plazo hasta el primer día hábil siguiente.

Las plicas se podrán remitir por correo, con sujeción a lo previsto en el artículo 100 del R.G.C.E.

b) Documentación a presentar: Ver Pliego de Cláusulas Administrativas.

c) Lugar de presentación: Véase punto 6. a), b) y c).

d) Plazo durante el cual el licitador estará obligado a mantener su oferta: 3 meses.

9. Apertura de las ofertas:

a) Lugar. Véase punto 6.

d, e) A las trece horas del día hábil siguiente al de finalización del plazo para la presentación de ofertas y el lunes siguiente si aquél fuera sábado, y salvo que algún licitador hubiese remitido su plica por correo, en cuyo caso la apertura se realizará al día siguiente hábil al de finalización del plazo a que se refiere el artículo 100 del R.G.C.E.

10. Otras informaciones:

El Proyecto de las obras puede examinarse en la copistería Askar, P.º de Bizkaia, 17 bajo tfno. 454726 y el Pliego de Cláusulas Administrativas en las oficinas de la Secretaría Técnica de Transportes y Carreteras.

11. Gastos de anuncios:

A cargo del adjudicatario la publicación en el BOLETIN OFICIAL de Gipuzkoa.

Donostia-San Sebastián, a 17 de diciembre de 1997.—La Secretaria Técnica, M.ª Isabel Inza.

(14239) (12313)

1-I-2/97 zenbakidun espedienteko kontratuaren esleipena.

1. Kontratua esleitu duen erakundea:

a) Erakundea: Garraio eta Errepide Departamentua.

b) Organoa: Errepideetako Zuzendaritza Nagusia.

c) Espediente zk: 1-I-2/97 gakoa.

2. Kontratuaren xedea:

a) Kontratu mota: Obra.

b) Xedearen azalpena: GI-2634 errepideko 3+050 k.p.an Albizturko sarbidea eraberritzea.

c) Loteak: Ez.

d) Argitaratutako aldizkaria eta eguna: 1997ko urriaren 16ko Gipuzkoako ALDIZKARI OFIZIALA, 197 zenbakia.

3. Esleitzeko tramitazioa, prozedura eta modua:

a) Tramitazioa: Arrunta.

b) Prozedura: Irekia.

c) Modua: Lehiaketa.

4. Enkantearen oinarrizko aurrekontua:

Zenbatekoa guztira: 14.100.856 pezeta.

5. Esleipena:

a) Eguna: 1997ko abenduaren 1a.

b) Kontratuduna: Construcciones Ozio, S.L.

c) Esleipenaren zenbatekoa: 13.113.796 pezeta (BEZa barne).

Donostia, 1997ko abenduak 16.—M.ª Isabel Inza, Idazkari Teknikoak.

(14240) (12314)

4-EM-65/97 AT gakoa duen espedienteko laguntza teknikoko kontratuaren esleipena.

1. Kontratua esleitu duen erakundea:

a) Erakundea: Garraio eta Errepide Departamentua.

b) Organoa: Errepideetako Zuzendaritza Nagusia.

c) Espediente zk: 4-EM-65/97 AT gakoa.

2. Kontratuaren xedea:

a) Kontratu mota: Laguntza teknikoa.

b) Xedearen azalpena: Kanpazartik Eibarrera Elgetatik barrena doan GI-2639 errepideko Elgeta-Kanpazar bidezatia zabaldu eta hobetzeko proiektua idaztea.

c) Loteak: Ez.

d) Argitaratutako aldizkaria eta eguna: 1997ko irailaren 22ko Gipuzkoako ALDIZKARI OFIZIALA, 179 zenbakia.

3. Esleitzeko tramitazioa, prozedura eta modua:

a) Tramitazioa: Arrunta.

b) Prozedura: Irekia.

c) Modua: Lehiaketa.

4. Enkantearen oinarrizko aurrekontua:

Zenbatekoa guztira: 16.000.000 pezeta.

Adjudicación del contrato del expediente de clave: 1-I-2/97.

1. Entidad adjudicadora:

a) Organismo: Departamento de Transportes y Carreteras.

b) Dependencia: Dirección General de Carreteras.

c) Número de expediente: Clave: 1-I-2/97.

2. Objeto del contrato:

a) Tipo de contrato: De obra.

b) Descripción del objeto: Remodelación del acceso a Albiztur en el p.k. 3+050 de la Carretera GI-2634.

c) Lote: No.

d) Boletín y fecha de publicación: BOLETIN OFICIAL de Gipuzkoa n.º 197 de 16-10-97.

3. Tramitación, procedimiento y forma de adjudicación:

a) Tramitación: Ordinaria.

b) Procedimiento: Abierto.

c) Forma: Concurso.

4. Presupuesto base de licitación:

Importe total: 14.100.856 pesetas.

5. Adjudicación:

a) Fecha: 1 de diciembre de 1997.

b) Contratista: Construcciones Ozio, S.L.

c) Importe de adjudicación: 13.113.796 ptas. (IVA incluido).

Donostia-San Sebastián, a 16 de diciembre de 1997.—La Secretaria Técnica, M.ª Isabel Inza.

(14240) (12314)

Adjudicación del contrato de asistencia técnica del expediente de clave: 4-EM-65/97 AT.

1. Entidad adjudicadora:

a) Organismo: Departamento de Transportes y Carreteras.

b) Dependencia: Dirección General de Carreteras.

c) Número de expediente: Clave: 4-EM-65/97 AT.

2. Objeto del contrato:

a) Tipo de contrato: De asistencia técnica.

b) Descripción del objeto: Redacción del proyecto de Ensanche y Mejora del tramo de la Carretera GI-2639 de Kanpazar a Eibar por Elgeta (Tramo: Elgeta-Kanpazar).

c) Lote: No.

d) Boletín y fecha de publicación: BOLETIN OFICIAL de Gipuzkoa n.º 179 de 22-09-97.

3. Tramitación, procedimiento y forma de adjudicación:

a) Tramitación: Ordinaria.

b) Procedimiento: Abierto.

c) Forma: Concurso.

4. Presupuesto base de licitación:

Importe total: 16.000.000 de pesetas.

5. *Esleipena:*

a) Eguna: 1997ko abenduaren 1a.

b) Kontratuduna: Saitec, S.A.

c) Esleipenaren zenbatekoa: 12.800.000 pezeta (BEZa barne).

Donostia, 1997ko abenduak 16.—M.ª Isabel Inza, Idazkari Teknikoak.

(14241) (12315)

1-V-62/97 AT gakoa duen espedienteko laguntza teknikoko kontratuaren esleipena.

1. *Kontratua esleitu duen erakundea:*

a) Erakundea: Garraio eta Errepide Departamentua.

b) Organoa: Errepideetako Zuzendaritza Nagusia.

c) Espediente zk: 1-V-62/97 AT gakoa.

2. *Kontratuaren xedea:*

a) Kontratu mota: Laguntza teknikoa.

b) Xedearen azalpena: Zubillagan (Oñati) GI-2630 errepidearen saihesbidea egiteko proiektua idaztea.

c) Loteak: Ez.

d) Argitaratutako aldizkaria eta eguna: 1997ko irailaren 22ko Gipuzkoako ALDIZKARI OFIZIALA, 179 zenbakia.

3. *Esleitzeko tramitazioa, prozedura eta modua:*

a) Tramitazioa: Arrunta.

b) Prozedura: Irekia.

c) Modua: Lehiaketa.

4. *Enkantearen oinarrizko aurrekontua:*

Zenbatekoa guztira: 18.000.000 pezeta.

5. *Esleipena:*

a) Eguna: 1997ko abenduaren 1a.

b) Kontratuduna: Euroestudios, S.A.

c) Esleipenaren zenbatekoa: 14.400.000 pezeta (BEZa barne).

Donostia, 1997ko abenduak 16.—M.ª Isabel Inza, Idazkari Teknikoak.

(14242) (12316)

11-MV-95/96 gakoa duen espedienteko kontratuaren esleipena.

1. *Kontratua esleitu duen erakundea:*

a) Erakundea: Garraio eta Errepide Departamentua.

b) Organoa: Errepideetako Zuzendaritza Nagusia.

c) Espediente zk: 11-MV-95/96 gakoa.

2. *Kontratuaren xedea:*

a) Kontratu mota: Obra.

b) Xedearen azalpena: «GI-627 Gasteiz-Eibar (Maltzaga)» errepideko seinale bertikalak egokitzea.

5. *Adjudicación:*

a) Fecha: 1 de diciembre de 1997.

b) Contratista: Saitec, S.A.

c) Importe de adjudicación: 12.800.000 (IVA incluido).

Donostia-San Sebastián, a 16 de diciembre de 1997.—La Secretaria Técnica, M.ª Isabel Inza.

(14241) (12315)

Adjudicación del contrato de asistencia técnica del expediente de clave: 1-V-62/97 AT.

1. *Entidad adjudicadora:*

a) Organismo: Departamento de Transportes y Carreteras.

b) Dependencia: Dirección General de Carreteras.

c) Número de expediente: Clave: 1-V-62/97 AT.

2. *Objeto del contrato:*

a) Tipo de contrato: De asistencia técnica.

b) Descripción del objeto: Redacción del proyecto de Construcción de la Variante de Zubillaga (Oñati) en la carretera GI-2630.

c) Lote: No.

d) Boletín y fecha de publicación: BOLETIN OFICIAL de Gipuzkoa n.º 179 de 22-09-97.

3. *Tramitación, procedimiento y forma de adjudicación:*

a) Tramitación: Ordinaria.

b) Procedimiento: Abierto.

c) Forma: Concurso.

4. *Presupuesto base de licitación:*

Importe total: 18.000.000 de pesetas.

5. *Adjudicación:*

a) Fecha: 1 de diciembre de 1997.

b) Contratista: Euroestudios, S.A.

c) Importe de adjudicación: 14.400.000 (IVA incluido).

Donostia-San Sebastián, a 16 de diciembre de 1997.—La Secretaria Técnica, M.ª Isabel Inza.

(14242) (12316)

Adjudicación del contrato del expediente de clave: 11-MV-95/96.

1. *Entidad adjudicadora:*

a) Organismo: Departamento de Transportes y Carreteras.

b) Dependencia: Dirección General de Carreteras.

c) Número de expediente: Clave: 11-MV-95/96.

2. *Objeto del contrato:*

a) Tipo de contrato: De obra.

b) Descripción del objeto: Señalización vertical de la carretera GI-627 de Vitoria-Gasteiz a Eibar (Maltzaga).

c) Loteak: Ez.

d) Argitaratutako aldizkaria eta eguna: 1997ko irailaren 11ko Gipuzkoako ALDIZKARI OFIZIALA, 172 zenbakia.

3. Esleitzeko tramitazioa, prozedura eta modua:

a) Tramitazioa: Arrunta.

b) Prozedura: Irekia.

c) Modua: Lehiaketa.

4. Enkantearen oinarrizko aurrekontua:

Zenbatekoa guztira: 64.920.143 pezeta.

5. Esleipena:

a) Eguna: 1997ko abenduaren 1a.

b) Kontratuduna: Villar, S.A..

c) Esleipenaren zenbatekoa: 52.867.826 pezeta (BEZa barne).

Donostia, 1997ko abenduak 17.—M.ª Isabel Inza, Idazkari Teknikoak.

(14281) (12317)

c) Lote: No.

d) Boletín y fecha de publicación: BOLETIN OFICIAL de Gipuzkoa n.º 172 de 11-09-97.

3. Tramitación, procedimiento y forma de adjudicación:

a) Tramitación: Ordinaria.

b) Procedimiento: Abierto.

c) Forma: Concurso.

4. Presupuesto base de licitación:

Importe total: 64.920.143 pesetas.

5. Adjudicación:

a) Fecha: 1 de diciembre de 1997.

b) Contratista: Villar, S.A.

c) Importe de adjudicación: 52.867.826 ptas. (IVA incluido).

Donostia-San Sebastián, a 17 de diciembre de 1997.—La Secretaria Técnica, M.ª Isabel Inza.

(14281) (12317)

1-LL-59/97 gakoa duen espedienteko kontratuaren esleipena.

1. Kontratua esleitu duen erakundea:

a) Erakundea: Garraio eta Errepide Departamentua.

b) Organoa: Errepideetako Zuzendaritza Nagusia.

c) Espediente zk: 1-LL-59/97 gakoa.

2. Kontratuaren xedea:

a) Kontratu mota: Obra.

b) Xedearen azalpena: N-634, GI-2631 eta GI-3710 errepideetako zabalgunea konpontzea.

c) Loteak: Ez.

d) Argitaratutako aldizkaria eta eguna: 1997ko irailaren 24ko Gipuzkoako ALDIZKARI OFIZIALA, 181 zenbakia.

3. Esleitzeko tramitazioa, prozedura eta modua:

a) Tramitazioa: Arrunta.

b) Prozedura: Irekia.

c) Modua: Lehiaketa.

4. Enkantearen oinarrizko aurrekontua:

Zenbatekoa guztira: 33.800.452 pezeta.

5. Esleipena:

a) Eguna: 1997ko abenduaren 1a.

b) Kontratuduna: Arkaitza, S.A.

c) Esleipenaren zenbatekoa: 30.251.404 pezeta (BEZa barne).

Donostia, 1997ko abenduak 17.—M.ª Isabel Inza, Idazkari Teknikoak.

(14281) (12318)

Adjudicación del contrato del expediente de clave: 1-LL-59/97.

1. Entidad adjudicadora:

a) Organismo: Departamento de Transportes y Carreteras.

b) Dependencia: Dirección General de Carreteras.

c) Número de expediente: Clave: 1-LL-59/97.

2. Objeto del contrato:

a) Tipo de contrato: De obra.

b) Descripción del objeto: Reparpación de la explanación en las carreteras N-634, GI-2631 y GI-3710.

c) Lote: No.

d) Boletín y fecha de publicación: BOLETIN OFICIAL de Gipuzkoa n.º 181 de 24-09-97.

3. Tramitación, procedimiento y forma de adjudicación:

a) Tramitación: Ordinaria.

b) Procedimiento: Abierto.

c) Forma: Concurso.

4. Presupuesto base de licitación:

Importe total: 33.800.452 pesetas.

5. Adjudicación:

a) Fecha: 1 de diciembre de 1997.

b) Contratista: Arkaitza, S.A.

c) Importe de adjudicación: 30.251.404 ptas. (IVA incluido).

Donostia-San Sebastián, a 17 de diciembre de 1997.—La Secretaria Técnica, M.ª Isabel Inza.

(14281) (12318)

8-MV-64/97 gakoa duen espedienteko kontratuaren esleipena.

1. Kontratua esleitu duen erakundea:

a) Erakundea: Garraio eta Errepide Departamentua.

b) Organoa: Errepideetako Zuzendaritza Nagusia.

c) Espediente zk: 8-MV-64/97 gakoa.

2. Kontratuaren xedea:

a) Kontratu mota: Obra.

b) Xedearen azalpena: Hirugarren eta laugarren barrutietan lehentasuneko, oinarrizko, eskualdearteko eta herriarteko errepideen sareetan seinale horizontalak margotzea.

c) Loteak: Ez.

d) Argitaratutako aldizkaria eta eguna: 1997ko irailaren 24ko Gipuzkoako ALDIZKARI OFIZIALA, 181 zenbakia.

3. Esleitzeko tramitazioa, prozedura eta modua:

a) Tramitazioa: Arrunta.

b) Prozedura: Irekia.

c) Modua: Lehiaketa.

4. Enkantearen oinarrizko aurrekontua:

Zenbatekoa guztira: 42.269.382 pezeta.

5. Esleipena:

a) Eguna: 1997ko abenduaren 1a.

b) Kontratuduna: Vanos, S.A.

c) Esleipenaren zenbatekoa: 33.600.000 pezeta (BEZa barne).

Donostia, 1997ko abenduak 17.—M.ª Isabel Inza, Idazkari Teknikoak.

(14281) (12319)

Adjudicación del contrato del expediente de clave: 8-MV-64/97.

1. Entidad adjudicadora:

a) Organismo: Departamento de Transportes y Carreteras.

b) Dependencia: Dirección General de Carreteras.

c) Número de expediente: Clave: 8-MV-64/97.

2. Objeto del contrato:

a) Tipo de contrato: De obra.

b) Descripción del objeto: Señalización horizontal de las carreteras de las redes: De interés preferente, básica, comarcal y local de la tercera y cuarta demarcación.

c) Lote: No.

d) Boletín y fecha de publicación: BOLETIN OFICIAL de Gipuzkoa n.º 181 de 24-09-97.

3. Tramitación, procedimiento y forma de adjudicación:

a) Tramitación: Ordinaria.

b) Procedimiento: Abierto.

c) Forma: Concurso.

4. Presupuesto base de licitación:

Importe total: 42.269.382 pesetas.

5. Adjudicación:

a) Fecha: 1 de diciembre de 1997.

b) Contratista: Vanos, S.A.

c) Importe de adjudicación: 33.600.000 ptas. (IVA incluido).

Donostia-San Sebastián, a 17 de diciembre de 1997.—La Secretaria Técnica, M.ª Isabel Inza.

(14281) (12319)

OGASUN ETA FINANTZA DEPARTAMENTUA

Zerga Lokalen Zerbitzua

Foru ogasuneko agirietan azaltzen diren helbideetan aurkitu ezin izan diren zergadunentzako jakinarazpena.

Honen bidez segidan argitaratzen den zerrendan sartutako zergadunei Foru Ogasun honetako agirietan azaltzen diren helbideetan aurkitu ezin izan direnez edota jakinerazpenaren ardura hartzeko legiriak baimena ematen dien pertsonen eskutik jakinerazpenak arrazoi desberdinak alegatu dituz tenez, hurrengoa jakinarazten zaie:

Aipatutako zerrendan bakoitzari ezartzen zaion diru kopurua edozein Aurrezki Kutxa edo Banketxetan sartu beharko dutela.

Borondatezko sarrera epea:

a) Hile bakoitzeko 1etik 15era bitartean argitaratutako likidazioak hurrengo hilaren 10era arte edo hurrengo lehen lanegunera arte izango dute epea.

b) Hile bakoitzeko 16tik azkenera bitartean argitaratutako likidazioak hurrengo hilaren 25era arte edo hurrengo lehen lanegunera arte izango dute epea.

DEPARTAMENTO DE HACIENDA Y FIANZAS

Servicio Tributos Locales

Notificación a contribuyentes que no han podido ser hallados en los domicilios que figuran en los documentos de esta Hacienda Foral.

Por la presente se notifica a los contribuyentes incluidos en la relación que a continuación se inserta y que no han podido ser hallados en los domicilios que figuran en los documentos de esta Hacienda Foral o que han alegado distintas causas para recibirlas por personas que la legislación autoriza para hacer cargo de la notificación, lo siguiente:

Que deberán ingresar las cantidades que a cada uno se le consignan en la citada relación en cualquier Caja de Ahorro o Banco.

Período voluntario de ingreso:

a) Liquidaciones publicadas entre los días 1 y 15 de cada mes, tendrán plazo hasta el día 10 del mes siguiente o el inmediato hábil posterior.

b) Liquidaciones publicadas del 16 al fin de cada mes, tendrán plazo hasta el 25 del mes siguiente o el inmediato hábil posterior.

Premiamenduzko errekargua:

Borondazteko aldia amaiturik premiamenduakoa hasiko da zorrak %20 ko errekarguarekin kobratzearren.

Errekurtsoak:

Likidazio honen aurka birjarpen errekurtsoa jar daiteke hau buruti duen organoaren aurrean, likidazioaren jakinerazpena egin eta biharamunetik aurrera kontatuta hamabost egunetako epearen barruan, edota erreklamazioa Epaitegi Ekonomiko-Administratiboaren aurrean, honek erregelamenduzko jakinerazpentzat balio duelarik.

Donostia, 1997ko abenduak 16.—Zerbitzuburuak.

(15029) (12214)

Recargo de apremio:

Transcurrido el período voluntario, se iniciará el procedimiento de apremio para el cobro de los débitos con el recargo de 20%.

Recursos:

Contra la presente liquidación puede interponerse recurso de reposición ante el órgano que la ha practicado, en el plazo de 15 días a contar desde el siguiente a la notificación de la liquidación o reclamación ante el Tribunal Económico-Administrativo sirviendo la presente, de notificación reglamentaria.

Donostia-San Sebastián, a 16 de diciembre de 1997.—El Jefe de Servicio.

(15029) (12214)

Zergaduna *Contribuyente*	*NA-IFZ* *DNI-NIF*	*Likidazio zk.* *N.º liquidación*	*Likidazio aldia* *Per. liquidado*	*Zor. data* *F. Contr.*	*AP* *AP*	*Kontzeptua* *Concepto*	*Zenbat.* *Importe*
AGUIRRE ARAMBURU CONCEPCION	15058379	3A-013761497-0C	01-01-97/31-12-97	27-08-97	AT	ACT. ECONOM. 840	6.251
AGUIRRE BEGUIRISTAIN JOSE RAMON	15936609	3A-013357697-03	01-03-97/31-12-97	29-04-97	AT	ACT. ECONOM. 840	39.848
AIZPURU URIARTE SANTOS	15905675	3A-013740597-0V	01-07-97/31-12-97	29-07-97	AT	ACT. ECONOM. 840	11.349
AIZPURUA ODRIOZOLA JAVIER	72422618	3A-013621397-0R	14-05-97/31-12-97	30-05-97	AT	ACT. ECONOM. 840	8.601
ALAGUMENDI CB	E20598066	3A-013726497-0D	25-06-97/31-12-97	29-07-97	AT	ACT. ECONOM. 840	37.935
ALCANTARA ORTIZ JOSE	46006264	3A-013608597-0K	16-04-97/31-12-97	30-05-97	AT	ACT. ECONOM. 840	35.750
ALCANTARILLA MOZOTA PEDRO M	15937240	3A-013534297-0C	20-02-97/31-12-97	29-04-97	AT	ACT. ECONOM. 840	9.677
ALDANONDO ANDOLA JESUS M	72436568	3A-013630097-07	01-04-97/31-12-97	30-05-97	AT	ACT. ECONOM. 840	7.452
ALDETEC CB	E20555496	3A-013356297-0Y	01-01-97/31-12-97	29-04-97	AT	ACT. ECONOM. 840	116.586
ALTUNA BORDENAVE JOSE FCO JAVIER	15984091	3A-013517097-0L	07-04-97/31-12-97	29-04-97	AT	ACT. ECONOM. 840	47.507
ALVAREZ CALZADA BENEDICTO	07935534	3A-013431297-06	01-01-97/31-12-97	29-04-97	AT	ACT. ECONOM. 840	12.668
AMIANO CALVO FAUSTINO	15122663	3A-013530797-0A	02-01-97/31-12-97	29-04-97	AT	ACT. ECONOM. 840	12.668
AMONDARAIN PLAZAOLA ASIER	72448895	3A-013764997-0X	01-08-97/31-12-97	27-08-97	AT	ACT. ECONOM. 840	6.158
ANDUEZA PELLEJERO LUIS M	35773004	3A-013488297-0K	01-01-97/31-12-97	29-04-97	AT	ACT. ECONOM. 840	19.127
APEZTEGUIA GALIÑANEZ JOSE M	35771486	3A-013619197-0S	01-04-97/31-12-97	30-05-97	AT	ACT. ECONOM. 840	13.460
ARAMBURU LIZARRALDE ISIDRO	08901598	3A-013560097-0P	17-01-97/31-12-97	29-04-97	AT	ACT. ECONOM. 840	37.689
ARGOTE ALTUNA PEDRO	15894344	3A-013342397-0T	21-09-95/31-12-95	23-04-97	AT	ACT. ECONOM. 840	10.621
ARGOTE ALTUNA PEDRO	15894344	3A-013342497-0N	01-01-96/31-12-96	23-04-97	AT	ACT. ECONOM. 840	32.060
ARIGARA CB	E20598629	3A-013720297-0V	07-07-97/31-12-97	29-07-97	AT	ACT. ECONOM. 840	12.296
ARIZTIMUÑO ARRATIBEL ANA ISABEL	16248558	3A-013357597-09	01-01-97/31-12-97	29-04-97	AT	ACT. ECONOM. 840	8.116
ARKUPE ELKARTEA	G20590766	3A-013458897-0B	10-04-97/31-12-97	29-04-97	AT	ACT. ECONOM. 840	33.302
ARREGUI ITURRIA M JUANA	72422522	3A-013688297-02	26-05-97/31-12-97	03-07-97	AT	ACT. ECONOM. 840	25.126
ARRIOLA GARATE SANTIAGO	15989017	3A-013741797-0C	17-06-97/31-12-97	29-07-97	AT	ACT. ECONOM. 840	10.469
ARTECHE EIZAGUIRRE M LUISA	72434303	3A-013707597-0I	15-07-97/31-12-97	29-07-97	AT	ACT. ECONOM. 840	9.147
ARTECHE EIZAGUIRRE M LUISA	72434303	3A-013649397-0P	01-06-97/31-12-97	03-07-97	AT	ACT. ECONOM. 840	15.927
ASKIA PROMOCIONES SL	B20537080	3A-013495697-08	31-12-96/31-12-96	29-04-97	AT	ACT. ECONOM. 840	414.850
ASOC ASISTENCIAL EGIKOR DE BILLABONA	G20586111	3A-013633097-0M	15-05-97/31-12-97	30-05-97	AT	ACT. ECONOM. 840	8.904
ASOC SOCIO EDUCACIONAL LABORAL PLAN 3	G20564530	3A-013637397-0C	30-10-96/31-12-96	30-05-97	AT	ACT. ECONOM. 840	7.918
AUTOCARES ALZA SL	B20071239	3A-013539497-01	22-01-97/31-12-97	29-04-97	AT	ACT. ECONOM. 840	40.276
AUTOCARES ALZA SL	B20071239	3A-013539597-0V	22-01-97/31-12-97	29-04-97	AT	ACT. ECONOM. 840	40.276
AUTOMATIC CONTROL VALVES SL	B20523817	3A-013731897-0F	01-07-97/31-12-97	29-07-97	AT	ACT. ECONOM. 840	19.105
AUZMENDI LIZARRALDE JOSE FELIPE	15982287	3A-013437897-00	02-01-97/31-12-97	29-04-97	AT	ACT. ECONOM. 840	26.379
BADIA DE LA VARGA FRANCISCO JAVIER	15239918	3A-013415597-0E	01-04-97/31-12-97	29-04-97	AT	ACT. ECONOM. 840	17.024
BAR INSAUSTI CB	E20200382	3A-013791597-0F	01-01-97/31-12-97	27-08-97	AT	ACT. ECONOM. 840	6.251
BARANDIARAN ECHENAGUSIA JOSE ANTONIO	72440489	3A-013701597-0O	01-07-97/31-12-97	29-07-97	AT	ACT. ECONOM. 840	5.279
BARRADA LUCEÑO FERNANDO	44168571	3A-013710597-0M	11-06-97/31-12-97	29-07-97	AT	ACT. ECONOM. 840	6.849
BARRAL LIZARRAGA IBON	34094105	3A-013614197-0R	01-04-97/31-12-97	30-05-97	AT	ACT. ECONOM. 840	13.460
BARREÑA SANCHEZ JOSE FABIANO	15241039	3A-013663997-0D	16-06-97/31-12-97	03-07-97	AT	ACT. ECONOM. 840	27.805
BARROS MARTIN JOSE RUPERTO	15968763	3A-013770797-0S	06-08-97/31-12-97	27-08-97	AT	ACT. ECONOM. 840	15.704
BATISTA BERNARDO JOAQUIN AUGUSTO	X0589456N	3A-013560197-0J	23-01-97/31-12-97	29-04-97	AT	ACT. ECONOM. 840	19.003
BERECIARTUA ZAPIRAIN JULIAN	15228220	3A-013341397-00	01-01-96/30-06-96	23-04-97	AT	ACT. ECONOM. 840	11.349
BERMUDEZ OTERO SERGIO	44146100	3A-013727097-0U	18-07-97/31-12-97	29-07-97	AT	ACT. ECONOM. 840	8.974
BERNAL RUIZ DE OÑA ANTONIO VICENTE	15942509	3A-013622297-0Q	01-04-97/31-12-97	30-05-97	AT	ACT. ECONOM. 840	42.560
BERROYA ARROYO FRANCISCO JAVIER	15948366	3A-013526797-0D	01-03-97/31-12-97	29-04-97	AT	ACT. ECONOM. 840	9.108
BERROYA ARROYO FRANCISCO JAVIER	15948366	3A-013526697-0J	01-01-97/31-12-97	29-04-97	AT	ACT. ECONOM. 840	10.930
BOCHO SILVERO JOSE	15937864	3A-013538297-0K	11-03-97/31-12-97	29-04-97	AT	ACT. ECONOM. 840	18.475
BON PEREZ JUAN CARLOS	34088238	3A-013610597-0V	02-05-97/31-12-97	30-05-97	AT	ACT. ECONOM. 840	7.197
CABO VAZQUEZ JOSE LUIS	34604653	3A-013600597-04	01-05-97/31-12-97	30-05-97	AT	ACT. ECONOM. 840	8.445
CARO MORCILLO ANTONIO	72433747	3A-013723997-04	29-04-97/31-12-97	29-07-97	AT	ACT. ECONOM. 840	35.750
CASCANTE GOMEZ SILVANO	15928950	3A-013785797-0K	13-08-97/31-12-97	27-08-97	AT	ACT. ECONOM. 840	5.278
CASTILLA ESPARZA OSCAR	34100828	3A-013734897-0U	14-07-97/31-12-97	29-07-97	AT	ACT. ECONOM. 840	11.349
CASTRO GARCIA MIGUEL ANGEL	72475307	3A-013494997-0X	03-02-97/31-12-97	29-04-97	AT	ACT. ECONOM. 840	270.963
CHEIKH DIENG	X0834741W	3A-013728997-05	03-07-97/31-12-97	29-07-97	AT	ACT. ECONOM. 840	38.005

Zergaduna Contribuyente	NA-IFZ DNI-NIF	Likidazio zk. N.º liquidación	Likidazio aldia Per. liquidado	Zor. data F. Contr.	AP AP	Kontzeptua Concepto	Zenbat. Importe
CIBER BAR SL	B31544950	3A-013674897-03	01-08-96/31-12-96	03-07-97	AT	ACT. ECONOM. 840	2.597
CID ARROYO JUAN JOSE	15235160	3A-013421797-0L	29-01-97/31-12-97	29-04-97	AT	ACT. ECONOM. 840	6.251
CID GRANDE MANUEL	34581876	3A-013563097-04	01-03-97/31-12-97	29-04-97	AT	ACT. ECONOM. 840	18.915
CINCUNEGUI AVILES MODESTO	15239558	3A-013403697-0V	01-02-97/31-12-97	29-04-97	AT	ACT. ECONOM. 840	20.807
COMERCIAL IRAETA CB	E20599304	3A-013757997-0L	24-06-97/31-12-97	27-08-97	AT	ACT. ECONOM. 840	60.862
COMPAÑIA ARAGONESA DE RAFTING Y OTRAS CO	B50639368	3A-013513797-07	01-04-97/31-12-97	29-04-97	AT	ACT. ECONOM. 840	23.753
CONSTRUCCIONES AGIETXE CB	E20511416	3A-013460197-0S	01-01-97/31-12-97	29-04-97	AT	ACT. ECONOM. 840	538.407
CONSTRUCCIONES BIO ETXE SL	B20584926	3A-013556197-0M	01-03-97/31-12-97	29-04-97	AT	ACT. ECONOM. 840	17.123
CONSTRUCCIONES GUIZERCHA SL	B20588828	3A-013510397-0G	03-04-97/31-12-97	29-04-97	AT	ACT. ECONOM. 840	98.312
CORREAS ENRIQUEZ MIGUEL ANGEL	34081782	3A-013718697-0W	21-05-97/31-12-97	29-07-97	AT	ACT. ECONOM. 840	7.197
COSTA VAZQUEZ JOSE LUIS	14911712	3A-013687397-03	18-06-97/31-12-97	03-07-97	AT	ACT. ECONOM. 840	7.390
DE LA FUENTE CALIXTO FCO. JAVIER	15918457	3A-013677997-0C	02-06-97/31-12-97	03-07-97	AT	ACT. ECONOM. 840	13.241
DE LAS HERAS NOTARIO JOSE	15239140	3A-013737397-03	03-07-97/31-12-97	29-07-97	AT	ACT. ECONOM. 840	7.390
DE PAZ DOMINGUEZ ANGEL LUIS	15252958	3A-013763097-0M	13-08-97/31-12-97	27-08-97	AT	ACT. ECONOM. 840	4.399
DIAZ DEL RIO EVA M	72453330	3A-013374297-0U	01-02-97/31-12-97	29-04-97	AT	ACT. ECONOM. 840	10.214
DIEZ MORAN FRANCISCO	15985828	3A-013341697-0I	01-01-95/31-03-95	23-04-97	AT	ACT. ECONOM. 840	4.335
DIEZ PINILLA SANTOS	15351048	3A-013398797-0Q	01-03-97/31-12-97	29-04-97	AT	ACT. ECONOM. 840	5.209
DM ESTRUCTURAS METALICAS SL	B20586301	3A-013435697-0Q	19-02-97/31-12-97	29-04-97	AT	ACT. ECONOM. 840	60.246
DONOSTI DELIVERY SL	B20520102	3A-013495097-08	20-01-97/31-12-97	29-04-97	AT	ACT. ECONOM. 840	46.505
DRALCA SL	B20490934	3A-013409097-0P	01-03-97/31-12-97	29-04-97	AT	ACT. ECONOM. 840	12.628
ECHEVARRIA LARTITEGUI JULIAN ROBERTO	15060866	3A-013768297-0B	05-08-97/31-12-97	27-08-97	AT	ACT. ECONOM. 840	17.551
ECHEVERRIA ECHEVESTE XABIER	44134358	3A-013480497-0S	18-03-97/31-12-97	29-04-97	AT	ACT. ECONOM. 840	39.722
EDIFICIOS REUNIDOS SL	B20370946	3A-013434397-0F	01-01-97/31-12-97	29-04-97	AT	ACT. ECONOM. 840	121.668
EGURGOR CB	E20580304	3A-013644297-0U	27-05-97/31-12-97	03-07-97	AT	ACT. ECONOM. 840	5.665
EIZAGA CB	E20469862	3A-013611497-0U	01-04-97/31-12-97	30-05-97	AT	ACT. ECONOM. 840	5.900
EIZAGA CB	E20469862	3A-013611597-0O	01-04-97/31-12-97	30-05-97	AT	ACT. ECONOM. 840	5.869
EIZAGUIRRE AGUIRRE HERIBERTO	15255973	3A-013404397-06	14-03-97/31-12-97	29-04-97	AT	ACT. ECONOM. 840	18.915
EIZAGUIRRE MUGICA ARITZ	44138909	3A-013787797-06	05-08-97/31-12-97	27-08-97	AT	ACT. ECONOM. 840	6.762
EKARPRES SL	B20472957	3A-013785597-0W	18-08-97/31-12-97	27-08-97	AT	ACT. ECONOM. 840	15.704
ELIS GAIN SL	B20572780	3A-013660397-0Y	09-05-97/31-12-97	03-07-97	AT	ACT. ECONOM. 840	31.777
EQUIPOS PARA QUESERIAS ARDI SL	B20578829	3A-013445597-0N	01-01-97/31-12-97	29-04-97	AT	ACT. ECONOM. 840	9.197
ERRAZQUIN ECHARRI IGNACIO	15986250	3A-013621997-0R	21-04-97/31-12-97	30-05-97	AT	ACT. ECONOM. 840	378.469
ESNAOLA ARROSPIDE ANTONIO	72424506	3A-013409197-0J	11-02-97/31-12-97	29-04-97	AT	ACT. ECONOM. 840	38.613
ESSOBAI EDDAOUDI	X1094556D	3A-013437797-06	05-02-97/31-12-97	29-04-97	AT	ACT. ECONOM. 840	9.013
EUROKARPA SL	B20496105	3A-013730897-0M	01-06-97/31-12-97	29-07-97	AT	ACT. ECONOM. 840	36.585
F S K IRUN TRANSPORTE SL	B20500054	3A-013374097-06	01-04-97/31-12-97	29-04-97	AT	ACT. ECONOM. 840	28.267
FADRIQUE FABO JUAN CARLOS	15940588	3A-013443397-0D	01-01-97/31-12-97	29-04-97	AT	ACT. ECONOM. 840	43.181
FELMA ERAIKUNTZAK SL	B20591764	3A-013630397-0P	21-04-97/31-12-97	30-05-97	AT	ACT. ECONOM. 840	221.697
FERNANDEZ ECHEBESTE JOSE LUIS	15941392	3A-013538197-0Q	03-03-97/31-12-97	29-04-97	AT	ACT. ECONOM. 840	18.475
FERNANDEZ MARCOS MARCELINO	15135302	3A-013761797-0U	01-01-97/31-12-97	27-08-97	AT	ACT. ECONOM. 840	6.251
FERNANDEZ PINEDO MORAL MARIO	15323802	3A-013599597-0D	13-05-97/31-12-97	30-05-97	AT	ACT. ECONOM. 840	26.851
FERNANDEZ SOLABERRIETA IGNACIO	15991554	3A-013749097-0Y	01-07-97/31-12-97	29-07-97	AT	ACT. ECONOM. 840	8.974
FERRIN EIZAGUIRRE JESUS M	15891085	3A-013789397-0G	01-08-97/31-12-97	27-08-97	AT	ACT. ECONOM. 840	3.401
FORTES BELLOSO JUAN RAMON	34964685	3A-013605697-0Z	13-05-97/31-12-97	30-05-97	AT	ACT. ECONOM. 840	31.777
GAGO MORAN M CARMEN	15298187	3A-013697297-00	19-05-95/31-12-95	18-07-97	AT	ACT. ECONOM. 840	14.567
GAILUR HARUNTZ MENDI ELKARTEA	G20177424	3A-013563997-0M	06-02-97/31-12-97	29-04-97	AT	ACT. ECONOM. 840	6.357
GAIZTARRO HUNOLT CARLOTA	05268622	3A-013505197-02	16-01-97/31-12-97	29-04-97	AT	ACT. ECONOM. 840	113.912
GALLEGOS SAIZ ROMAN	15144470	3A-013785897-0E	11-08-97/31-12-97	27-08-97	AT	ACT. ECONOM. 840	19.861
GARAJE ALOÑA AZPI SA	A20199642	3A-013696197-0D	01-01-96/30-06-96	18-07-97	AT	ACT. ECONOM. 840	111.390
GARAJE ALOÑA AZPI SA	A20199642	3A-013696097-0J	01-01-96/30-06-96	18-07-97	AT	ACT. ECONOM. 840	21.555
GARCIA BARRIGA MARIANO	34083898	3A-013791197-03	01-01-97/31-12-97	27-08-97	AT	ACT. ECONOM. 840	6.251
GARCIA RODRIGUEZ ANTONIO	07587376	3A-013772297-08	19-02-97/31-12-97	27-08-97	AT	ACT. ECONOM. 840	14.516
GARCIA RODRIGUEZ ANTONIO	07587376	3A-013623497-07	05-05-97/31-12-97	30-05-97	AT	ACT. ECONOM. 840	5.208
GARCIA RODRIGUEZ ANTONIO	07587376	3A-013677197-0O	01-07-97/31-12-97	03-07-97	AT	ACT. ECONOM. 840	7.918
GARCIA RODRIGUEZ ANTONIO	07587376	3A-013677097-0U	01-07-97/31-12-97	03-07-97	AT	ACT. ECONOM. 840	7.918
GARCIA UGALDE JOSE MIGUEL	15961657	3A-013344497-09	11-02-97/31-12-97	29-04-97	AT	ACT. ECONOM. 840	9.677
GARCIA VICENTE RUBEN	44137182	3A-013526397-01	01-11-95/31-12-95	29-04-97	AT	ACT. ECONOM. 840	2.890
GARCIA VICENTE RUBEN	44137182	3A-013526297-07	01-01-96/31-12-96	29-04-97	AT	ACT. ECONOM. 840	17.947
GARMENDIA CALPARSORO M RITA	72434392	3A-013685397-0H	04-06-97/31-12-97	03-07-97	AT	ACT. ECONOM. 840	4.121
GASCA NAVALON ENRIQUE	15978275	3A-013683297-0I	01-06-97/31-12-97	03-07-97	AT	ACT. ECONOM. 840	3.646
GAZTELUMENDI URIBARREN ANDONI	34106167	3A-013727997-0C	16-07-97/31-12-97	29-07-97	AT	ACT. ECONOM. 840	7.471
GOENAGA ARAMBURU XABIER	15892762	3A-013377397-03	07-01-97/31-12-97	29-04-97	AT	ACT. ECONOM. 840	37.189
GOMEZ FERNANDEZ BENJAMIN	16251208	3A-013642297-08	02-06-97/31-12-97	03-07-97	AT	ACT. ECONOM. 840	4.927
GOMEZ VELASCO ANDRES	15886320	3A-013604997-0O	01-05-97/31-12-97	30-05-97	AT	ACT. ECONOM. 840	17.595
GONZALEZ ARDURA ERIKARTA JON	44151700	3A-013743197-0Y	01-07-97/31-12-97	29-07-97	AT	ACT. ECONOM. 840	158.355
GONZALEZ GONZALEZ JAVIER	44134210	3A-013548297-0B	14-04-97/31-12-97	29-04-97	AT	ACT. ECONOM. 840	5.543
GONZALEZ PILARTE PABLO	38463156	3A-013514197-00	28-01-97/31-12-97	29-04-97	AT	ACT. ECONOM. 840	63.342
GONZALEZ RODRIGUEZ ANGEL	35779612	3A-013485197-0B	12-02-97/31-12-97	29-04-97	AT	ACT. ECONOM. 840	16.451
GONZALEZ TORCIDA JOSE ALFONSO	14907786	3A-013656497-0V	10-06-97/31-12-97	03-07-97	AT	ACT. ECONOM. 840	21.985
GONZALEZ VERA MARTHA	X0031236W	3A-013762497-05	01-08-97/31-12-97	27-08-97	AT	ACT. ECONOM. 840	9 458
GORRITI EGAÑA JOSE RAMON	15362768	3A-013790297-04	01-08-97/31-12-97	27-08-97	AT	ACT. ECONOM. 840	3.401
GOZATEGI CB	E20594545	3A-013668997-0E	16-05-97/31-12-97	03-07-97	AT	ACT. ECONOM. 840	18.837
GRAFICAS EGOA SL	B20580023	3A-013701297-06	03-01-97/31-12-97	29-07-97	AT	ACT. ECONOM. 840	27.226

Zergaduna *Contribuyente*	*NA-IFZ* *DNI-NIF*	*Likidazio zk.* *N.º liquidación*	*Likidazio aldia* *Per. liquidado*	*Zor. data* *F. Contr.*	*AP* *AP*	*Kontzeptua* *Concepto*	*Zenbat.* *Importe*
GREÑO RIVADULLA AITOR	35770785	3A-013768197-0H	15-08-97/31-12-97	27-08-97	AT	ACT. ECONOM. 840	4.399
GUEDES RAMOS JOSE FERNANDO	34101277	3A-013532197-0W	02-01-97/31-12-97	29-04-97	AT	ACT. ECONOM. 840	17.947
GUERRERO MAYA MIGUEL ANGEL	15251276	3A-013714797-0I	01-07-97/31-12-97	29-07-97	AT	ACT. ECONOM. 840	11.349
GUIGATRANS SL	B20429064	3A-013471997-00	11-03-97/31-12-97	29-04-97	AT	ACT. ECONOM. 840	35.103
GUISASOLA URANGA ANGEL	15381580	3A-013758797-0Q	11-07-97/31-12-97	27-08-97	AT	ACT. ECONOM. 840	5.279
GURRUCHAGA FERNANDEZ M JOSE	15986115	3A-013705897-0E	01-07-97/31-12-97	29-07-97	AT	ACT. ECONOM. 840	13.746
GUTIERREZ MARIN DOMINGO	15118827	3A-013492597-0Z	05-02-97/31-12-97	29-04-97	AT	ACT. ECONOM. 840	34.548
GUTIERREZ MARTINEZ OSCAR	15252940	3A-013715697-0H	21-07-97/31-12-97	29-07-97	AT	ACT. ECONOM. 840	8.974
HERMANOS ETXENIKE SL	B20456430	3A-013772597-0Q	01-07-97/31-12-97	27-08-97	AT	ACT. ECONOM. 840	3.126
HERNANDEZ CABEZUDO JOSE DOMINGO	15917208	3A-013545097-08	05-03-97/31-12-97	29-04-97	AT	ACT. ECONOM. 840	7.038
HERNANDEZ NOTARIO JOSE M	15994769	3A-013791397-0R	01-01-97/31-12-97	27-08-97	AT	ACT. ECONOM. 840	6.251
HERNANDEZ PAZ VIRGILIO	07932590	3A-013430397-07	25-02-97/31-12-97	29-04-97	AT	ACT. ECONOM. 840	43.694
HERNANDEZ SOUSA JOSE ANTONIO	15377433	3A-013354597-0U	11-02-97/31-12-97	29-04-97	AT	ACT. ECONOM. 840	18.330
HOLGADO HARTO FABIO JOSE	15984681	3A-013742397-0T	01-07-97/31-12-97	29-07-97	AT	ACT. ECONOM. 840	8.974
HOLGUIN FRANCOS FERMIN	15947145	3A-013377897-09	03-02-97/31-12-97	29-04-97	AT	ACT. ECONOM. 840	20.323
IÑARRA CALDERON CRISTOBAL	15383665	3A-013553097-0D	09-01-97/31-12-97	29-04-97	AT	ACT. ECONOM. 840	17.947
IGLESIAS BERMUDEZ JOSE ANTONIO	15913626	3A-013350397-0Y	01-02-97/31-12-97	29-04-97	AT	ACT. ECONOM. 840	5.726
INCHAUSTI BEÑARAN OSCAR	44134413	3A-013612597-0H	05-05-97/31-12-97	30-05-97	AT	ACT. ECONOM. 840	8.073
INDAR ERREKA SL	B20575221	3A-013349997-0G	25-03-97/31-12-97	29-04-97	AT	ACT. ECONOM. 840	23.460
INDUVIPE SL	B20595112	3A-013766597-07	01-07-97/31-12-97	27-08-97	AT	ACT. ECONOM. 840	14.397
INMOBILIARIA EUROPLAYA SA	A28267607	3A-013510097-0Y	01-03-97/31-12-97	29-04-97	AT	ACT. ECONOM. 840	133.160
INSTALACIONES PATXI SL	B20595294	3A-013759797-0J	01-07-97/31-12-97	27-08-97	AT	ACT. ECONOM. 840	97.653
INVER CGI SA	A20213336	3A-013412997-0B	31-12-96/31-12-96	29-04-97	AT	ACT. ECONOM. 840	42.588
INVER CGI SA	A20213336	3A-013413097-0M	31-12-93/31-12-93	29-04-97	AT	ACT. ECONOM. 840	15.375
IRADIER ETURA GORKA	44163976	3A-013719397-07	03-07-97/31-12-97	29-07-97	AT	ACT. ECONOM. 840	25.061
IRAZU LLANTADA M OLATZ	72439734	3A-013349297-0M	01-01-97/31-12-97	29-04-97	AT	ACT. ECONOM. 840	68.023
IRISARRI GONZALEZ JOSE CARLOS	34082239	3A-013705597-0W	10-07-97/31-12-97	29-07-97	AT	ACT. ECONOM. 840	7.543
ITURAIN MENDIZABAL JUAN LUIS	72412140	3A-013745697-0Q	01-07-97/31-12-97	29-07-97	AT	ACT. ECONOM. 840	6.510
ITZALPE CB	E20301073	3A-013555697-0Z	01-01-97/31-12-97	29-04-97	AT	ACT. ECONOM. 840	8.772
JIMENEZ MARTINEZ BALDOMERO	72439086	3A-013710997-0Y	01-07-97/31-12-97	29-07-97	AT	ACT. ECONOM. 840	11.349
JOFER SCL	F20460036	3A-013342097-0B	01-01-96/31-12-96	23-04-97	AT	ACT. ECONOM. 840	10.165
JOFER SCL	F20460036	3A-013341897-06	01-10-94/31-12-94	23-04-97	AT	ACT. ECONOM. 840	1.881
JOFER SCL	F20460036	3A-013341997-00	01-01-95/31-12-95	23-04-97	AT	ACT. ECONOM. 840	8.993
JOMA CB	E20580122	3A-013540297-0V	10-01-97/31-12-97	29-04-97	AT	ACT. ECONOM. 840	53.841
JORRIN TERRADO YOLANDA	72442155	3A-013364497-0R	02-02-97/31-12-97	29-04-97	AT	ACT. ECONOM. 840	11.612
JOSE LUIS URIA SL	B20394003	3A-013793897-0J	01-01-97/31-12-97	27-08-97	AT	ACT. ECONOM. 840	6.251
JUBETE TERAN CARLOS	13881571	3A-013675497-0K	02-06-97/31-12-97	03-07-97	AT	ACT. ECONOM. 840	7.390
KIRIKETAN CB	E20594958	3A-013679497-0S	21-05-97/31-12-97	03-07-97	AT	ACT. ECONOM. 840	21.114
KULTUR BIDE CB	E20580916	3A-013461697-0R	15-01-97/31-12-97	29-04-97	AT	ACT. ECONOM. 840	12.110
LAFFAGE ASTEASUAINZARRA DOMINGO	15884199	3A-013431397-00	01-03-97/31-12-97	29-04-97	AT	ACT. ECONOM. 840	8.996
LANCETA ASEGUINOLAZA M MILAGROS	15151983	3A-013376897-0G	07-01-97/31-12-97	29-04-97	AT	ACT. ECONOM. 840	7.566
LANCHAS GARCIA M ISABEL	34082061	3A-013790897-04	01-01-97/31-12-97	27-08-97	AT	ACT. ECONOM. 840	6.251
LAREO VIDAL JOSE RAMON	14956763	3A-013634397-0X	01-05-97/31-12-97	30-05-97	AT	ACT. ECONOM. 840	83.261
LARRAÑAGA ELORZA OIHANA	72468993	3A-013755897-05	18-07-97/31-12-97	27-08-97	AT	ACT. ECONOM. 840	9.204
LE MARCHAND CHRISTIAN	X2326498W	3A-013714697-0O	11-07-97/31-12-97	29-07-97	AT	ACT. ECONOM. 840	8.974
LERTXUNDI OLASAGASTI IÑAKI	44150940	3A-013538097-0W	03-02-97/31-12-97	29-04-97	AT	ACT. ECONOM. 840	9.677
LEUNDA AGUIRREURRETA LORENZO	15935428	3A-013378497-0Q	03-02-97/31-12-97	29-04-97	AT	ACT. ECONOM. 840	21.322
LEUNDA IMAZ JESUS M	08903394	3A-013706097-0J	08-07-97/31-12-97	29-07-97	AT	ACT. ECONOM. 840	8.710
LIZARRALDE AYERBE TOMAS	15105572	3A-013358797-0Q	01-01-97/31-12-97	29-04-97	AT	ACT. ECONOM. 840	8.190
LIZASOAIN JUANBELTZ JUAN MIGUEL	34082173	3A-013358097-0W	01-03-97/31-12-97	29-04-97	AT	ACT. ECONOM. 840	13.584
LUQUE NUÑEZ RAFAEL	15939976	3A-013728397-05	07-06-97/31-12-97	29-07-97	AT	ACT. ECONOM. 840	5.579
MACICIOR PICABEA AGUSTIN	15053577	3A-013406897-0Y	10-03-97/31-12-97	29-04-97	AT	ACT. ECONOM. 840	31.408
MANDUBI SA	A20191193	3A-013371797-0L	01-01-97/31-12-97	29-04-97	AT	ACT. ECONOM. 840	34.491
MANPEL SA	A20070488	3A-013511297-0F	01-01-97/31-12-97	29-04-97	AT	ACT. ECONOM. 840	46.831
MARAURI LARA SANTIAGO	14970139	3A-013676397-0J	06-06-97/31-12-97	03-07-97	AT	ACT. ECONOM. 840	9.238
MARAURI LARA SANTIAGO	14970139	3A-013676497-0D	06-06-97/31-12-97	03-07-97	AT	ACT. ECONOM. 840	9.238
MARAURI LARA SANTIAGO	14970139	3A-013676797-0V	06-06-97/31-12-97	03-07-97	AT	ACT. ECONOM. 840	9.238
MARAURI LARA SANTIAGO	14970139	3A-013676597-07	02-06-97/31-12-97	03-07-97	AT	ACT. ECONOM. 840	9.238
MARAURI LARA SANTIAGO	14970139	3A-013676697-01	06-06-97/31-12-97	03-07-97	AT	ACT. ECONOM. 840	9.238
MARTIN CONDE ADRIAN	06911320	3A-013718797-0Q	01-07-97/31-12-97	29-07-97	AT	ACT. ECONOM. 840	5.398
MARTIN SANCHEZ IGNACIO LUIS	07815561	3A-013589497-0S	01-04-97/31-12-97	29-04-97	AT	ACT. ECONOM. 840	40.381
MARTINEZ HERNANDEZ JOSE ALFONSO	15901207	3A-013442397-0K	21-02-97/31-12-97	29-04-97	AT	ACT. ECONOM. 840	69.312
MATE TELLERIA IBON	34102562	3A-013538497-08	01-03-97/31-12-97	29-04-97	AT	ACT. ECONOM. 840	14.956
MATEOS VICENTE ASTERIO	15892917	3A-013645797-0T	10-04-97/31-12-97	03-07-97	AT	ACT. ECONOM. 840	44.097
MECANIZADOS AE SL	B20213559	3A-013695697-0Q	01-01-94/30-06-94	18-07-97	AT	ACT. ECONOM. 840	18.019
MEKA MENDI SL	B20500948	3A-013664497-00	15-05-97/31-12-97	03-07-97	AT	ACT. ECONOM. 840	19.801
MENDIKUTE CATALAN LUIS MIGUEL	15997690	3A-013772097-0K	01-07-97/31-12-97	27-08-97	AT	ACT. ECONOM. 840	8.974
MENDIZABAL GOROSITO JOSE ANTONIO	15971248	3A-013648297-02	15-05-97/31-12-97	03-07-97	AT	ACT. ECONOM. 840	11.965
MENDIZABAL IRAOLA ANA M	72421378	3A-013723397-04	01-07-97/31-12-97	29-07-97	AT	ACT. ECONOM. 840	5.292
MESONERO SANCHEZ ESTEBAN	07392339	3A-013433997-0M	01-01-97/31-12-97	29-04-97	AT	ACT. ECONOM. 840	47.666
MICHELENA ERICE JOSE JOAKIN	15958727	3A-013669797-0J	09-06-97/31-12-97	03-07-97	AT	ACT. ECONOM. 840	7.181
MIGUEL PINILLA CARLOS	15953470	3A-013683797-07	24-06-97/31-12-97	03-07-97	AT	ACT. ECONOM. 840	6.158
MINGUEZ GONZALEZ ROBERTO	44147720	3A-013675397-0Q	11-06-97/31-12-97	03-07-97	AT	ACT. ECONOM. 840	6.158

Zergaduna *Contribuyente*	*NA-IFZ* *DNI-NIF*	*Likidazio zk.* *N.º liquidación*	*Likidazio aldia* *Per. liquidado*	*Zor. data* *F. Contr.*	*AP* *AP*	*Kontzeptua* *Concepto*	*Zenbat.* *Importe*
MONTAJES AROSA CB	E20591293	3A-013594297-0U	07-04-97/31-12-97	30-05-97	AT	ACT. ECONOM. 840	11.145
MORAN PEREZ M CARMEN	15902343	3A-013722897-0H	01-07-97/31-12-97	29-07-97	AT	ACT. ECONOM. 840	6.854
MUÑOA ECEIZA AGATE	15052375	3A-013592497-0W	28-03-97/31-12-97	30-05-97	AT	ACT. ECONOM. 840	11.378
MUÑOA ECEIZA AGATE	15052375	3A-013592397-02	28-03-97/31-12-97	30-05-97	AT	ACT. ECONOM. 840	27.257
MUGICA LOPETEGUI IÑIGO	72434173	3A-013644397-0O	09-06-97/31-12-97	03-07-97	AT	ACT. ECONOM. 840	5.265
MUGICA PUELLES ANGEL MIGUEL	15155626	3A-013444997-06	31-12-96/31-12-96	29-04-97	AT	ACT. ECONOM. 840	79.704
MULAS ALJONILLA PEDRO	15379695	3A-013642397-02	23-06-97/31-12-97	03-07-97	AT	ACT. ECONOM. 840	6.666
NARCISO LARIOS MANUEL	08711981	3A-013572597-08	01-01-97/31-12-97	29-04-97	AT	ACT. ECONOM. 840	11.302
NAVIA ALONSO JOSE ANTONIO	15914060	3A-013537997-0L	16-03-97/31-12-97	29-04-97	AT	ACT. ECONOM. 840	14.956
NEVADO DE LA CRUZ JUAN	15923533	3A-013591497-03	01-01-96/31-12-96	27-05-97	AT	ACT. ECONOM. 840	42.123
NIÑO LODOS JOSE ANTONIO	15248618	3A-013762597-0Z	14-07-97/31-12-97	27-08-97	AT	ACT. ECONOM. 840	11.085
NICOMENDI SL	B20506085	3A-013772497-0W	01-07-97/31-12-97	27-08-97	AT	ACT. ECONOM. 840	3.126
NOHAMMADI ABDELAZIZ	X0789628S	3A-013567197-06	01-04-97/31-12-97	29-04-97	AT	ACT. ECONOM. 840	57.008
NOKA 2001 SL	B20575965	3A-013682997-02	01-06-97/31-12-97	03-07-97	AT	ACT. ECONOM. 840	3.648
NOKA 2001 SL	B20575965	3A-013683097-0D	01-06-97/31-12-97	03-07-97	AT	ACT. ECONOM. 840	6.087
OLAECHEA GOICOECHEA IGNACIO	72509566	3A-013380397-07	15-01-97/31-12-97	29-04-97	AT	ACT. ECONOM. 840	19.127
OLARAN ARRONDO JULIA	15880145	3A-013665297-05	15-05-97/31-12-97	03-07-97	AT	ACT. ECONOM. 840	25.126
ORTEGA BLANCA FELIX	15991375	3A-013689397-0P	29-05-97/31-12-97	03-07-97	AT	ACT. ECONOM. 840	7.011
ORTEGA BUSTINDUY TERESITA	34098410	3A-013706397-01	01-12-96/31-12-96	29-07-97	AT	ACT. ECONOM. 840	1.224
ORTIZ HERVAS JUAN JOSE	03757734	3A-013774197-00	01-08-97/31-12-97	27-08-97	AT	ACT. ECONOM. 840	8.126
OYARPAPEL SL	B20575189	3A-013463797-07	14-03-97/31-12-97	29-04-97	AT	ACT. ECONOM. 840	58.064
PALOMARES SANTANA FLORENCIO	15929661	3A-013664897-0C	01-06-97/31-12-97	03-07-97	AT	ACT. ECONOM. 840	4.896
PATINO DE LUIS PATRICIA	44163654	3A-013771897-0F	01-08-97/31-12-97	27-08-97	AT	ACT. ECONOM. 840	3.403
PAZOS AREA JUAN JOSE	15965854	3A-013516097-0S	01-01-97/31-12-97	29-04-97	AT	ACT. ECONOM. 840	37.689
PEREZ ALTUNA MARTIN ANGEL	15943006	3A-013688497-0Q	12-05-97/31-12-97	03-07-97	AT	ACT. ECONOM. 840	15.132
PEREZ GOMEZ JAVIER	72439332	3A-013703197-0Y	01-07-97/31-12-97	29-07-97	AT	ACT. ECONOM. 840	11.349
PEREZ ITURRIOZ FERNANDO	15883217	3A-013582897-0H	01-01-97/31-12-97	29-04-97	AT	ACT. ECONOM. 840	36.916
PINHEIRO NAVE CLAUDIO JORGE	X1916074J	3A-013442297-0Q	01-01-97/31-12-97	29-04-97	AT	ACT. ECONOM. 840	16.964
PINTADO GUTIERREZ GERARDO	15246319	3A-013629397-07	25-04-97/31-12-97	30-05-97	AT	ACT. ECONOM. 840	35.750
PINTADO GUTIERREZ GERARDO	15246319	3A-013629497-01	26-05-97/31-12-97	30-05-97	AT	ACT. ECONOM. 840	14.780
PORRAS LUENA JOSE RAMON	72430321	3A-013750097-0G	01-01-96/31-12-96	07-08-97	AT	ACT. ECONOM. 840	53.841
PORRAS LUENA JOSE RAMON	72430321	3A-013749897-0M	01-01-94/31-12-94	07-08-97	AT	ACT. ECONOM. 840	52.020
PORRAS LUENA JOSE RAMON	72430321	3A-013749997-0G	01-01-95/31-12-95	07-08-97	AT	ACT. ECONOM. 840	52.020
PORTAMOVIL BURGOS SL	B09311010	3A-013360597-0D	12-03-97/31-12-97	29-04-97	AT	ACT. ECONOM. 840	39.722
PORTAMOVIL BURGOS SL	B09311010	3A-013360697-07	10-03-97/31-12-97	29-04-97	AT	ACT. ECONOM. 840	39.722
PROM LAN CB	E20596896	3A-013686997-0A	09-06-97/31-12-97	03-07-97	AT	ACT. ECONOM. 840	20.286
PROMOTORA DEL GOYERRI SA	A20041612	3A-013372997-02	31-12-96/31-12-96	29-04-97	AT	ACT. ECONOM. 840	453.446
PROYSAT CB	E20426268	3A-013726297-0P	01-07-97/31-12-97	29-07-97	AT	ACT. ECONOM. 840	23.213
QWERTY CB	E20568648	3A-013407897-0R	14-03-97/31-12-97	29-04-97	AT	ACT. ECONOM. 840	95.456
RAMADA ESTEVEZ FRANCISCO JOSE	15243525	3A-013372097-0K	01-03-97/31-12-97	29-04-97	AT	ACT. ECONOM. 840	5.250
RAMADA ESTEVEZ FRANCISCO JOSE	15243525	3A-013371997-09	01-03-97/31-12-97	29-04-97	AT	ACT. ECONOM. 840	33.866
RECALDE ARANZABAL RUFINO	15941921	3A-013408097-0W	07-02-97/31-12-97	29-04-97	AT	ACT. ECONOM. 840	9.677
RECICLAJE Y RECUPERACIONES REISA SL	B20593075	3A-013669597-0V	25-04-97/31-12-97	03-07-97	AT	ACT. ECONOM. 840	54.464
REDONDO MORALES JOSE MIGUEL	15952600	3A-013657197-06	20-06-97/31-12-97	03-07-97	AT	ACT. ECONOM. 840	27.805
RESTAURACIONES UGALDETXO SL	B20587903	3A-013470097-0P	01-04-97/31-12-97	29-04-97	AT	ACT. ECONOM. 840	11.272
REYES UNANUA IBON	72448016	3A-013648597-0K	23-05-97/31-12-97	03-07-97	AT	ACT. ECONOM. 840	11.965
RIVERO ALVAREZ TEODOSIO EUSEBIO	06938958	3A-013697997-0U	10-10-96/31-12-96	18-07-97	AT	ACT. ECONOM. 840	11.917
RODRIGUEZ ALONSO JOSE ANGEL	10786761	3A-013440097-0G	01-01-97/31-12-97	29-04-97	AT	ACT. ECONOM. 840	17.947
RODRIGUEZ GUTIERREZ AGUSTIN	21435873	3A-013679297-04	01-07-97/31-12-97	03-07-97	AT	ACT. ECONOM. 840	38.005
RODRIGUEZ MORENO ALVARO	35775198	3A-013680097-0Y	12-05-97/31-12-97	03-07-97	AT	ACT. ECONOM. 840	4.167
RODRIGUEZ NOVAS DANIEL	44156450	3A-013618297-0T	01-06-97/31-12-97	30-05-97	AT	ACT. ECONOM. 840	8.019
RUBIALES CAÑESTRO JUAN	15243502	3A-013403897-0J	08-04-97/31-12-97	29-04-97	AT	ACT. ECONOM. 840	7.577
RUBIO PEDROSA FRANCISCO JAVIER	44132094	3A-013540197-01	03-02-97/31-12-97	29-04-97	AT	ACT. ECONOM. 840	10.019
SAN ARGIMIRO BROSA JESUS GERARDO	15902484	3A-013534197-0I	06-02-97/31-12-97	29-04-97	AT	ACT. ECONOM. 840	11.612
SAN SEBASTIAN ACOSTA PEDRO JUAN	72434361	3A-013685297-0N	01-06-97/31-12-97	03-07-97	AT	ACT. ECONOM. 840	7.849
SANCHEZ LOPEZ ALTAGRACIA	01745777	3A-013788997-0N	01-01-97/31-12-97	27-08-97	AT	ACT. ECONOM. 840	6.251
SANTAMARIA ASTARLOZA FRANCISCO JOSE	15965054	3A-013637797-0O	09-05-97/31-12-97	30-05-97	AT	ACT. ECONOM. 840	7.287
SECO LAZARO JOSE JAVIER	44130073	3A-013532397-0K	09-01-97/31-12-97	29-04-97	AT	ACT. ECONOM. 840	19.127
SUAREZ MERINO JUAN LUIS	28906712	3A-013655497-02	18-06-97/31-12-97	03-07-97	AT	ACT. ECONOM. 840	7.332
SUDO SL	B20597183	3A-013741297-06	16-06-97/31-12-97	29-07-97	AT	ACT. ECONOM. 840	25.560
TALLERES AZPEITIA SL	B20218046	3A-013695897-0E	01-01-96/31-12-96	18-07-97	AT	ACT. ECONOM. 840	53.384
TALLERES J J ECHEVERRIA SA	A20064531	3A-013728297-0B	01-01-97/31-12-97	29-07-97	AT	ACT. ECONOM. 840	69.333
THIAW ALIOUNE	X0258766Q	3A-013673497-0Y	20-05-97/31-12-97	03-07-97	AT	ACT. ECONOM. 840	11.309
TOLEDO FLORES PEDRO	15944738	3A-013415697-08	01-01-97/31-12-97	29-04-97	AT	ACT. ECONOM. 840	10.930
TORTOLES GASCON RAUL	34091188	3A-013466697-0S	14-02-97/31-12-97	29-04-97	AT	ACT. ECONOM. 840	17.533
TRANSASTIR SL	B20470373	3A-013413397-04	06-02-97/31-12-97	29-04-97	AT	ACT. ECONOM. 840	43.694
TRANSPORTES PAULINO BARRENECHEA SL	B20363693	3A-013637997-0C	28-04-97/31-12-97	30-05-97	AT	ACT. ECONOM. 840	15.044
TXAIKA SL	B20506960	3A-013771197-0L	03-08-97/31-12-97	27-08-97	AT	ACT. ECONOM. 840	6.598
TXAIKA SL	B20506960	3A-013771097-0R	03-07-97/31-12-97	27-08-97	AT	ACT. ECONOM. 840	7.918
UGARTE ARAMBURUZABALA JESUS	15872806	3A-013679397-0Y	05-06-97/31-12-97	03-07-97	AT	ACT. ECONOM. 840	7.390
URBIETA ZUBIRIA JOSE ANGEL	35768876	3A-013459197-0A	01-04-97/31-12-97	29-04-97	AT	ACT. ECONOM. 840	17.063
URDAMPILLETA ROIG CARLOS	44142439	3A-013614697-0X	01-05-97/31-12-97	30-05-97	AT	ACT. ECONOM. 840	12.751
URKILAN CB	E20594099	3A-013613497-0G	01-05-97/31-12-97	30-05-97	AT	ACT. ECONOM. 840	8.015

Zergaduna *Contribuyente*	*NA-IFZ* *DNI-NIF*	*Likidazio zk.* *N.º liquidación*	*Likidazio aldia* *Per. liquidado*	*Zor. data* *F. Contr.*	*AP* *AP*	*Kontzeptua* *Concepto*	*Zenbat.* *Importe*
URKOLA IRIARTE ARANTXA	34097237	3A-013363697-0M	12-03-97/31-12-97	29-04-97	AT	ACT. ECONOM. 840	11.309
USANDIZAGA ORMAZABAL MIGUEL M	15927119	3A-013773097-0D	01-07-97/31-12-97	27-08-97	AT	ACT. ECONOM. 840	21.062
VICENT MARTINEZ ANTONIO	15882614	3A-013657897-00	19-05-97/31-12-97	03-07-97	AT	ACT. ECONOM. 840	8.445
VILLANUEVA SOLERA JUAN CARLOS	35771858	3A-013444397-06	01-04-97/31-12-97	29-04-97	AT	ACT. ECONOM. 840	13.460
VITALDIET SL	B20464442	3A-013750397-0Y	01-01-96/31-03-96	07-08-97	AT	ACT. ECONOM. 840	4.473
ZABALA MADINA CARLOS	15235165	3A-013631097-00	22-04-97/31-12-97	30-05-97	AT	ACT. ECONOM. 840	7.813
ZABALA OLAZABAL JOSE M	15190775	3A-013385497-02	01-01-97/31-12-97	29-04-97	AT	ACT. ECONOM. 840	12.668
ZARZOSA CB	E20600953	3A-013763797-0G	01-08-97/31-12-97	27-08-97	AT	ACT. ECONOM. 840	19.457
ZUBIRIA GARRO ISIDRO	15964653	3A-013546097-01	01-01-97/31-12-97	29-04-97	AT	ACT. ECONOM. 840	295.596
ZULOAGA ECHEVERRIA JOSE MIGUEL	72437530	3A-013360497-0J	01-03-97/31-12-97	29-04-97	AT	ACT. ECONOM. 840	9.523
ANDAMIOS Y ESTRUCTURAS DONOSTI SL	B20563250	3A-013445697-0H	01-01-97/31-12-97	29-04-97	AT	ACT. ECONOM. 841	10.498
CONSTRUCCIONES BIO ETXE SL	B20584926	3A-013556097-0S	01-03-97/31-12-97	29-04-97	AT	ACT. ECONOM. 841	6.210
CONSTRUCCIONES ILIA CB	E20587390	3A-013378697-0E	02-04-97/31-12-97	29-04-97	AT	ACT. ECONOM. 841	5.123
LUQUE NUÑEZ RAFAEL	15939976	3A-013728497-0Z	07-06-97/31-12-97	29-07-97	AT	ACT. ECONOM. 841	8.006
ANGUERA GORROCHATEGUI M ELENA	15375122	57-821988500-0H	01-07-97/01-07-97	16-07-97	SE	A.E. 840 (SANCION)	15.000
CERRATO LAGARES ANA M	15885929	57-821984900-0L	01-07-97/01-07-97	16-07-97	SE	A.E. 840 (SANCION)	15.000
DANONTZAT SCL	F20467684	57-821981600-0O	01-07-97/01-07-97	16-07-97	SE	A.E. 840 (SANCION)	15.000
DANONTZAT SCL	F20467684	57-821981700-0I	01-07-97/01-07-97	16-07-97	SE	A.E. 840 (SANCION)	15.000
DANONTZAT SCL	F20467684	57-821981800-0C	01-07-97/01-07-97	16-07-97	SE	A.E. 840 (SANCION)	15.000
ECHARRI SAN JUAN CECILIA	72633021	57-821988000-0B	01-07-97/01-07-97	16-07-97	SE	A.E. 840 (SANCION)	15.000
GARCIA AGUADO JOSE HILARIO	15946590	57-821991600-0F	01-07-97/01-07-97	16-07-97	SE	A.E. 840 (SANCION)	15.000
GARCIA HERVALEJO VALENTIN	15240417	57-821991800-03	01-07-97/01-07-97	16-07-97	SE	A.E. 840 (SANCION)	15.000
GARCIA HERVALEJO VALENTIN	15240417	57-821991900-0X	01-07-97/01-07-97	16-07-97	SE	A.E. 840 (SANCION)	15.000
GARMENDIA CORTAJARENA JOSE M	15058762	57-822330200-07	18-07-97/18-07-97	13-08-97	SE	A.E. 840 (SANCION)	15.000
GARMENDIA CORTAJARENA JOSE M	15058762	57-822330300-01	18-07-97/18-07-97	13-08-97	SE	A.E. 840 (SANCION)	15.000
GORRITXO MERINO JOSE M	15888695	57-821992900-0Q	01-07-97/01-07-97	16-07-97	SE	A.E. 840 (SANCION)	15.000
ISCOP INTEGRACION SERVICIOS COOPERAT SCL	F20432902	57-821983300-0S	01-07-97/01-07-97	16-07-97	SE	A.E. 840 (SANCION)	15.000
ISCOP INTEGRACION SERVICIOS COOPERAT SCL	F20432902	57-821984000-03	01-07-97/01-07-97	16-07-97	SE	A.E. 840 (SANCION)	15.000
ITURRIA BUISSAN ANA M	15236615	57-821988600-0B	01-07-97/01-07-97	16-07-97	SE	A.E. 840 (SANCION)	15.000
LANDA ERRAZQUIN BEÑAT	44160405	57-821980400-07	01-07-97/01-07-97	16-07-97	SE	A.E. 840 (SANCION)	15.000
MANGA JUANES SATURNINO	15881206	57-821990500-0S	01-07-97/01-07-97	16-07-97	SE	A.E. 840 (SANCION)	15.000
MENDELA ARANA JOSE IGNACIO	78864942	57-821979200-01	01-07-97/01-07-97	16-07-97	SE	A.E. 840 (SANCION)	15.000
MENDIZABAL AGUIRRE JESUS M	72430253	57-821986200-0D	01-07-97/01-07-97	16-07-97	SE	A.E. 840 (SANCION)	15.000
ORTEGA BUSTINDUY TERESITA	34098410	57-822331300-0U	18-07-97/18-07-97	13-08-97	SS	A.E. 840 (SANCION)	25.000
TXAPOPER SL	B20350898	57-821983700-04	01-07-97/01-07-97	16-07-97	SE	A.E. 840 (SANCION)	15.000
ZUBIAURRE OTEGUI ION IOSEBA	15971093	57-821987900-00	01-07-97/01-07-97	16-07-97	SE	A.E. 840 (SANCION)	15.000
FONTANERIA LAGUNAK CB	E20121679	57-821994400-06	01-07-97/01-07-97	16-07-97	SE	A.E. 841 (SANCION)	15.000
MADRILEÑA DE PERECEDEROS SL	B20418877	57-821995200-0B	01-07-97/01-07-97	16-07-97	SE	A.E. 841 (SANCION)	15.000
TXAPOPER SL	B20350898	57-821995100-0H	01-07-97/01-07-97	16-07-97	SE	A.E. 841 (SANCION)	15.000

OBRA HIDRAULIKO ETA HIRIGINTZA DEPARTAMENTUA

Obra Hidraulikoetako Zuzendaritza Nagusia

Oria Garaiko (Goierri) intertzeptoŕearen eta adar osagarrien proiektua behin betiko onartzea. Lehen zatia: Zaldibiako saneamendua Ordiziakoarekin lotzea (Gakoa: 27-SC-6/97).

Diputatu Kontseiluak, 1997ko abenduaren 2an, ondorengo erabakia hartu du:

«Lehenengo. Behin betiko onartzea «Oria Garaiko (Goierri) intertzeptorea eta adar osagarriak, 1. zatia: Zaldibiako eta Ordiziako saneamenduak lotzeko proiektua» (Gakoa: 27-SC-6/97) eta herri onurakotzat jotzea.

Proiektua jendaurrean egon den bitartean aurkeztutako alegazioak, eraba-kiaren azalpeneko zatian adierazten den moduan onartu eta ukatu egiten dira.

Bigarren. Erasandako ondasun eta eskubideak hartu beharrekotzat jotzea. Aipatu ondasunak honekin batera doan eranskinean jasotzen dira.

Hirugarren. Eusko Jaurlaritzari eskatzea obrak premiazkotzat jo ditzala, Derrigorrezko Desjabetzapen Legeak 52. artikuluan xedatutako ondorioetarako, aldi berean adierazitako lurzatien preziojustua ezartzeko tramiteei ekinez.

DEPARTAMENTO DE OBRAS HIDRAULICAS Y URBANISMO

Dirección General de Obras Hidráulicas

Aprobación definitiva del Proyecto Interceptor del Alto Oria (Goierri) y ramales complementarios 1.er Tramo: Conexión del Saneamiento de Zaldibia con el de Ordizia» (Clave: 27-SC-6/97).

El Consejo de Diputados con fecha 2 de diciembre de 1997, ha adoptado el siguiente Acuerdo:

«Primero. Aprobar definitivamente el Proyecto de «Interceptor del Alto Oria (Goierri) y ramales complementarios 1.er Tramo: Conexión del Saneamiento de Zaldibia con el de Ordizia» (Clave: 27-SC-6/97), declarando su utilidad pública.

Se estiman y desestiman las alegaciones al Proyecto, presentadas en el trámite de información pública, en la forma señalada en la parte expositiva de este Acuerdo.

Segundo. Declarar la necesidad de ocupación de los bienes y derechos afectados y que son los que figuran en el anexo adjunto.

Tercero. Solicitar al Gobierno Vasco la declaración de urgencia de las obras, a los efectos de lo dispuesto en el art. 52 de la Ley de Expropiación forzosa, iniciando al mismo tiempo los trámites de fijación del justiprecio de las citadas fincas.

Erabaki hau behin betikoa da eta administrazio bidea amaitzen du. Nahi izanez gero, administrazioarekiko auzi errekurtsoa aurkez dezake interesatuak Euskadiko Justiziako Auzi-tegi Nagusiak Bilbon duen Adminis-trazioarekiko Auzietako Sailan, erabaki hau jakinarazi eta biharamunetik bi hilabeteko epean, aldez aurretik Diputatuen Kontseiluari adierazita, Herri Administrazio Guztien Zuzenbide Arauen eta Administrazio Jardunbidearen Legeak 110.3 artikuluan dioena betez».

Donostia, 1997ko abenduak 11.—Javier Capdevila, Idazkari Teknikoak.

(6928) (12309)

Eraskina: Oria Garaiko Interzeptorearen eta Adar Osagarrien Proiektua. 1. Zatia: Zaldibiako Saneamendua Ordiziakoarekin Lotzea Proiektuak (Gakoa: 27-SC-6/97-) erasandako ondasun eta eskubideen zerrenda.

ORDIZIAKO UDALERRIA

— Lurzati zk. 127

Jabea: Gobierno Vasco Servicio Territorial de Aguas Gipuzkoa.

Helbidea: P.º Fueros, 1-1.º Donostia.

Desjabetzapena: 9 m^2.

Katastroko izaera: Ibaia.

— Lurzati zk. 132

Jabea: Diputación Foral de Gipuzkoa.

Helbidea: Plaza Gipuzkoa, s/n. 20004 Donostia.

Desjabetzapena: 19 m^2.

Zortasuna: 1.283 m^2.

Aldi baterako lur-hartzea: 73 m^2.

Katastroko izaera: Errepidea.

— Lurzati zk. 136-1

Jabea: Orkli Sdad. Coop.

Helbidea: Ctra. Zaldibia, s/n. Apdo. 62. 20240 Ordizia.

Desjabetzapena: 5 m^2.

Zortasuna: 56 m^2.

Aldi baterako lur-hartzea: 80 m^2.

Mugak: Iparraldean, amundarain ibaia; Hegoaldean, G.F.A.; Ekialdean, Balerdi; Mendebaldean, finkaren gainerakoa.

Katastroko izaera: Hiritarra. Poligonoa: 18/12. Lurzatia: 012.

— Lurzati zk. 148

Jabea: Hnos. Balerdi Azpiroz.

Helbidea: C.º Aizpuru-etxeberri. 20240 Ordizia.

Desjabetzapena: 41 m^2.

Zortasuna: 1.603 m^2.

Aldi baterako lur-hartzea: 3.180 m^2.

Mugak: Iparraldean, finkaren gainerakoa eta ibaia; Hegoaldean, G.F.A.; Ekialdean, Goenaga, S.A.; Mendebaldean, Orkli, S.Coop.

Katastroko izaera: Hiritarra. Poligonoa: 18/12. Lurzatia: 013.

— Lurzati zk. 149

Jabea: Goenaga, S.A.

Helbidea: B.º Elbarrena. Ctra. Zaldibia. 20240 Ordizia.

Desjabetzapena: 18 m^2.

Zortasuna: 388 m^2.

Aldi baterako lur-hartzea: 418 m^2.

Mugak: Iparraldean, Balerdi; Hegoaldean eta Mendebaldean, G.F.A.; Ekialdean, ibaia.

Katastroko izaera: Hiritarra. Poligonoa: 26/12. Lurzatia: 014.

El presente Acuerdo es definitivo y pone fin a la vía administrativa, pudiendo interponerse contra el mismo recurso contencioso-administrativo ante la Sala de lo Contencioso-Administrativo del Tribunal Superior de Justicia del País Vasco en Bilbao, en el plazo de dos meses a partir de su notificación previa la comunicación a este Consejo de Diputados prevista en el artículo 110.3 de la Ley de Régimen Jurídico de las Administraciones Públicas y del Procedimiento Administrativo Común».

Donostia-San Sebatián, a 11 de diciembre de 1997.—El Secretario Técnico, Javier Capdevila.

(6928) (12309)

Anexo: Relación de bienes y derechos afectados por el Proyecto de Interceptor del Alto Oria (Goierri) y Ramales Complementarios. 1.er Tramo: Conexión del Saneamiento de Zaldibia con el de Ordizia (Clave 27-SC-6/97).

TERMINO MUNICIPAL DE ORDIZIA

— Parcela n.º 127

Propietario: Gobierno Vasco Servicio Territorial de Aguas Gipuzkoa.

Domicilio: P.º Fueros, 1-1.º Donostia-San Sebastián.

Expropiación: 9 m^2.

Naturaleza Catastral: Río.

— Parcela n.º 132

Propietario: Diputación Foral de Gipuzkoa.

Domicilio: Plaza Gipuzkoa, s/n. 20004 Donostia-San Sebastián.

Expropiación: 19 m^2.

Servidumbre: 1.283 m^2.

Ocupación Temporal: 73 m^2.

Naturaleza Catastral: Carretera.

— Parcela n.º 136-1

Propietario: Orkli Sdad. Coop.

Domicilio: Ctra. Zaldibia, s/n. Apdo. 62. 20240 Ordizia.

Expropiación: 5 m^2.

Servidumbre: 56 m^2.

Ocupación Temporal: 80 m^2.

Linderos: Norte, río Amundarin; Sur, D.F.G.; Este, Balerdi; Oeste, resto de finca.

Naturaleza Catastral: Urbana. Polígono: 18/12. Parcela: 012.

— Parcela n.º 148

Propietario: Hnos. Balerdi Azpiroz.

Domicilio: C.º Aizpuru-etxeberri. 20240 Ordizia.

Expropiación: 41 m^2.

Servidumbre: 1.603 m^2.

Ocupación Temporal: 3.180 m^2.

Linderos: Norte, resto de finca y río; Sur, D.F.G.; Este, Goenaga, S.A.; Oeste, Orkli, S.Coop.

Naturaleza Catastral: Urbana. Polígono: 18/12. Parcela: 013.

— Parcela n.º 149

Propietario: Goenaga, S.A.

Domicilio: B.º Elbarrena. Ctra. Zaldibia. 20240 Ordizia.

Expropiación: 18 m^2.

Servidumbre: 388 m^2.

Ocupación Temporal: 418 m^2.

Linderos: Norte, Balerdi; Sur y Oeste, D.F.G.; Este, río.

Naturaleza Catastral: Urbana. Polígono: 26/12. Parcela: 014.

— *Lurzati zk. 149-ARR*
Jabea: Aceros Inoxidables Goenaga, S.L.
Helbidea: Ctra. Zaldibia, s/n. 20240 Ordizia.

— *Lurzati zk. 151*
Jabea: Hnos. Balerdi Azpiroz.
Helbidea: C.º Aizpuru-etxeberri. 20240 Ordizia.
Desjabetzapena: 18 m^2.
Zortasuna: 392 m^2.
Aldi baterako lur-hartzea: 539 m^2.
Mugak: Iparraldean, ibaia; Hegoaldean eta Mendebaldean, G.F.A.; Ekialdean, erreka eta ibaia.
Katastroko izaera: Hiritarra. Poligonoa: 26/12. Lurzatia: 015.

ZALDIBIAKO UDALERRIA

— *Lurzati zk. 152*
Jabea: Ignacio Oyarbide Erro.
Helbidea: Igarza etxea, 2. 20200 Beasain.
Desjabetzapena: 9 m^2.
Zortasuna: 134 m^2.
Aldi baterako lur-hartzea: 14 m^2.
Mugak: Iparraldean, erreka; Hegoaldean eta Mendebaldean, G.F.A.; Ekialdean, ibaia.
Katastroko izaera: Landalurra. Poligonoa: 1. Lurzatia: 16.

— *Lurzati zk. 155*
Jabea: José Manuel Irastorza Garmendia.
Helbidea: C.º Zaldibarre. 20247 Zaldibia.
Desjabetzapena: 14 m^2.
Zortasuna: 311 m^2.
Aldi baterako lur-hartzea: 631 m^2.
Mugak: Iparraldean, finkarne gainerakoa; Hegoaldean, G.F.A.; Ekialdean eta Mendebaldean, ibaia.
Katastroko izaera: Landalurra. Poligonoa: 1. Lurzatia: 6.

— *Lurzati zk. 157*
Jabea: Joaquín Mujika Tolosa.
Helbidea: C.º Jauregi. 20248 Arama.
Desjabetzapena: 18 m^2.
Zortasuna: 432 m^2.
Aldi baterako lur-hartzea: 703 m^2.
Mugak: Iparraldean, finkaren gainerakoa; Hegoaldean eta Ekialdean, G.F.A.; Mendebaldean, ibaia.
Katastroko izaera: Landalurra. Poligonoa: 1. Lurzatia: 5.

— *Lurzati zk. 157-ARR-1*
Jabea: Agustín Beloki.
Helbidea: C.º Sorron. 20247 Zaldibia.

— *Lurzati zk. 157-ARR-2*
Jabea: Zugasti Elkartea.
Helbidea: C.º Zugasti. 20247 Zaldibia.

— *Lurzati zk. 158*
Jabea: Zaldibiako Udala.
Helbidea: Santa Fe, 9. 20247 Zaldibia.
Desjabetzapena: 9 m^2.
Zortasuna: 110 m^2.
Aldi baterako lur-hartzea: 293 m^2.
Mugak: Iparraldean, Hegoaldean eta Mendebaldean, G.F.A.; Ekialdean, ibaia.
Katastroko izaera: Hiritarra. Poligonoa: 1/10. Lurzatia: 005.

— *Parcela n.º 149-ARR*
Propietario: Aceros Inoxidables Goenaga, S.L.
Domicilio: Ctra. Zaldibia, s/n. 20240 Ordizia.

— *Parcela n.º 151*
Propietario: Hnos. Balerdi Azpiroz.
Domicilio: C.º Aizpuru-etxeberri. 20240 Ordizia.
Expropiación: 18 m^2.
Servidumbre: 392 m^2.
Ocupación Temporal: 539 m^2.
Linderos: Norte, río; Sur y Oeste, D.F.G.; Este, regata y río.

Naturaleza Catastral: Urbana. Polígono: 26/12. Parcela: 015.

TERMINO MUNICIPAL DE ZALDIBIA

— *Parcela n.º 152*
Propietario: Ignacio Oyarbide Erro.
Domicilio: Igarza etxea, 2. 20200 Beasain.
Expropiación: 9 m^2.
Servidumbre: 134 m^2.
Ocupación Temporal: 14 m^2.
Linderos: Norte, regata; Sur y Oeste, D.F.G.; Este, río.

Naturaleza Catastral: Rústica. Polígono: 1. Parcela: 16.

— *Parcela n.º 155*
Propietario: José Manuel Irastorza Garmendia.
Domicilio: C.º Zaldibarre. 20247 Zaldibia.
Expropiación: 14 m^2.
Servidumbre: 311 m^2.
Ocupación Temporal: 631 m^2.
Linderos: Norte, resto de finca; Sur, D.F.G.; Este y Oeste, río.

Naturaleza Catastral: Rústica. Polígono: 1. Parcela: 6.

— *Parcela n.º 157*
Propietario: Joaquín Mujika Tolosa.
Domicilio: C.º Jauregi. 20248 Arama.
Expropiación: 18 m^2.
Servidumbre: 432 m^2.
Ocupación Temporal: 703 m^2.
Linderos: Norte, resto de finca; Sur y Este, D.F.G.; Oeste, río.

Naturaleza Catastral: Rústica. Polígono: 1. Parcela: 5.

— *Parcela n.º 157-ARR-1*
Propietario: Agustín Beloki.
Domicilio: C.º Sorron. 20247 Zaldibia.

— *Parcela n.º 157-ARR-2*
Propietario: Zugasti Elkartea.
Domicilio: C.º Zugasti. 20247 Zaldibia.

— *Parcela n.º 158*
Propietario: Zaldibiako Udala.
Domicilio: Santa Fe, 9. 20247 Zaldibia.
Expropiación: 9 m^2.
Servidumbre: 110 m^2.
Ocupación Temporal: 293 m^2.
Linderos: Norte, Sur y Oeste, D.F.G.; Este, río.

Naturaleza Catastral: Urbana. Polígono: 1/10. Parcela: 005.

Oria Garaiko (Goierri) intertzeptorearen eta adar osagarrien proiektua behin betiko onartzea. 2. zatia: Iurreko (Olaberria) eta Beasaingo saneamenduak lotzea. Intertzeptore orokorreko 1. fasea (Gakoa: 27-SC-7/97-1).

Diputatu Kontseiluak 1997ko abenduaren 2an, ondorengo erabakia hartu du:

«Lehenengo. Behin betiko onartzea «Oria Garaiko (Goierri) intertzeptorea eta adar osagarriak, 2. zatia: Iurreko (Olaberria) eta Beasaingo saneamenduak lotzea. Intertzeptore Orokorreko 1. faseko proiektua» eta herri onurakotzat jotzea.

Proiektua jendaurrean egon den bitartean aurkeztutako alegazioak, erabakiaren azalpeneko zatian adierazten den moduan onartu eta ezetsi egiten dira.

Bigarren. Erasandako ondasun eta eskubideak hartu beharrekotzat jotzea. Aipatu ondasunak honekin batera doan eranskinean jasotzen dira.

Hirugarren. Eusko Jaurlaritzari eskatzea obrak premiazkotzat jo ditzala, Derrigorrezko Desjabetzapen Legeak 52. artikuluan xedatutako ondorioetarako, aldi berean adierazitako lurzatien preziojustua ezartzeko tramiteei ekinez.

Erabaki hau behin betikoa da eta administrazio bidea amaitzen du. Nahi izanez gero, administrazioarekiko auzi errekurtsoa aurkez dezake interesatuak Euskadiko Justiziako Auzitegi Nagusiak Bilbon duen Administrazioarekiko Auzietako Sailan, erabaki hau jakinarazi eta biharamunetik bi hilabeteko epean, aldez aurretik Diputatuen Kontseiluari adierazita, Herri Administrazio Guztien Zuzenbide Arauen eta Administrazio Jardunbidearen Legeak 110.3 artikuluan dioena betez».

Donostia, 1997ko abenduak 11.—Javier Capdevila, Idazkari Teknikoak.

(6890) (12310)

Eraskina: Oria Garaiko (Goierri) Interzeptorearen Eta Adar Osagarrien Proiektua. 2. Zatia: Iurre (Olaberria) eta Beasaingo Saneamendua Lotzea. Interzeptore Orokorraren 1. Fasea Proiektuak (Gakoa: 27-SC-7/97-1) erasandako ondasun eta eskubideen zerrenda.

BEASAINGO UDALERRIA

— *Lurzati zk. 057.*

Jabea: José Luis Mujika Txapartegi.

Helbidea: Mujika, S.L. CN-1 Km. 419. 20200 Beasain.

Desjabetzapena: 36 m^2.

Zortasuna: 564 m^2.

Aldi baterako lur-hartzea: 1.412 m^2.

Mugak: Iparraldean, G.F.A; Hegoaldean, Olaberriako Udala; Ekialdean, finkaren gainerakoa; Mendebaldean, ibaia.

Katastroko izaera: Hiritarra. Poligonoa: 52/18. Lurzatia: 002.

— *Lurzati zk. 059.*

Jabea: Diputación Foral de Gipuzkoa.

Helbidea: Plaza Gipuzkoa, s/n. 20004 Donostia.

Desjabetzapena: 9 m^2.

Zortasuna: 20 m^2.

Aldi baterako lur-hartzea: 739 m^2.

Mugak: Iparraldean, Renfe; Hegoaldean, José Luis Mujika; Ekialdean, finkaren gainerakoa; Mendebaldean, ibaia.

Katastroko izaera: Errepidea.

Aprobación definitiva del Proyecto Interceptor del Alto Oria (Goierri) y ramales complementarios. 2.º tramo: Conexión del Saneamiento de Yurre (Olaberria) y Beasain. 1.ª Fase del Interceptor General (Clave 27-SC-7/97-1).

El Consejo de Diputados con fecha 2 de diciembre de 1997, ha adoptado el siguiente Acuerdo:

«Primero. Aprobar definitivamente el Proyecto de «Interceptor del Alto Oria (Goierri) y ramales complementarios. 2.º tramo: Conexión del Saneamiento de Yurre (Olaberria) y Beasain. 1.ª Fase del Interceptor General», declarando su utilidad pública.

Se estiman y desestiman las alegaciones al Proyecto, presentadas en el trámite de información pública, en la forma señalada en la parte expositiva de este Acuerdo.

Segundo. Declarar la necesidad de ocupación de los bienes y derechos afectados y que son los que figuran en el anexo adjunto.

Tercero. Solicitar al Gobierno Vasco la declaración de urgencia de las obras, a los efectos de lo dispuesto en el art. 52 de la Ley de Expropiación forzosa, iniciando al mismo tiempo los trámites de fijación del justiprecio de las citadas fincas.

El presente Acuerdo es definitivo y pone fin a la vía administrativa, pudiendo interponerse contra el mismo recurso contencioso-administrativo ante la Sala de lo Contencioso-Administrativo del Tribunal Superior de Justicia del País Vasco en Bilbao, en el plazo de dos meses a partir de su notificación previa la comunicación a este Consejo de Diputados prevista en el artículo 110.3 de la Ley de Régimen Jurídico de las Administraciones Públicas y del Procedimiento Administrativo Común».

Donostia-San Sebastián, a 11 de diciembre de 1997.—El Secretario Técnico, Javier Capdevila.

(6890) (12310)

Anexo: Relación de bienes y derechos afectados por el Proyecto de Interceptor del Alto Oria (Goierri) y Ramales Complementarios. Tramo 2.º: Conexión del Saneamiento de Yurre (Olaberria) y Beasain. 1.ª Fase del Interceptor General (Clave 27-SC-7/97-1).

TERMINO MUNICIPAL DE BEASAIN

— *Parcela n.º 057.*

Propietario: José Luis Mujika Txapartegi.

Domicilio: Mujika, S.L. CN-1 Km. 419. 20200 Beasain.

Expropiación: 36 m^2.

Servidumbre: 564 m^2.

Ocupación Temporal: 1.412 m^2.

Linderos: Norte, D.F.G; Sur, Ayuntamiento Olaberria; Este, resto de finca; Oeste, río.

Naturaleza Catastral: Urbana. Polígono: 52/18. Parcela: 002.

— *Parcela n.º 059.*

Propietario: Diputación Foral de Gipuzkoa.

Domicilio: Plaza Gipuzkoa, s/n. 20004 Donostia-San Sebastián.

Expropiación: 9 m^2.

Servidumbre: 20 m^2.

Ocupación Temporal: 739 m^2.

Linderos: Norte, Renfe; Sur, José Luis Mujika; Este, resto de finca; Oeste, río.

Naturaleza Catastral: Carretera.

— Lurzati zk. 060.

Jabea: Renfe (Att. Luis Mari García).

Helbidea: Plaza de España, 2. 48008 Bilbao.

Zortasuna: 129 m^2.

Aldi baterako lur-hartzea: 18 m^2.

Mugak: Iparraldean, Santiago Mendia; Hegoaldean, G.F.A; Ekialdean eta Mendebaldean, finkaren gainerakoa.

Katastroko izaera: Hiritarra. Poligonoa: 46/16.

— Lurzati zk. 062.

Jabea: Gobierno Vasco Servicio Territorial de Aguas Gipuzkoa.

Helbidea: P.º Fueros, 1-1.º Donostia.

Desjabetzapena: 9 m^2.

Zortasuna: 43 m^2.

Aldi baterako lur-hartzea: 125 m^2.

Mugak: Iparraldean, Hegoaldean eta Ekialdean, ibaia; Mendebaldean, finkaren gainerakoa.

Katastroko izaera: Hiritarra. Poligonoa: 46/16. Lurzatia: 001.

— Lurzati zk. 062-1.

Jabea: Santiago Mendia Arcelus.

Helbidea: B.º Antzizar, 10. Taller Mendiobe. 20200 Beasain.

Zortasuna: 87 m^2.

Mugak: Iparraldean eta Mendebaldean, ibaia; Hegoaldean, Renfe; Ekialdean, finkaren gainerakoa.

Katastroko izaera: Hiritarra. Poligonoa: 46/16. Lurzatia: 6,7.

— Lurzati zk. 063.

Jabea: Gobierno Vasco Servicio Territorial de Aguas Gipuzkoa.

Helbidea: P.º Fueros, 1-1.º Donostia.

Desjabetzapena: 45 m^2.

Zortasuna: 43 m^2.

Katastroko izaera: Ibaia.

— Lurzati zk. 064.

Jabea: Jesús Insausti Alustiza.

Helbidea: B.º La Cadena, 6. 20200 Beasain.

Aldi baterako lur-hartzea: 33 m^2.

Mugak: Iparraldean eta Mendebaldean: finkaren gainerakoa; Hegoaldean, ibaia; Ekialdean, Josefa Gaztañaga.

Katastroko izaera: Hiritarra. Poligonoa: 46/16. Lurzatia: 001.

— Lurzati zk. 065.

Jabea: Josefa Gaztañaga Iparragirre.

Helbidea: Casa Antzizar, 2-1.º 20200 Beasain.

Desjabetzapena: 9 m^2.

Zortasuna: 66 m^2.

Aldi baterako lur-hartzea: 178 m^2.

Mugak: Iparraldean, finkaren gainerakoa; Hegoaldean, ibaia; Ekialdean, Marcial Gaztañaga; Mendebaldean, Jesús Insausti.

Katastroko izaera: Hiritarra. Poligonoa: 46/16. Lurzatia: 001.

— Lurzati zk. 066.

Jabea: Marcial Gaztañaga Esnaola.

Helbidea: Filipinas, 4-2 A. 20200 Beasain.

Desjabetzapena: 18 m^2.

Zortasuna: 226 m^2.

Aldi baterako lur-hartzea: 310 m^2.

Mugak: Iparraldean, finkaren gainerakoa; Hegoaldean, ibaia; Ekialdean, Beasaingo Udala; Mendebaldean, Josefa Gaztañaga.

Katastroko izaera: Hiritarra. Poligonoa: 46/16. Lurzatia: 002.

— Parcela n.º 060.

Propietario: Renfe (Att. Luis Mari García).

Domicilio: Plaza de España, 2. 48008 Bilbao.

Servidumbre: 129 m^2.

Ocupación Temporal: 18 m^2.

Linderos: Norte, Santiago Mendia; Sur, D.F.G; Este y Oeste, resto de finca.

Naturaleza Catastral: Urbana. Polígono: 46/16.

— Parcela n.º 062.

Propietario: Gobierno Vasco Servicio Territorial de Aguas Gipuzkoa.

Domicilio: P.º Fueros, 1-1.º Donostia-San Sebastián.

Expropiación: 9 m^2.

Servidumbre: 43 m^2.

Ocupación Temporal: 125 m^2.

Linderos: Norte, Sur y Este, río; Oeste, resto de finca.

Naturaleza Catastral: Urbana. Polígono: 46/16. Parcela: 001.

— Parcela n.º 062-1.

Propietario: Santiago Mendia Arcelus.

Domicilio: B.º Antzizar, 10. Taller Mendiobe. 20200 Beasain.

Servidumbre: 87 m^2.

Linderos: Norte y Oeste, río; Sur, Renfe; Este, resto de finca.

Naturaleza Catastral: Urbana. Polígono: 46/16. Parcela: 6,7.

— Parcela n.º 063.

Propietario: Gobierno Vasco Servicio Territorial de Aguas Gipuzkoa.

Domicilio: P.º Fueros, 1-1.º Donostia-San Sebastián.

Expropiación: 45 m^2.

Servidumbre: 43 m^2.

Naturaleza Catastral: Río.

— Parcela n.º 064.

Propietario: Jesús Insausti Alustiza.

Domicilio: B.º La Cadena, 6. 20200 Beasain.

Ocupación Temporal: 33 m^2.

Linderos: Norte y Oeste, resto de finca; Sur, río; Este, Josefa Gaztañaga.

Naturaleza Catastral: Urbana. Polígono: 46/16. Parcela: 001.

— Parcela n.º 065.

Propietario: Josefa Gaztañaga Iparragirre.

Domicilio: Casa Antzizar, 2-1.º 20200 Beasain.

Expropiación: 9 m^2.

Servidumbre: 66 m^2.

Ocupación Temporal: 178 m^2.

Linderos: Norte, resto de finca; Sur, río; Este, Marcial Gaztañaga; Oeste, Jesús Insausti.

Naturaleza Catastral: Urbana. Polígono: 46/16. Parcela: 001.

— Parcela n.º 066.

Propietario: Marcial Gaztañaga Esnaola.

Domicilio: Filipinas, 4-2.º A. 20200 Beasain.

Expropiación: 18 m^2.

Servidumbre: 226 m^2.

Ocupación Temporal: 310 m^2.

Linderos: Norte, resto de finca; Sur, río; Este, Ayuntamiento de Beasain; Oeste, Josefa Gaztañaga.

Naturaleza Catastral: Urbana. Polígono: 46/16. Parcela: 002.

— Lurzati zk. 066-ARR.
Jabea: José Ramón Amaya Hernández.
Helbidea: Marcial enea, 8. 20200 Beasain.

— Lurzati zk. 068.
Jabea: Beasaingo Udala.
Helbidea: San Martín Plaza, 2. 20200 Beasain.
Desjabetzapena: 1.904 m^2.
Zortasuna: 5.489 m^2.
Aldi baterako lur-hartzea: 44.022 m^2.
Katastroko izaera: Errepidea.

— Lurzati zk. 068-1.
Jabea: Comunidad de Propietarios C/José Miguel.
Helbidea: José Miguel, 12-14-16. 20200 Beasain.
Zortasuna: 29 m^2.
Mugak: Iparraldean eta Ekialdean, Beasaingo Udala; Hegoaldean, ibaia; Mendebaldean, finkaren gainerakoa.
Katastroko izaera: Hiritarra. Poligonoa: 43/77. Lurzatia: 004.

— Lurzati zk. 068-2.
Jabea: Comunidad de Propietarios C/Foru, 22.
Helbidea: Foru, 22-3.º izda. 20200 Beasain.
Aldi baterako lur-hartzea: 44 m^2.
Mugak: Iparraldean eta Mendebaldean, finkaren gainerakoa; Hegoaldean eta Ekialdean, Beasaingo Udala.
Katastroko izaera: Hiritarra. Poligonoa: 31/44. Lurzatia: 006.

— Lurzati zk. 068-3.
Jabea: Comunidad de Propietarios C/Foru, 20.
Helbidea: Foru, 20. 20200 Beasain.
Aldi baterako lur-hartzea: 26 m^2.
Mugak: Iparraldean eta Ekialdean, finkaren gainerakoa; Hegoaldean eta Mendebaldean, Beasaingo Udala.
Katastroko izaera: Hiritarra. Poligonoa: 31/44. Lurzatia: 007.

— Lurzati zk. 075.
Jabea: Hrdos. de J.J. Zunzunegi Aseginolaza.
Helbidea: Idiáquez, 3-3.º Donostia.
Aldi baterako lur-hartzea: 180 m^2.
Mugak: Iparraldean, José M.ª Irastorza; Hegoaldean eta Mendebaldean, Beasaingo Udala; Ekialdean, Santiago Emparanza.
Katastroko izaera: Hiritarra. Poligonoa: 30/30. Lurzatia: 1/4.

— Lurzati zk. 075-1.
Jabea: José M.ª Irastorza Lopetegi.
Helbidea: Foru, 64-3.º 20200 Beasain.
Zortasuna: 96 m^2.
Aldi baterako lur-hartzea: 335 m^2.
Mugak: Iparraldean eta Mendebaldean, Beasaingo Udala; Hegoaldean, Zunzunegi; Ekialdean, finkaren gainerakoa.
Katastroko izaera: Hiritarra. Poligonoa: 40/29. Lurzatia: 001.

— Lurzati zk. 075-ARR-1.
Jabea: Ana Azurmendi.
Helbidea: Casa Dolarea. B.º Igarza. 20200 Beasain.

— Lurzati zk. 075-ARR-2.
Jabea: Viudo de M.ª Carmen Garayalde.
Helbidea: Casa Dolarea. Avda. de Navarra, 57. 20200 Beasain.

— Parcela n.º 066-ARR.
Propietario: José Ramón Amaya Hernández.
Domicilio: Marcial enea, 8. 20200 Beasain.

— Parcela n.º 068.
Propietario: Ayuntamiento de Beasain.
Domicilio: San Martín Plaza, 2. 20200 Beasain.
Expropiación: 1.904 m^2.
Servidumbre: 5.489 m^2.
Ocupación Temporal: 44.022 m^2.
Naturaleza Catastral: Carretera.

— Parcela n.º 068-1.
Propietario: Comunidad de Propietarios C/ José Miguel.
Domicilio: José Miguel, 12-14-16. 20200 Beasain.
Servidumbre: 29 m^2.
Linderos: Norte y Este, Ayuntamiento de Beasain; Sur, río; Oeste, resto de finca.
Naturaleza Catastral: Urbana. Polígono: 43/77. Parcela: 004.

— Parcela n.º 068-2.
Propietario: Comunidad de Propietarios C/ Foru, 22.
Domicilio: Foru, 22-3.º izda. 20200 Beasain.
Ocupación Temporal: 44 m^2.
Linderos: Norte, resto de finca; Sur, Este y Oeste, Ayuntamiento de Beasain.
Naturaleza Catastral: Urbana. Polígono: 31/44. Parcela: 006.

— Parcela n.º 068-3.
Propietario: Comunidad de Propietarios C/ Foru, 20.
Domicilio: Foru, 20. 20200 Beasain.
Ocupación Temporal: 26 m^2.
Linderos: Norte y Este, resto de finca; Sur y Oeste, Ayuntamiento de Beasain.
Naturaleza Catastral: Urbana. Polígono: 31/44. Parcela: 007.

— Parcela n.º 075.
Propietario: Hrdos. de J.J. Zunzunegi Aseginolaza.
Domicilio: Idiáquez, 3-3.º Donostia-San Sebastián.
Ocupación Temporal: 180 m^2.
Linderos: Norte, José M.ª Irastorza; Sur y Oeste, Ayuntamiento de Beasain; Este, Santiago Emparanza.
Naturaleza Catastral: Urbana. Polígono: 30/30. Parcela: 1/4.

— Parcela n.º 075-1.
Propietario: José M.ª Irastorza Lopetegi.
Domicilio: Foru, 64-3.º 20200 Beasain.
Servidumbre: 96 m^2.
Ocupación Temporal: 335 m^2.
Linderos: Norte y Oeste, Ayuntamiento de Beasain; Sur, Zunzunegi; Este, resto de finca.
Naturaleza Catastral: Urbana. Polígono: 40/29. Parcela: 001.

— Parcela n.º 075-ARR-1.
Propietario: Ana Azurmendi.
Domicilio: Casa Dolarea. B.º Igarza. 20200 Beasain.

— Parcela n.º 075-ARR-2.
Propietario: Viudo de M.ª Carmen Garayalde.
Domicilio: Casa Dolarea. Avda. de Navarra, 57. 20200 Beasain.

— Lurzati zk. 077.

Jabea: Santiago Esperanza.

Helbidea: Casa Ermentari, 20. 20200 Beasain.

Aldi baterako lur-hartzea: 79 m².

Mugak: Iparraldean, finkaren gainerakoa; Hegoaldean, Beasaingo Udala; Ekialdean eta Mendebaldean, Zunzunegi.

Katastroko izaera: Hiritarra. Poligonoa: 40/30. Lurzatia: 002.

— Lurzati zk. 078.

Jabea: Matias Albisu Aseginolaza.

Helbidea: Avda. Navarra, 24. 20200 Beasain.

Desjabetzapena: 112 m².

Aldi baterako lur-hartzea: 101 m².

Mugak: Iparraldean, Beasaingo Udala; Hegoaldean eta Ekialdean, finkaren gainerakoa; Mendebaldean, Santiago Esperanza.

Katastroko izaera: Hiritarra. Poligonoa: 40/21. Lurzatia: 015.

— Lurzati zk. 079.

Jabea: Hrdos. de J.J. Zunzunegi Aseginolaza.

Helbidea: Idiáquez, 3-3.º Donostia.

Aldi baterako lur-hartzea: 79 m².

Mugak: Iparraldean eta Ekialdean, finkaren gainerakoa; Hegoaldean, Beasaingo Udala; Mendebaldean, Santiago Emparanza.

Katastroko izaera: Hiritarra. Poligonoa: 40/30. Lurzatia: 004.

— Lurzati zk. 080-1.

Jabea: José Gregorio Irizar Lizarazu.

Helbidea: Avda. Navarra, 16. 20200 Beasain.

Aldi baterako lur-hartzea: 154 m².

Mugak: Iparraldean, Beasaingo Udala; Hegoaldean, finkaren gainerakoa; Ekialdean, Talleres Azpeitia.

Katastroko izaera: Hiritarra. Poligonoa: 40/34. Lurzatia: 004.

— Lurzati zk. 082.

Jabea: Alberto Dorronsoro Murgiondo.

Helbidea: Avda. Navarra, 10. 20200 Beasain.

Zortasuna: 80 m².

Aldi baterako lur-hartzea: 125 m².

Mugak: Iparraldean eta Mendebaldean, finkaren gainerakoa; Hegoaldean, Fenfe; Ekialdean, Bereciartua anaiak.

Katastroko izaera: Hiritarra. Poligonoa: 41/34. Lurzatia: 002.

— Lurzati zk. 082-1.

Jabea: Hermanos Bereciartua.

Helbidea: Zubizkitza, 60. 20210 Lazkao.

Zortasuna: 113 m².

Aldi baterako lur-hartzea: 155 m².

Mugak: Iparraldean, Transp.Guipuzcoana; Hegoaldean eta Ekialdean, Renfe; Mendebaldean, Alberto Dorronsoro.

Katastroko izaera: Hiritarra. Poligonoa: 41/34. Lurzatia: 001.

— Lurzati zk. 082-1-ARR.

Jabea: Beasaingo Udala.

Helbidea: San Martín Plaza, 2. 20200 Beasain.

— Lurzati zk. 083.

Jabea: Renfe (Att. Luis Mari García).

Helbidea: Plaza de España, 2. 48008 Bilbao.

Desjabetzapena: 140 m².

Zortasuna: 2.862 m².

Aldi baterako lur-hartzea: 1.435 m².

Mugak: Iparraldean eta Hegoaldean, finkaren gainerakoa; Ekialdean eta Mendebaldean, Beasaingo Udala.

Katastroko izaera: Hiritarra. Poligonoa: 41/34. Lurzatia: 1/1/4.

— Parcela n.º 077.

Propietario: Santiago Esperanza.

Domicilio: Casa Ermentari, 20. 20200 Beasain.

Ocupación Temporal: 79 m².

Linderos: Norte, resto de finca; Sur, Ayuntamiento de Beasain; Este y Oeste, Zunzunegi.

Naturaleza Catastral: Urbana. Polígono: 40/30. Parcela: 002.

— Parcela n.º 078.

Propietario: Matías Albisu Aseginolaza.

Domicilio: Avda. Navarra, 24. 20200 Beasain.

Expropiación: 112 m².

Ocupación Temporal: 101 m².

Linderos: Norte, Ayuntamiento de Beasain; Sur y Este, resto de finca; Oeste, Santiago Esperanza.

Naturaleza Catastral: Urbana. Polígono: 40/21. Parcela: 015.

— Parcela n.º 079.

Propietario: Hrdos. de J.J. Zunzunegi Aseginolaza.

Domicilio: Idiáquez, 3-3.º Donostia-San Sebastián.

Ocupación Temporal: 79 m².

Linderos: Norte y Este, resto de finca; Sur, Ayuntamiento de Beasain; Oeste, Santiago Emparanza.

Naturaleza Catastral: Urbana. Polígono: 40/30. Parcela: 004.

— Parcela n.º 080-1.

Propietario: José Gregorio Irizar Lizarazu.

Domicilio: Avda. Navarra, 16. 20200 Beasain.

Ocupación Temporal: 154 m².

Linderos: Norte, Ayuntamiento de Beasain; Sur, resto de finca; Este, Talleres Azpeitia.

Naturaleza Catastral: Urbana. Polígono: 40/34. Parcela: 004.

— Parcela n.º 082.

Propietario: Alberto Dorronsoro Murgiondo.

Domicilio: Avda. Navarra, 10. 20200 Beasain.

Servidumbre: 80 m².

Ocupación Temporal: 125 m².

Linderos: Norte y Oeste, resto de finca; Sur, Renfe; Este, Hnos. Bereciartua.

Naturaleza Catastral: Urbana. Polígono: 41/34. Parcela: 002.

— Parcela n.º 082-1.

Propietario: Hermanos Bereciartua.

Domicilio: Zubizkitza, 60. 20210 Lazkao.

Servidumbre: 113 m².

Ocupación Temporal: 155 m².

Linderos: Norte, Transp. Guipuzcoana; Sur y Este, Renfe; Oeste, Alberto Dorronsoro.

Naturaleza Catastral: Urbana. Polígono: 41/34. Parcela: 001.

— Parcela n.º 082-1-ARR.

Propietario: Ayuntamiento de Beasain.

Domicilio: San Martín Plaza, 2. 20200 Beasain.

— Parcela n.º 083.

Propietario: Renfe (Att. Luis Mari García).

Domicilio: Plaza de España, 2. 48008 Bilbao.

Expropiación: 140 m².

Servidumbre: 2.862 m².

Ocupación Temporal: 1.435 m².

Linderos: Norte y Sur, resto de finca; Este y Oeste, Ayuntamiento de Beasain.

Naturaleza Catastral: Urbana. Polígono: 41/34. Parcela: 1/1/4.

— Lurzati zk. 090.

Jabea: Diputación Foral de Gipuzkoa.

Helbidea: Plaza Gipuzkoa, s/n. 20004 Donostia.

Zortasuna: 224 m^2.

Mugak: Iparraldean, Renfe; Hegoaldean, C.C. Sempere; Ekialdean eta Mendebaldean, finkaren gainerakoa.

Katastroko izaera: Errepidea.

— Lurzati zk. 092.

Jabea: Junta Propietarios Centro Comercial Senpere.

Helbidea: J. Iturralde, 5-bajo (Sr. Eloy Díaz). 20200 Beasain.

Desjabetzapena: 54 m^2.

Zortasuna: 917 m^2.

Aldi baterako lur-hartzea: 1.829 m^2.

Mugak: Iparraldean, G.F.A; Hegoaldean eta Mendebaldean, finkaren gainerakoa; Ekialdean, ibaia.

Katastroko izaera: Hiritarra. Poligonoa: 51/79. Lurzatia: 002.

OLABERRIKO UDALERRIA

— Lurzati zk. 005.

Jabea: Olaberriako Udala.

Helbidea: Plaza San Juan, s/n. 20212 Olaberria.

Desjabetzapena: 9 m^2.

Zortasuna: 86 m^2.

Mugak: Iparraldean, Hegoaldean eta Ekialdean, finkaren gainerakoa; Mendebaldean, G.F.A.

Katastroko izaera: Errepidea.

— Lurzati zk. 033.

Jabea: Diputación Foral de Gipuzkoa.

Helbidea: Plaza Gipuzkoa, s/n. 20004 Donostia.

Desjabetzapena: 85 m^2.

Zortasuna: 739 m^2.

Mugak: Iparraldean eta Hegoaldean, finkaren gainerakoa; Ekialdean, Olaberriako Udala eta G.F.A; Mendebaldean, Aristrain, S.L.

Katastroko izaera: Errepidea.

— Lurzati zk. 039.

Jabea: Siderurgia Aristrain Olaberria, S.L.

Helbidea: B.º Iurre. 20212 Olaberria.

Desjabetzapena: 144 m^2.

Zortasuna: 4.165 m^2.

Aldi baterako lur-hartzea: 6.447 m^2.

Mugak: Iparraldean, I.E.G.H.,S.A; Hegoaldean eta Mendebaldean, finkaren gainerakoa; Ekialdean, G.F.A.

Katastroko izaera: Hiritarra. Poligonoa: 4/03. Lurzatia: 004.

— Lurzati zk. 040.

Jabea: Siderurgia Aristrain Olaberria, S.L.

Helbidea: B.º Iurre. 20212 Olaberria.

Desjabetzapena: 9 m^2.

Zortasuna: 9 m^2.

Aldi baterako lur-hartzea: 104 m^2.

Mugak: Iparraldean, G.F.A; Hegoaldean, Ekialdean eta Mendebaldean, finkaren gainerakoa.

Katastroko izaera: Hiritarra. Poligonoa: 4/10. Lurzatia: 011.

— Parcela n.º 090.

Propietario: Diputación Foral de Gipuzkoa.

Domicilio: Plaza Gipuzkoa, s/n. 20004 Donostia-San Sebastián.

Servidumbre: 224 m^2.

Linderos: Norte, Renfe; Sur, C.C. Sempere; Este y Oeste, resto de finca.

Naturaleza Catastral: Carretera.

— Parcela n.º 092.

Propietario: Junta Propietarios Centro Comercial Senpere.

Domicilio: J. Iturralde, 5-bajo (Sr. Eloy Díaz). 20200 Beasain.

Expropiación: 54 m^2.

Servidumbre: 917 m^2.

Ocupación Temporal: 1.829 m^2.

Linderos: Norte, D.F.G; Sur y Oeste, resto de finca; Este, río.

Naturaleza Catastral: Urbana. Polígono: 51/79. Parcela: 002.

TERMINO MUNICIPAL DE OLABERRIA

— Parcela n.º 005.

Propietario: Olaberriako Udala.

Domicilio: Plaza San Juan, s/n. 20212 Olaberria.

Expropiación: 9 m^2.

Servidumbre: 86 m^2.

Linderos: Norte, Sur y Este, resto de finca; Oeste, D.F.G.

Naturaleza Catastral: Carretera.

— Parcela n.º 033.

Propietario: Diputación Foral de Gipuzkoa.

Domicilio: Plaza Gipuzkoa, s/n. 20004 Donostia-San Sebastián.

Expropiación: 85 m^2.

Servidumbre: 739 m^2.

Linderos: Norte y Sur, resto de finca; Este, Ayuntamiento de Olaberria y D.F.G; Oeste, Aristrain, S.L.

Naturaleza Catastral: Carretera.

— Parcela n.º 039.

Propietario: Siderurgia Aristrain Olaberria, S.L.

Domicilio: B.º Iurre. 20212 Olaberria.

Expropiación: 144 m^2.

Servidumbre: 4.165 m^2.

Ocupación Temporal: 6.447 m^2.

Linderos: Norte, I.E.G.H., S.A; Sur y Oeste, resto de finca; Este, D.F.G.

Naturaleza Catastral: Urbana. Polígono: 4/03. Parcela: 004.

— Parcela n.º 040.

Propietario: Siderurgia Aristrain Olaberria, S.L.

Domicilio: B.º Iurre. 20212 Olaberria.

Expropiación: 9 m^2.

Servidumbre: 9 m^2.

Ocupación Temporal: 104 m^2.

Linderos: Norte, D.F.G; Sur, Este y Oeste, resto de finca.

Naturaleza Catastral: Urbana. Polígono: 4/10. Parcela: 011.

— Lurzati zk. 041.

Jabea: Industrias Electromecanicas G.H., S.A.

Helbidea: B.º Iurre. 20212 Olaberria.

Desjabetzapena: 9 m^2.

Zortasuna: 273 m^2.

Aldi baterako lur-hartzea: 324 m^2.

Mugak: Iparraldean, Landu, S.Coop; Hegoaldean, Aristrain, S.L; Ekialdean, G.F.A; Mendebaldean, finkaren gainerakoa.

Katastroko izaera: Hiritarra. Poligonoa: 4/06. Lurzatia: 004.

— Lurzati zk. 043.

Jabea: Industrias Landu, S.Coop.

Helbidea: Apdo. Correos, 95 (A la att. Sr. Txurruka). 20200 Beasain.

Desjabetzapena: 259 m^2.

Zortasuna: 595 m^2.

Aldi baterako lur-hartzea: 371 m^2.

Mugak: Iparraldean, ibaia; Hegoaldean, I.E.G.H.,S.A; Ekialdean, G.F.A; Mendebaldean, finkaren gainerakoa.

Katastroko izaera: Hiritarra. Poligonoa: 4/06. Lurzatia: 001.

— Lurzati zk. 044.

Jabea: Arsenio Perez Bieitez.

Helbidea: Hotel Castillo. 20212 Olaberria.

Desjabetzapena: 18 m^2.

Zortasuna: 501 m^2.

Aldi baterako lur-hartzea: 1.226 m^2.

Mugak: Iparraldean eta Hegoaldean, finkaren gainerakoa; Ekialdean eta Mendebaldean, G.F.A.

Katastroko izaera: Hiritarra. Poligonoa: 4/07. Lurzatia: 003.

— Lurzati zk. 045.

Jabea: Bridgestone Firestone Hispania, S.A.

Helbidea: Iurre Auzoa, z/g. 20212 Olaberria.

Desjabetzapena: 9 m^2.

Zortasuna: 79 m^2.

Aldi baterako lur-hartzea: 489 m^2.

Mugak: Iparraldean, Arsenio Pérez; Hegoaldean eta Ekialdean, finkaren gainerakoa; Mendebaldean, G.F.A.

Katastroko izaera: Hiritarra. Poligonoa: 4/07. Lurzatia: 00A.

— Lurzati zk. 046.

Jabea: Olaberriako Udala/Ayuntamiento De Olaberria.

Helbidea: Plaza San Juan, s/n. 20212 Olaberria.

Desjabetzapena: 9 m^2.

Mugak: Iparraldean eta Mendebaldean, G.F.A; Hegoaldean, Aristrain, S.L; Ekialdean, finkaren gainerakoa.

Katastroko izaera: Errepidea.

— Lurzati zk. 047.

Jabea: Diputación Foral de Gipuzkoa.

Helbidea: Plaza Gipuzkoa, s/n. 20004 Donostia.

Desjabetzapena: 50 m^2.

Katastroko izaera: Errepidea.

— Lurzati zk. 047-1.

Jabea: Siderurgia Aristrain Olaberria, S.L.

Helbidea: B.º Iurre. 20212 Olaberria.

Desjabetzapena: 23 m^2.

Zortasuna: 482 m^2.

Aldi baterako lur-hartzea: 652 m^2.

Mugak: Iparraldean, Ekialdean eta Mendebaldean; Hegoaldean, finkaren gainerakoa; Ekialdean, G.F.A.

Katastroko izaera: Hiritarra. Poligonoa: 5/05. Lurzatia: 003.

— Parcela n.º 041.

Propietario: Industrias Electromecánicas G.H., S.A.

Domicilio: B.º Iurre. 20212 Olaberria.

Expropiación: 9 m^2.

Servidumbre: 273 m^2.

Ocupación Temporal: 324 m^2.

Linderos: Norte, Landu, S.Coop; Sur, Aristrain, S.L; Este, D.F.G; Oeste, resto de finca.

Naturaleza Catastral: Urbana. Polígono: 4/06. Parcela: 004.

— Parcela n.º 043.

Propietario: Industrias Landu, S.Coop.

Domicilio: Apdo. Correos, 95 (A la att. Sr. Txurruka). 20200 Beasain.

Expropiación: 259 m^2.

Servidumbre: 595 m^2.

Ocupación Temporal: 371 m^2.

Linderos: Norte, río; Sur, I.E.G.H.,S.A; Este, D.F.G; Oeste, resto de finca.

Naturaleza Catastral: Urbana. Polígono: 4/06. Parcela: 001.

— Parcela n.º 044.

Propietario: Arsenio Pérez Bieitez.

Domicilio: Hotel Castillo. 20212 Olaberria.

Expropiación: 18 m^2.

Servidumbre: 501 m^2.

Ocupación Temporal: 1.226 m^2.

Linderos: Norte y Sur, resto de finca; Este y Oeste, D.F.G.

Naturaleza Catastral: Urbana. Polígono: 4/07. Parcela: 003.

— Parcela n.º 045.

Propietario: Bridgestone Firestone Hispania, S.A.

Domicilio: Iurre Auzoa, s/n. 20212 Olaberria.

Expropiación: 9 m^2.

Servidumbre: 79 m^2.

Ocupación Temporal: 489 m^2.

Linderos: Norte, Arsenio Pérez; Sur y Este, resto de finca; Oeste, D.F.G.

Naturaleza Catastral: Urbana. Polígono: 4/07. Parcela: 00A.

— Parcela n.º 046.

Propietario: Ayuntamiento de Olaberria.

Domicilio: Plaza San Juan, s/n. 20212 Olaberria.

Expropiación: 9 m^2.

Linderos: Norte y Oeste, D.F.G; Sur, Aristrain, S.L; Este, resto de finca.

Naturaleza Catastral: Carretera.

— Parcela n.º 047.

Propietario: Diputación Foral de Gipuzkoa.

Domicilio: Plaza Gipuzkoa, s/n. 20004 Donostia-San Sebastián.

Expropiación: 50 m^2.

Naturaleza Catastral: Carretera.

— Parcela n.º 047-1.

Propietario: Siderurgia Aristrain Olaberria, S.L.

Domicilio: B.º Iurre. 20212 Olaberria.

Expropiación: 23 m^2.

Servidumbre: 482 m^2.

Ocupación Temporal: 652 m^2.

Linderos: Norte, Este y Oeste, D.F.G; Sur, resto de finca.

Naturaleza Catastral: Urbana. Polígono: 5/05. Parcela: 003.

— *Lurzati zk. 054.*

Jabea: Olaberriako Udala.

Helbidea: Plaza San Juan, s/n. 20212 Olaberria.

Desjabetzapena: 18 m^2.

Zortasuna: 594 m^2.

Aldi baterako lur-hartzea: 1.642 m^2.

Mugak: Iparraldean, José Luis Mugika; Hegoaldean, G.F.A; Ekialdean, finkaren gainerakoa; Mendebaldean, ibaia.

Katastroko izaera: Hiritarra. Poligonoa: 4/07. Lurzatia: 004.

— *Parcela n.º 054.*

Propietario: Ayuntamiento de Olaberria.

Domicilio: Plaza San Juan, s/n. 20212 Olaberria.

Expropiación: 18 m^2.

Servidumbre: 594 m^2.

Ocupación Temporal: 1.642 m^2.

Linderos: Norte, José Luis Mugika; Sur, D.F.G; Este, resto de finca; Oeste, río.

Naturaleza Catastral: Urbana. Polígono: 4/07. Parcela: 004.

Hirigintza eta Arkitekturako Zuzendaritza Nagusia

Urnietako 14. Hirigintzako Interbentzio Areari dagokion Hiri Antolaketako Arauen 5. Aldaketa (GHI-135/97-P05-A).

Diputatuen Kontseiluak, 1997ko abenduaren 2ko batzarraldian, erabaki bat hartu zuen eta horren xedapen zatia ematen da ondoren argitara:

«Udalak tramitatu ondoren», Urnietako 14.HIAri dagokion Hiri Antolaketako Arauen Aldaketa» izeneko espedientea aurkeztu da Foru Aldundiak behin betiko onar dezan.

Hiri Antolaketako Arauek lurzoru hiritargarritzat sailkatzen dute aipatu aldaketak hartzen duen 4.595 m^2-ko eremua, Urnietako herrigunearen ertzean kokatuta dagoena, eta etxebizitzetarako erabilera —22 etxebizitza eta 5.400 m^2(t)— ematen diote.

Udalak ikusi duenez, alde batetik, ezarritako antolaketaren ondorioz ateratzen den etxebizitzaren neurria handiegia dela (ez baitago egokituta udalerriaren egoera sozioekonomikora eta merkatuaren eskarira) eta, bestetik, lurzoru hiritartzat sailkatzeko behar diren legezko baldintzak betetzen dituen lurzorua dela, etxebizitzen kopurua gehitzea planteatzen da eta, aldi berean, lurzoru hiritar gisa sailkatzea. Beraz, eremu hori garatzeko behar diren xedapenak ezartzen dira, besteak beste, guztira aurreikusten diren 52 etxebizitza berrietatik 20 Babes Ofizialeko erregimenaren barruan sustatzea.

Antolaketa berriak sestra gaineko probetxamendua gutxitu egiten du —5.400 m^2(t)-tik 4.532,98 m^2(t)-ra pasatzen da— eta sestra azpiko probetxamendua, berriz, pixka bat gehitu. Era berean, eraikuntzaren baldintzei buruzko zenbait alderdi aldatu egiten ditu (profila, gehienezko altuera, etab.).

Eskuhartze horren datu garrantzitsuenak honako hauek dira:

Arearen azalera: 4.595 m^2.

Exebizitzen gehienezko kopurua: 52.

Zonaren dentsitatea: 113,16 etxeb./ha.

Sestra gaineko gehienezko azalera eraikigarria: 4.532,48 m^2(t).

Espazio libreak (jolas tokiak, lorategiak, oinezkoentzako ibilbideak: 3.088 m^2.

Jendearentzat garrantzia duen erreserba: 94,75 m^2(t).

Lurrazpiko aparkalekuak: 52 aparkaleku.

Gehienezko profil eraikigarria: S/SS/PB/4PA.

Jarduketa Sistema (2): Konpentsazioa.

Udal fasean, Aurrerapena tramitatu ondoren, 1997ko maiatzaren 15eko Udal Batzarrak dokumentua hasieraz onartzea erabaki zuen, eta dokumentua jendaurrean erakutsitako epean ez zen alegaziorik aurkeztu.

Dirección General de Urbanismo y Arquitectura

Modificación n.º 5 de las Normas Subsidiarias de Planeamiento de Urnieta en el Area de Intervención Urbanística A.I.U. 14 (GHI-135/97-P05-A).

El Consejo de Diputados en sesión de 2 de diciembre de 1997, adoptó el acuerdo cuya parte dispositiva a continuación se publica:

«Tras su tramitación por el Ayuntamiento, se presenta para aprobación definitiva por esta Diputación Foral el expediente de «Modificación de las Normas Subsidiarias relativa al A.I.U. 14» del municipio de Urnieta.

El ámbito objeto de esta modificación, de 4.595 m^2, situado al borde del casco de Urnieta, está clasificado en las Normas Subsidiarias vigentes como suelo apto para urbanizar, con un uso residencial a materializar en forma de 22 viviendas y 5.400 m^2(t).

Tras constatar el Ayuntamiento, por una parte, que el tamaño de la vivienda resultante de la ordenación establecida es excesivo por no estar ajustado a la realidad socioeconómica del municipio y a la demanda de mercado y, por otra parte, que se trata de una superficie en la que se reúnen los requisitos legales para su clasificación como suelo urbano, se plantea incrementar el número de viviendas a la vez que clasificarlo como urbano, estableciendo las determinaciones para su desarrollo, entre otras, que 20 del total de las 52 nuevas viviendas que se prevén se promoverán bajo régimen de VPO.

La nueva ordenación supone un descenso del aprovechamiento sobre rasante —de 5.400 m^2(t) pasa a 4.532,98 m^2(t)—, un ligero incremento del aprovechamiento bajo rasante, así como la modificación de ciertos aspectos referidos a las condiciones de la edificación (perfil, altura máxima, etc.).

Como datos numéricos más significativos de la intervención resultan los siguientes:

Superficie del área: 4.595 m^2.

Número máximo de viviendas: 52.

Densidad zonal: 113,16 viv/ha.

Superficie edificable máxima sobre rasante: 4.532,48 m^2(t).

Espacios libres (áreas de juego, jardines, itinerarios peatonales): 3.088 m^2.

Reserva de interés público y social: 94,75 m^2(t).

Aparcamientos en subsuelo: 52 p.

Perfil edificatorio máximo: S/SS/PB/4PA.

Sistema de actuación (2): Compensación.

En la fase municipal, previa la tramitación del Avance, el Ayuntamiento en sesión plenaria celebrada el 15 de mayo de 1997 acordó la aprobación inicial del documento, sin que se presentaran alegaciones en el período de información pública.

Beharrezko informeak eginik, Udal Batzarrak erabaki zuen, 1997ko uztailaren 10ean, dokumentua behin-behinekoz onartzea eta, era berean, espedientea Gipuzkoako Foru Aldundira bidaltzea behin betiko onartzeko.

Dokumentazioa Euskal Herriko Lurralde Antolaketako Batzordeari bidali ondoren Gipuzkoako Hirigintza Plangintzaren Atalak erabaki zuen, joan den azaroaren 10ean egindako bileran, «espedienteari aldeko informea ematea, etxebizitzen zenbatekotasunari dagokionez Foru Aldundiak derrigorrez bete beharrekoak diren alderdiei dagokienean».

Azkenik, Foru Aldundiko Hirigintzako zerbitzu teknikoek dokumentuaren edukina azterturik, adierazi dute lege aldetik zuzena dela eta helburuekin bat datorrela, eta, beraz, behin betiko onar daitekeela. Hala ere, eskura daitezkeen probetxamenduak indarrean dagoen legerian ezarritakoak izango dira, nahiz eta dokumentuak beste probetxamendu batzuk finkatu.

Ondorioz, eta tramitatzerakoan hirigintzako legerian aurreikusitako jardunbidea segitu denez, Diputatuen Kontseiluak, aplikagarri den legeria ikusirik, Obra Hidraulikoetako eta Hirigintzako foru diputatuaren proposamenez eta eztabaidatu ondoren,

ERABAKI DU

Behin betiko onartzea, «Urnietako 14.HIAri dagokion Hiri Antolaketako Arauen Aldaketa».

Eskura daitezkeen probetxamenduak indarrean dagoen ordenamendu juridikoan ezarritakoak izango dira.

Erabaki hau behin betikoa da eta administrazio bidea amaitzen du. Nahi izanez gero, administrazioarekiko auzi errekurtsoa aurkez dezake interesatuak Euskadiko Justiziako Auzitegi Nagusiak Bilbon duen Administrazioarekiko Auzietako Salan, erabaki hau argitaratu edo, kasua bada, jakinarazi eta bi hilabeteko epean».

Eraskina: Aipatutako dokumentuan dagoen Hirigintza Arautegiaren testua.

Donostia, 1997ko abenduak 10.—Javier Capdevila Mayoral, Idazkari Teknikoak.

(6818) (12102)

ERASKINA

ORDENANTZA ARAUTZAILEAK

SARRERAKO TITULUA

URNIETAKO HIRI ANTOLAKETAKO ARAUAK AIU-14 EREMUAN APLIKATZEARI BURUZKO XEDAPEN OROKORRAK

1. artikulua. Aplikazio eremua eta edukia.

1. Ordenantza hauen xedea, URNIETAko Hiri Antolaketarako Arauetako AIU-14 Eremuaren esparruan lursailen eta eraikuntzen erabilera arautzea da, indarrean dagoen Lur Legeko 78.1 artikuluan xedatutakoaren arabera.

2. Proiektu hau, honako dokumentu hauek osatzen dute: Memoria (1 zk.), Ordenantzak (2 zk.) eta Planoak (3 zk.). Eduki arauemailea aipatutako dokumentu guztiek definitzen badute ere, Memoriako 5., 6., 7., 8. eta 9. epigrafeek, Ordenantzek eta Planoek dute benetako izaera arauemailea; beraz, horiek arautuko dute hirigintzako jarduera.

Dokumentazioaren gainerantzekoak izaera adierazgarria du funtsean.

Emitidos los informes pertinentes, el pleno municipal, en sesión de 10 de julio de 1997, acordó su aprobación provisional así como remitir el expediente a esta Diputación Foral de Gipuzkoa para su aprobación definitiva.

Enviada la documentación a la Comisión de Ordenación del Territorio del País Vasco, la Sección de Planeamiento Urbanístico de Gipuzkoa, en sesión celebrada el pasado 10 de noviembre, acordó «informar favorablemente el expediente desde los aspectos de cuantificación residencial señalados como vinculantes para la Diputación Foral de Gipuzkoa».

Analizado, por último, el contenido del documento por los servicios técnicos de urbanismo de esta Diputación Foral, el mismo se estima legalmente correcto y acorde con los objetivos perseguidos, por lo que procede su aprobación definitiva, ello sin perjuicio de la conveniencia de advertir que, frente a lo que en el documento se recoge, los aprovechamientos susceptibles de apropiación serán los que resulten de la legislación vigente.

En consecuencia, y habiéndose observado en cuanto a su tramitación las reglas procedimentales previstas en la normativa urbanística en vigor, este Consejo de Diputados, vista la legislación de aplicación, a propuesta del Diputado Foral de Obras Hidráulicas y Urbanismo y previa deliberación,

ACUERDA

Aprobar definitivamente la «Modificación de las Normas Subsidiarias relativa al A.I.U. 14» del municipio de Urnieta.

Los aprovechamientos susceptibles de apropiación serán los establecidos en el ordenamiento jurídico vigente.

El presente Acuerdo es definitivo y pone fin a la vía administrativa, pudiendo interponerse contra el mismo recurso contencioso-administrativo ante la Sala de lo Contencioso-Administrativo del Tribunal Superior de Justicia del País Vasco en Bilbao en el plazo de dos meses a partir del día de su publicación o, en su caso, notificación».

Anexo: Texto de la Normativa Urbanística contenida en el citado documento.

Donostia-San Sebastián, a 10 de diciembre de 1997.—El Secretario Técnico, Javier Capdevila Mayoral.

(6818) (12102)

ANEXO

ORDENANZAS REGULADORAS

TITULO PRELIMINAR

DISPOSICIONES DE CARACTER GENERAL REFERENTES A LA APLICACION DE LAS NORMAS SUBSIDIARIAS DE URNIETA EN EL AIU-14.

Artículo 1. Ambito de aplicación y contenido.

1. Las presentes Ordenanzas tienen por objeto reglamentar el uso de los terrenos y edificaciones en el ámbito del AIU-14 de las Normas Subsidiarias de Planeamiento de Urnieta, de acuerdo con lo dispuesto en el artículo 78.1 de la vigente Ley del Suelo.

2. El presente Proyecto está constituido por los Documentos: Memoria (n.º 1), Ordenanzas (n.º 2), y Planos (Documento n.º 3). Si bien el contenido normativo queda definido por el conjunto de los citados documentos, son los epígrafes 5, 6, 7, 8 y 9 de la Memoria; Ordenanzas y Planos los que poseen un carácter específicamente normativo y de regulación de la actividad urbanística.

El resto de la documentación posee fundamentalmente caráter explicativo.

2. artikulua. Indarrean sartzea eta indarrean irauteko baldintzak.

1. Urnietako AIU-14 Eremuaren Antolaketari buruzko Dokumentu hau, bere behin betiko onespen akordioa argitara ematen den egunaren biharamunean sartuko da indarrean, apirilaren 2ko 7/1985 Legeko 70-2 artikuluko betekizunak eta indarrean dagoen Lur Legeko 124. artikuluan ezarritakoa betez egin beharko delarik. Eta, indarrean iraungo du harik eta, legez ezarritako betekizunen arabera, bertako xedapenak guztiz edo partzialki aldatzen diren arte edota hala ezartzen duen lerrun handiagoko plangintza-tresnaren batek indargabetzen duen arte.

2. Dokumentu honetako xedapenen bat deuseztatzeak, indargabetzeak edo aldatzeak ez du gainontzekoen baliogarritasunean eragingo, non eta elkarren arteko erlazioak edo haiekiko menpekotasuna medio, xedapen horietakoren bat aplikaezina gertatzen ez den.

3. artikulua. Derrigortasuna.

Indarrean dagoen Lur Legeko 242. artikuluan eta Hiri Antolaketarako Arautegiaren 1. artikuluan aurrikusita egonik, AIU-14 Eremuaren esparruan gauzatzen diren eraikuntza ekintza guztiek eta lurraren erabilerak, honako proiektu honetan antolaketari buruz ezarritako xedapenak bete beharko dituzte.

LEHEN TITULUA

1.1. ATALBURUA. LURRAREN KALIFIKAZIO XEHEKATUAREN ARAUDIA

4. artikulua. Aplikagarri den Kalifikazio Araudiaren definizioa.

AIU-14 Eremuaren esparrua, honako kapitulu honetan definitzen den kalifikazio xehekatuaren araudiaren pean geratzen da, Proiektu honetako planoetan ezarririk dagoen zonakatze xehekatuaren arabera.

5. artikulua. Zonakatze Kodea.

AIU-14 Eremuaren zonakatze xehekatua, ondorengo «Erabilera Xehekatuko Zonak» zerrendari egokitua dago.

— Etxebizitzarako Zona Pribatua.

— Komunikabiden auzoko sistema (bideak eta espaloiak).

— Eremu libreen auzoko sistema (jolasguneak, oinezkoentzako ibilbideak eta lorategiak).

— Herri eta Gizarte intereseko Erreserba.

6. artikulua. Jabari araudia. Erabilera Xehekatuko Zonen Erabilera eta Eraikuntza.

a) Etxebizitzarako Zona Pribatua.

Jabaria: Pribatua, honako Ordenantza hauetako 2.1.2. Atalean arautua.

Hirigintzako Erabilera: Etxebizitza eta erabilera atxikiak, honako Ordenantza hauetako 2.1.3. Atalean arautua.

Eraikuntza: Honako Ordenantza hauetako 2.1.1. eta 2.1.5. Ataletan arautua.

b) Komunikabideen Auzoko Sistema.

Jabaria: Herriarena (Udala).

Hirigintzako Erabilera: Oinezkoen eta ibilgailuen zirkulazioa.

Eraikuntza: Ez da baimenduko.

c) Eremu libreen auzoko sistema.

Jabaria: Herriarena (Udala).

Hirigintzako Erabilera: Jolasgunea, oinezkoen ibilbideak, berdegunea.

Artículo 2. Entrada en vigor y condiciones de vigencia.

1. El presente Documento de Ordenación respecto del AIU-14 de Urnieta, entrará en vigor al día siguiente de la publicación del acuerdo de aprobación definitiva, con los requisitos del artículo 70-2 de la Ley 7/1985 de 2 de abril, y de acuerdo con lo establecido en el art. 124 de la vigente Ley del Suelo, y regirá hasta que sus determinaciones sean modificadas total o parcialmente con los requisitos establecidos por la Ley o sea sin efecto por de un instrumento de planeamiento de rango superior que así lo establezca.

2. La nulidad, anulación o modificación de alguna de las determinaciones del presente documento no afectará a la validez de las restantes, salvo en el supuesto de que alguna de ellas resulte inaplicable por circunstancias de interrelación o, dependencia de aquellas.

Artículo 3. Obligatoriedad.

Todos los actos de edificación y uso del suelo previstos en el artículo 242 de la vigente Ley del Suelo y art. 1 del Reglamento de Disciplina Urbanística que se realicen dentro del ámbito del AIU-14, se deberán ajustar a las determinaciones de ordenación establecidas en el presente Proyecto.

TITULO PRIMERO

CAPITULO 1.1. REGIMEN DE CALIFICACION PORMENORIZADA DEL SUELO

Artículo 4. Definición del Régimen de Calificación aplicable.

El ámbito del AIU-14 queda sometido al régimen de calificación pormenorizada que se defina en el presente capítulo, de acuerdo con la zonificación pormenorizada establecida en los planos del presente Proyecto.

Artículo 5. Código de Zonificación.

La zonificación pormenorizada del AIU-14, se ajusta a la siguiente relación de «Zonas de Uso Pormenorizado».

— Zona Privada Residencial.

— Sistema local de Comunicaciones (viales y aceras).

— Sistema local de espacios libres (áreas de juego, itinerarios peatonales y jardines).

— Reserva Interés Público-Social.

Artículo 6. Régimen de Dominio, Uso y Edificación de las Zonas de Uso Pormenorizado.

a) Zona Privada Residencial:

Dominio: Privado, regulado en la Sección 2.1.2 de las presentes Ordenanzas.

Uso Urbanístico: Vivienda y usos asimilados, regulado en la Sección 2.1.3. de las presentes, Ordenanzas.

Edificación: Regulada por las Secciones 2.1.1 y 2.1.5, de las presentes Ordenanzas.

b) Sistema Local de Comunicaciones:

Dominio: Público (Ayuntamiento).

Uso Urbanístico: Vialidad peatonal y rodada.

Edificación: No se permite.

c) Sistema local de espacios libres:

Dominio: Público (Ayuntamiento).

Uso Urbanístico: Area de juegos, itinerarios peatonales, zona verde.

Eraikuntza: Ez da baimenduko.

d) Herri eta Gizarte intereseko erreserba.

Jabaria: Herriarena (Udala).

Hirigintzako Erabilera: Arte Eszenikoen Zentroa handitzea.

Eraikuntza: Handituko den eraikinaren ezaugarriei egokitua.

1.2. ATALBURUA. XEDAPENAK GARATU, OSATU EDO EGOKITZEKO PLANEAMENDU ARAUDIA

7. artikulua. Xehetasunezko Azterketa.

Antolaketa hau aztertzerakoan erabili den doikuntza maila kontuan izanik, ez dirudi doitu edo osatu beharrik izango denik. Hala ere, xede horrekin eta Planeamendu Araudiaren 65. artikuluan eta hurrengoetan xedatutakoaren babesean, beharrezko edo komenigarritzat jotzen den Xehetasunezko Azterketa burutu ahal izango da.

8. artikulua. Hiritartzeko Plangintza.

AIU-14 Eremu osoarentzako Hiritartze Plangintza bakar bat idatzi beharko da, esparru osoaren hirigintza barnebilduko duena. Eta hau, lurzati pribatuen osagarri izango da, Gauzatze Batune bakoitza bere aldetik hiritartzearen kaltetan izan gabe. Hiritartze lanak, eraikitzeko obren aldi berean burutu ahal izango dira.

1.3. ATALBURUA. EREMUA GARATZEKO HIRIGINTZA JARDUKETAREN ARAUDIA

9. artikulua. Gauzatze Batunea eta Jarduketa Sistema.

Bi Gauzatze Batune eratu dira, Eremuaren mugaketa osoa hartzen dutenak, dokumentazio grafikoan (8, 9, 11 eta 18 zk. planoak) isladatuta dagoelarik. Ezarri den Jarduketa Sistema Konpentsaziokoa da.

10. artikulua. Garatzeko epea.

Lagapenari eta hiritartzeari buruzko betebeharrak gauzatzeko lau urteko epea ezarri da, honako espediente hau onesten denetik aurrera hasita.

AIU-14 Eremurako Hiritartze Plangintza bakarra eta Gauzatze Batune Bakoitzeko Konpentsazio Proiektua, honako espediente hau onesten denetik gehienez urtebeteko epean aurkeztu beharko dira.

Eraikitzeko baimena eskatzeko epea, berriz, lau urtekoa izango da honako espediente hau onesten denetik hasita.

BIGARREN TITULUA

ERAIKUNTZARAKO ETA LURZATIEN ERABILERARAKO ORDENANTZA OROKORRAK

2.1. ATALBURUA. ETXEBIZITZARAKO LURZATI PRIBATUA

2.1.1. ATALA. Eraikuntzarako Baldintzak, Probetxamendua eta Bolumena

11. artikulua. Baldintza Orokorrak.

Etxebizitza erabilerako lurzatietan garatzen den eraikuntzak, Memoriako erabileren trinkotasun Taulan, Ordenantza hauetan eta Proiektu honetako antolaketa planoetan xedatutakoa bete beharko du eraikuntza, probetxamendua eta bolumenaren baldintza orokorrei dagokienean. Ondorio horretarako, ezarritako xedapenek gehienezko izaera izango dute kasu guztietan.

Edificación: No se permite.

d) Reserva Interés Público-Social.

Dominio: Público (Ayuntamiento).

Uso Urbanístico: Ampliación Centro Arte Escénicas.

Edificación: Ajustada a las características del edificio que se amplía.

CAPITULO 1.2. REGIMEN DE PLANEAMIENTO PARA EL DESARROLLO COMPLEMENTACION O REAJUSTE DE DETERMINACIONES

Artículo 7. Estudio de Detalle.

Dado el nivel de precisión con que se ha estudiado la ordenación no es previsible que sea necesario el ajustar o complementar la misma. Ello no obstante, con la citada finalidad y al amparo de lo dispuesto en el artículo 65 y s.s., del Reglamento de Planeamiento se podrán formular el Estudio de Detalle que se considere necesario o conveniente.

Artículo 8. Proyecto Urbanización.

Deberá formularse un Proyecto de Urbanización único del conjunto del AIU-14, que acometa la urbanización general del mismo, sin perjuicio de la urbanización independiente de cada Unidad de Ejecución, complementaria de las parcelas privadas. La urbanización podrá realizarse de forma simultánea con la acción edificatoria.

CAPITULO 1.3. REGIMEN DE ACTUACION URBANISTICA PARA EL DESARROLLO DEL AREA

Artículo 9. Unidad de Ejecución y Sistema de Actuación.

Se han configurado dos Unidades de Ejecución, que comprenden la total delimitación del Area, y se refleja en la documentación gráfica (planos 8, 9, 11 y 18), estableciéndose como sistema de actuación el de Compensación.

Artículo 10. Plazo para el desarrollo.

El plazo para el cumplimiento de las obligaciones de cesión y urbanización se establece en 4 años a partir de la aprobación del presente expediente.

El Proyecto de Urbanización único para el AIU-14, y el Proyecto de Compensación de cada Unidad de Ejecución, se presentarán en el plazo máximo de 1 año desde la aprobación del presente expediente.

El plazo para solicitud de licencia de edificación se establece en 4 años desde la aprobación del presente expediente.

TITULO SEGUNDO

ORDENANZAS GENERALES DE EDIFICACION Y USO DE PARCELAS

CAPITULO 2.1. PARCELA PRIVADA RESIDENCIAL

SECCION 2.1.1. Condiciones de edificación, aprovechamiento y volumen

Artículo 11. Condiciones Generales.

La construcción que se desarrolle en las parcelas de uso residencial, se ajustarán en cuanto a sus condiciones generales de edificación, aprovechamiento y volumen, a lo especificado en el Cuadro de intensidades de uso de la Memoria, en la presentes Ordenanzas, y en los Planos de Ordenación del presente Proyecto. A tal efecto las determinaciones establecidas tendrán

Ezarritako gutxienekoen azpitik garatzea baimenduko da baina muga horiek ezingo dira inola ere gainditu.

Estalkipeko oina, sotoak eta erdisotoak, esekitokirako erabiltzen diren barru nahiz kanpoko patioak, balkoiak eta begiratokiak ez dira zenbatuko probetxamenduari dagokionean.

12. artikulua. Lurzatia.

Etxebizitzarako lurzatiak, Proiektu honetako 15etik 18.era bitarteko planoetan adierazitakoak dira. Beharrezko edo komenigarri izanez gero, Planeamendu Araudiko 65. artikuluan eta hurrengoetan xedatutakoaren arabera doitu ahal izango dira, aurrez dagokion Xehetasunezko Azterketa egin beharko delarik.

Antolatu diren etxebizitzarako lurzatiak planoetako mugetan definiturik daude, hauek gehienezko lerrokaduratzat hartu beharko direlarik.

13. artikulua. Lurzatiketa.

Ondorioztatzen diren lurzatiak azpilurzatitan banatu ahal izango dira; horiek gutxienez 5,50 x 12,95 metroko azalera izango dute 1. blokearen kasuan eta, 7,66 x 12,95 metrokoa, 2. blokean.

14. artikulua. Lerrokadurak.

Eraikuntzaren lerrokadurek ez dute gaindituko 21 zk. planoan zehaztutako lerrorik eta, betiere, antolaketa planoetan jasotako antolaketari lotuko zaizkio. Irtenkariei eta hegalkinei dagokienean, Ordenantza Orokorretan xedatutakoa (63.4 artikulua) bete beharko da.

15. artikulua. Sestrak.

Hirigintzaren eta lurzati eraikigarrien sestrek Proiektu honetan ezarritakoa bete beharko dute, horri buruz Hiritartze Plangintzan egiten diren aurrikuspenen kaltetan izan gabe.

16. artikulua. Profilak.

a) Eraikuntzaren profila, honako honi dagokiona izango da: sotoa, erdisotoa, beheko oina eta goiko 3 oin, 4 oinekin 1. blokean eta berdin-berdin 2. blokean, goiko 3 oinekin.

Estalkia maldaduna izango da eta, horren gainetik, igogailuen eta eskaileren kaxak, tximiniak, antenak eta antzekoak bakarrik irten hal izango dira, Ordenantza hauetako 62.4 artikuluan xedatutakoaren arabera.

b) 1. eraikinak 15 metroko altuera izango du gehienez eta 2. eraikinak, berriz, 14 metrokoa, 23 eta 24 zk. planoetan adierazten denaren arabera.

c) Ordenantza Orokorretako 63.4 artikuluan xedatutakoa betez, hegalkin itxiak eta irekiak baimenduko dira.

d) Tarteko oinak ez dira eraiki ahal izango.

e) Oinek 2,45 metroko altuera izango dute gutxienez, forjatu zapalgarriaren goiko aldetik hasita goiko forjatuaren edo zapalgarria ez den sabaiaren beheko alderaino neurtuta.

Gailurrak 2,5 metroko altuera izango du gehienez, forjatuaren zolu zapalgarritik neurtuta.

Etxebizitzarako emango den beheko oinak 2,45 m-ko altuera izango du gutxienez. 1. eraikineko Ataripeetan, beheko oinak 3,65 metroko altuera izango du.

17. artikulua. Sarbideak.

Sotoetarako sarbidea, antolaketan aurrikusitako puntuetatik egin beharko da kasu guztietan, bloke bakoitzak sarbide bat izango duelarik.

en todos los casos el carácter de tope máximo, admitiéndose desarrollo por debajo de los mínimos establecidos pero sin que en ningún caso éstos sean superados.

No computa aprovechamiento la planta baja cubierta, los sótanos y semisótanos los pátios exteriores o interiores que se dediquen a tendedero, los balcones y miradores.

Artículo 12. Parcela.

Las parcelas residenciales, son las reflejadas en los planos n.º 15 a 18 del presente Proyecto. En caso de ser necesario por conveniente se podrán reajustar, previa formulación del correspondiente Estudio de Detalle, conforme a lo dispuesto en el art. 65 y s.s. del Reglamento de Planeamiento.

Las parcelas residenciales ordenadas quedan definidas en los límites contenidos en los planos, que son configurados como alineaciones máximas.

Artículo 13. Parcelación.

Las parcelas resultantes podrán dividirse en parcelas que deberán cumplir la superficie mínima de 5,50 x 12,95 para el Bloque 1 y 7,66 x 12,95 para el Bloque 2.

Artículo 14. Alineaciones.

Las alineaciones de la edificación no podrán sobrepasar las líneas determinadas en el plano n.º 21 y se ajustarán a la ordenación contenida en los Planos de Ordenación. Los salientes y cuerpos volados deberán ajustarse a lo dispuesto en las Ordenanzas Generales (art. 63.4).

Artículo 15. Rasantes.

Las rasantes de urbanización y de las parcelas edificables se ajustarán a lo establecido en el presente Proyecto, sin perjuicio de las previsiones que al respecto establezca el Proyecto de Urbanización.

Artículo 16. Perfiles.

a) El perfil de la edificación será el correspondiente a planta de sótano, semisótano, planta baja, y 3 plantas altas, con 4 plantas en el Bloque 1 e idénticamente en el Bloque 2 con 3 plantas altas.

La cubierta será inclinada, disponiéndose por encima de la misma tan solo casetas de ascensores, caja de escaleras, chimeneas, y antenas, etc., de conformidad con lo dispuesto en el art. 62.4 de las Ordenanzas Generales.

b) La altura máxima será de 15 m. para el edificio n.º 1 y 14 m. para el edificio n.º 2, según planos n.º 23 y 24.

c) Se permiten vuelos cerrados y abiertos de acuerdo con lo dispuesto en el art. 63.4 de las Ordenanzas Generales.

d) No se permite la construcción de entreplantas.

e) La altura mínima de las plantas será de 2,45 m. de cara superior de forjado pisable a cara inferior de forjado superior o techo no pisable.

La altura máxima del gallur será de 2,5 m. contados desde el suelo pisable del forjado.

La planta baja destinada a Viviendas tendrá un mínimo de 2,45 m. y en la de Porches del Bloque 1 la Planta Baja tendrá una altura de 3,65 m.

Artículo 17. Accesos.

El acceso a los sótanos se efectuará en todos los casos desde los puntos previstos en la ordenación, que será uno para cada Bloque.

18. artikulua. Itxiturak.

Halakorik badagokio, lurzatia itxi ahal izango da Ordenantza Orokorretako 88. artikuluan xedatutakoaren arabera.

19. artikulua. Sotoa eta erdisotoa.

Altuera librea ez da 2,20 metro baino gutxiago izango.

20. artikulua. Patioak.

Ordenantza Orokorretako 63.5 artikuluan xedatutakoa bete beharko dute.

21. artikulua. Ataripeak.

16 zk. planoan ezarritako ataripeak derrigorrezkoak dira.

22. artikulua. Atariak.

Atariak gutxienez 2,20 metroko zabalera izango du sarrera baotik eskailera nagusiraino edo igogailuraino, halakorik balego. Atariarekin zuzenean loturik, etxebizitza bakoitzeko 0,75 m^2-ko eremua utziko da esku-kotxeak gorde ahal izateko.

23. artikulua. Eskailera.

Paramentuen artean 2,20 metroko zabalera izango du gutxienez.

24. artikulua. Sestra gainean eraiki gabeko eremua.

Aipatutako eremu horiek zolatu eta lorategiz hornitu beharko dira, lurpeko aparkamendua ez den beste inolako eraikuntzarik onartuko ez delarik.

2.1.2. ATALA. Jabarirako Baldintzak

25. artikulua. Jabarirako Baldintza Orokorrak.

Etxebizitza erabilerako lurzati osoak jabari pribatua izango du bere esparru osoan, honako atal honetan ezartzen diren baldintzak eta mugapenak errespetatu beharko direlarik.

26. artikulua. Lurzatien gaineko zorpenak.

1 zk. etxebizitzarako lurzatiak, herri erabilerako zorpena izango du 343,175 m^2-ko azaleran, eremu hau ataripe izango delarik (16 zk. planoa).

1. eta 2. lurzatiek, gainera, honako antolaketa hau gauzatu ahal izateko beharrezkoak diren zorpenak izango dituzte elkarrekiko.

2.1.3. ATALA. Erabilerarako Baldintzak

27. artikulua. Etxebizitza erabilera.

Etxebizitza erabilera 2 eraikinen goiko oinetan eta, hala definiturik daudenean, berorien beheko oinetan garatuko dira.

Era berean, etxebizitzaren erabilera osagarriak baimenduko dira, Urnietako Ordenantza Orokorren arabera.

28. artikulua. Baimendutako beste zenbait erabilera.

Aurrean aipatutako etxebizitza erabilerez gain, honako erabilera hauek ere baimenduko dira:

a) Garaje erabilera: Soto eta erdisotoko oinetan ibilgailu arinak aparkatzea baimenduko da.

b) Trastetegi erabilera: Estalkipean, sotoan eta erdisotoan.

29. artikulua. Sestra gainean eraikiezina den lurzatiaren erabilerak.

Etxebizitzarako lurzatiaren eremu eraikiezina, espazio libre gisa eta lorategietarako erabiliko da.

Artículo 18. Cierres.

En su caso se podrá efectuar el cierre de la parcela ajustado a lo dispuesto en el art. 88 de las Ordenanzas Generales.

Artículo 19. Sótano y Semisótano.

La altura libre no podrá ser inferior a 2,20 m.

Artículo 20. Patios.

Se ajustarán a lo dispuesto en el art. 63.5 de las Ordenanzas Generales.

Artículo 21. Porches.

Son obligatorios los porches establecidos en el plano n.º 16.

Artículo 22. Portales.

El portal tendrá desde el hueco de entrada hasta la escalera principal o el ascensor si lo hubiera, un ancho mínimo de 2,20 m. Se reservará un espacio de 0,75 m^2 por vivienda para guardar coches de mano, directamente comunicado con el portal.

Artículo 23. Escalera.

No podrán tener un ancho inferior a 2,20 m. entre paramentos.

Artículo 24. Espacio no edificado sobre rasante.

Los citados espacios deberán pavimentarse y ajardinearse, no permitiéndose ninguna clase de construcción, más que aparcamiento subterráneo.

SECCION 2.1.2. Condiciones de dominio

Artículo 25. Condiciones Generales de Dominio.

La parcela de uso residencial será objeto de dominio privado en la totalidad de su ámbito, en las condiciones y con las limitaciones que se establecen en la presente sección.

Artículo 26. Servidumbre sobre Parcelas.

La parcela residencial n.º 1 queda gravada con una servidumbre de uso público en superficie de 343,175 m^2 destinada a porche (plano n.º 16).

Además las parcelas 1 y 2 quedan sometidas a las servidumbres recíprocas necesarias para la ejecución de la presente ordenación.

SECCION 2.1.3. Condiciones de uso.

Artículo 27. Uso Residencial.

El uso residencial se desarrolla en las plantas altas de los 2 edificios, y en las plantas bajas de las mismas así definidas.

Se admite también los usos complementarios de la vivienda, de acuerdo con las Ordenanzas Generales de Urnieta.

Artículo 28. Otros usos autorizados

Se autorizan, además de los usos residenciales indicados, los siguientes usos:

a) Uso de garaje: Se autoriza el uso de aparcamiento de vehículos ligeros en las plantas de sótano y semisótano.

b) Uso de trastero: En el bajo cubierta y sótano y semisótano.

Artículo 29. Usos de la parcela no edificable sobre rasante.

La parcela residencial no edificable se destinará a espacio libre y jardines.

30. artikulua. Eraikinen estetika.

a) Eraikin guztiak material iraunkor eta kalitate onekoez egin beharko dira, Eraikuntza onerako Arauek eta derrigorrez bete beharreko Eraikuntzarako Oinarrizko Arauek (Isolamendu Termikoari buruzko NBE-CT-79 eta Isolamendu Akustikoari buruzko NBE-CA-88) eta eman daitezkeen gainontzeko arauek onartuko dituzten materialez, alegia.

b) Babes Ofizialeko Etxebizitzen kasuan berariazko arautegiak dioena bete beharko da eta, kontraesanik gertatuz gero, horiek lehenetsiko dira Ordenantza hauen gainetik.

31. artikulua. Higienerako baldintzak.

Lokal eta areto guztiek, Ordenantza Orokorretan eta aplikagarri den Alorreko arautegian aireztapena eta argiztapenari buruz ezarritako xedapenak bete beharko dituzte.

Eraikinak euren osotasunean tratatu beharko dira irizpide, material eta eraketari dagokionean.

b) Eraikinaren kanpoaldetik begiratuta bistan geratzen diren elementu guztiek, fatxadari dagokion tratamendua hartu beharko dute.

32. artikulua. Segurtasun baldintzak: Arau Orokorrak.

1. Pertsonak erortzeko arriskua eragin dezaketen bao, leiho, pasabide eta antzekoak, gutxienez 10 m-ko altuerako karel edo barandaz babestu beharko dira.

2. Eraikin guztietan estalkirako eta, halakorik izanez gero, barne patioetarako gutxienez sarbide bat egin beharko da. Hori, kanpotik edota gela itxi ororekin zerikusirik ez duen eraikinaren amankomuneko espazio batetik egin ahal izango da.

3. Sute, tximista edo bestelako arriskuen aurkako babesari dagokionean, iharduerarako baimena ematerakoan eska daitezkeen iharduera bakoitzaren segurtasun neurriak ezezik, gai horri buruzko legeak eta arautegi orokor guztiak bete beharko dira (NBE-CPI-96 eta NTE-IPP-73, besteak beste).

2.1.4. ATALA. Eraikuntza, Higiene eta Osasunari buruzko Baldintzak

33. artikulua. Toldoak eta banderatxoak.

Ordenantza Orokorretan ezarritakoari egokituko zaizkie.

III. TITULUA

HIRIGINTZARAKO ARAUAK

34. artikulua. Xedapen Orokorrak.

Instalazio guztiak lurpekoak izango dira eta, lur azalean, behar bezalako tratamendua emango zaie.

Eremua hiritartzeko kota, planoetan ezarritakoa izango da.

35. artikulua. Hirigintzako oztopoak ezabatzea.

Honako antolaketa hau garatzeko egin behar den Hiritartze Plangintzak, Eusko Jaurlaritzako Lurralde Politika eta Herrilan Sailaren 59/81 dekretuari, hirigintzako oztopoak ezabatzeari buruzkoari, lotu behar dizkio bere zehaztapenak.

Artículo 30. Estética de los edificios.

a) Todas las edificaciones deberán realizarse con materiales durables y de buena calidad, aceptables por las Normas de la Buena Construcción y Normas Básicas de Edificación que sean de obligado cumplimiento (NBE-CT-79 Aislamiento Térmico y NBE-CA-88 Aislamiento Acústico) y otras que, puedan promulgarse.

b) Las viviendas destinadas a VPO deberán cumplimentar la normativa propia de su régimen, que prevalecerá a las presentes Ordenanzas, en caso de contradicción.

Artículo 31. Condiciones Higiénicas.

Los diversos locales y dependencias de berán cumplir las condiciones de iluminación y ventilación establecidos por las Ordenanzas Generales y la normativa Sectorial aplicable.

Los edificios serán tratados con unidad de criterio, materiales y compositividad.

b) Toda obra vista desde el exterior del edificio deberá recibir tratamiento de fachada.

Artículo 32. Condiciones de Seguridad: Normas Generales.

1. Siempre que puedan presentar para las personas peligro de caída, los huecos, ventanas, pasarelas, etc., estarán protegidas por un antepecho o barandilla de al menos 1,10 m. de altura.

2. Se dispondrá en el edificio, al menos de un acceso a cubierta y a los patios interiores si los hubiera, desde el exterior o desde un espacio común al edificio independiente de toda dependencia cerrada.

3. En lo referente a protección contra incendios, rayos y otros accidentes, además de las medidas de seguridad que a cada actividad concreta le puedan ser exigibles desde la concesión de licencia de actividad, se darán cumplimiento a las Leyes y Reglamentos Generales sobre la materia (NBE-CP1-96, NTE-IPP-73, entre otros).

SECCION 2.1.4. Condiciones Constructivas e Higiénico Sanitarias

Artículo 33. Toldos y banderines.

Se ajustarán a lo dispuesto en las Ordenanzas Generales.

TITULO III

NORMAS DE URBANIZACION

Artículo 34. Disposiciones Generales.

Todas las instalaciones deberán ser subterráneas con el adecuado tratamiento en superficie.

La cota de urbanización del Area será la establecida en los planos.

Artículo 35. Supresión de barreras urbanísticas.

El Proyecto de Urbanización que se debe formular en desarrollo de la presente ordenación, deberá ajustar sus especificaciones al contenido del Decreto 59/81, del Departamento de Política Territorial y Obras Públicas del Gobierno Vasco referente a supresión de barreras urbanísticas.

36. artikulua. Saneamendu sarea.

— Euri uren saneamendu sarea.

Saneamendu sarea banantzailea izango da; hau da, euri urek eta ur beltzek estolda desberdinetatik joan beharko dute, idazten den hiritartze plangintzaren arabera, sarera azkenean isurtzen diren arte.

Datu hauek, dagokion hiritartze plangintza garatzerakoan justifikatu eta zehaztu beharko dira. Era berean, proiektu horrek zehaztuko ditu Sarearen elementu laguntzaileak ere, hala nola, kutxetak eta hustubideak.

— Ur beltzen saneamendu sarea.

Ur beltzen saneamendu sarea hormigoi-masa edo hormigoi armatuzko tutueriaz egingo da, gomazko kopa itxiaz lotuko delarik, euri uren saneamendu sarean bezalaxe.

Edonola ere, Hiritartze Plangintzak behar bezala zehaztu beharko ditu hemen proposatzen den sarearen ezaugarri xehekatuak; era berean, behar bezala justifikatu beharko dira estolden diametroak, horien maldak, aukeratutako materialak, kutxeten eraikuntzarako xehetasunak, erregistro putzuak eta abar.

Dena den, orain sartu dira dagozkien eskemak non hodierien trazaera eta dagozkien elementu laguntzaileak ezartzen diren. Gorago aipatu bezala, Hiritartze Plangintzan xedatutakoari lotu beharko zaio guztia.

37. artikulua. Zerbitzuen azpiegitura.

Ur edangarriaren hornikuntzarako herri sareak burdinurtu harikorreko tutueriaz proiektatu da, tutuak hareazko geruza baten gainean ipiniko direlarik.

Proposaturiko sarean, multzo osoak era egokian funtzionatu ahal izateko beharrezkoak diren gainontzeko elementuak hartu dira kontuan, hala nola kutxetak, uhateak ixteko giltzak, ur-hartuneak eta abar.

Hiritartze Plangintzak zehaztuko ditu behar den garaian, aipatutako elementu guztien eta beharrezkoak gertatzen diren beste elementuen ezaugarriak, kutxeten eraikuntza xehetasunak, tutuerien antolaera, ur-hartuneak eta abar barne direla.

38. artikulua. Argindarraren hornikuntzarako sarea.

Behe-tentsioko linearen trazaera dagokion planoan adierazi da orientagarri gisa.

Era berean, Hiritartze Plangintza behin betiko idazten denean kontuan hartuko dira Konpainia hornitzaileak (Iberdrola) ematen dituen xedapenak. Horrek, hemen adierazitako lineak lekuz aldatzea edota transformazio zentro bat ezartzea eragin dezake, unean uneko baldintza teknikoen eta gertatzen diren eskaeren ezagutza zehatzaren arabera burutuko delarik.

Energia elektrikoaren banaketa sarea Hiritartze Plangintzak garatuko du xehetasunez bere garaian, eta erabat bukatu ahal izateko beharrezkoak diren xedapen guztiak ezarriko ditu.

39. artikulua. Herri Argiteriaren mailak.

Zona desberdinetako, pasealekuetako eta lorategietako herri argiteria, eremu horiek kalitatez argiztatzeko behar adinako irizpideekin diseinatu da. Bertan, burutu beharreko bideen ordezkagarritasun desberdinak agintzen dituen desberdintasunak finkatu dira.

Argiztapen maila desberdinen banaketa Hiritartze Plangintzak zehaztuko ditu grafikoki bere garaian. Maila hori 18-20 lux bitartekoa izango da pasealekuetan, batezbeste 0,50eko uniformetasun koefizientea izango duelarik.

Artículo 36. Red de saneamiento.

— Red de saneamiento de aguas pluviales

El sistema de saneamiento será de tipo separativo, es decir, que las aguas de lluvia y las aguas negras discurran por alcantarillados diferentes, hasta su vertido ulterior final a la red de acuerdo con el Proyecto de Urbanización que se formule.

Estos datos se justificarán y detallarán de debidamente en el desarrollo del Proyecto de Urbanización correspondiente que determinará así mismo los elementos auxiliares de la Red, como son; arquetas, sumideros.

— Red de saneamiento de aguas fecales.

La red de saneamiento de las aguas negras, será a base de tubería de hormigón en masa o armado, con unión de copa con junta estanca de goma, lo mismo que para la red de saneamiento de las aguas pluviales.

En todo caso, el Proyecto de Urbanización definirá adecuadamente las características pormenorizadas de la red que aquí se propone básicamente, justificándose debídamente la adecuación de los diámetros de alcantarillas, sus pendientes, materíales elegidos, detalles construtivos de arquetas, pozos registro etc.

No obstante, ahora se incluyen los esquemas correspondientes en los que se establecen el trazado de las conducciones, así como los elementos auxiliares correspondientes siempre sujetos a lo que se determine, como queda dicho, en el Proyecto de Urbanización correspondiente.

Artículo 37. Infraestructura de Servicios.

Las redes públicas de abastecimiento de agua potable se proyectan a base tubería de fundición dúctil, colocadas sobre lecho de arena.

La red planteada se contempla con los elementos accesorios como arquetas, llaves de corte de compuertas, hidrantes, etc., necesarios para el correcto funcionamiento del conjunto.

El Proyecto de Urbanización determinará en su día las características de todos los elementos reseñados y otros que se precisen, incluso los detalles constructivos de arquetas, disposición de tuberías, hidrantes, etc.

Artículo 38. Red de suministro eléctrico.

En el plano correspondiente se han trazado las disposiciones de la línea de baja tensión a título orientativo.

Igualmente, en la redacción definitiva del Proyecto de Urbanización, se tendrán en cuenta las determinaciones de la Compañía suministradora (Iberdrola), lo que podrá dar lugar a variación de las líneas aquí indicadas, o a la ubicación de un centro de transformación, de acuerdo con las condiciones técnicas existentes en el momento y el conocimiento concreto de las demandas que se produzcan.

El Proyecto de Urbanización, en su día, desarrollará detalladamente, la red de distribución de energía eléctrica, fijando todas las especificaciones necesarias para su total terminación.

Artículo 39. Niveles de Alumbrado Público.

El alumbrado público de las distintas zoñas, así como de los paseos y zonas ajardinadas se ha diseñado de acuerdo con unos criterios suficientes en cuanto a la calidad de la iluminación de dichos espacios, estableciendo las diferencias que aconsejen la distinta representatividad de los viales a realizar.

En el Proyecto de Urbanización se detallará en su día, gráficamente, la distribución de los distintos niveles de iluminación, que oscilará entre 18-20 lux para los paseos, con un coeficiente de uniformidad media de 0,50.

Aipatutako argiztapen mailen arabera diseinatuko da, zehaztasun osoz, luminarien antolaera, mota eta kopurua. Hiritartzearen kostua kalkulatzeko xedez, honekin batera doan argiteria eskeman adierazitakoa hartuko da oinarrizko planteamendutzat.

Baldintza tekniko aldakorrak kontuan izanik, garatzen den Hiritartze Plangintza horretan aldaketa puntual txikiak egin ahal izango dira, merkatuan dauden elementu berrien arabera egokienak sartuz. Edonola ere, orain proposatzen den planteamendu orokorra nabarmen aldatu dezakeen elementurik ez da onartuko.

Halaber, aipatutako Plangintzak zehaztuko du xehetasunez: instalazioaren antolaera, erabilitako material laguntzaile mota eta guztiak egoki eta behar bezala funtziona dezan beharrezkoak diren baldintzak.

40. artikulua. Telefono sarea.

Dagokion planoan grafiaturik dago lursail eraikigarri berriak, zerbitzu honetaz hornitzeko xedez, oinarrian aurrikusitako kanalizazioa. Orain hemen proposatzen den sare honen definizioa nahikotzat hartu da, hiritartze obren barruan zerbitzu hau ezartzearen ebaluaketa ekonomikoa egin ahal izateko. Edonola ere, eta Telefonicak bere garaian definituko dituen irizpideen arabera, Hiritartze Plangintzak zehaztuko ditu sare honen ezaugarri guztiak.

41. artikulua. Bideak zolatzea eta sendotzea.

— Bideak eta Aparkamendua

50 cm-ko zabalune hobetua; 25 cm-ko azpigeruza bikortsua; 20 cm-ko «macadam» oinarria. Guztia, behar bezala profilatu, berdindu eta zanpatu beharko da, 12 cm-ko bi geruzako aglomeratuaz bukatuz (7 cm-ko geruza ertaina eta 5 cm-ko errodadura).

— Espaloiak

Zoladura, Mirandako bikorrezko 40 x 40 cm-ko baldosez egingo da, 10 cm-ko hormigoizko geruzaren gainean jarriko direlarik. Geruza hori, halaber, zagor trinkoko 20 cm-ko geruzaren gainean ipiniko da.

42. artikulua. Zuhaiztiak eta lorategiak.

Antolaketa planoetan jasorik daude zuhaiztiak ezartzeko irizpideak; Hiritartze Plangintza, hasiera batean, irizpide horiei lotu beharko zaie. Aipatutako Proiektuak zehaztuko ditu landatu beharreko zuhaitz motak eta, aldaskek, Ordenantza Arautzaileetan adierazitako hazkuntza ezaugarriak bete beharko dituzte.

Parterrezko lorategiei eta berdeguneei eman beharreko gainontzeko tratamendua ere aipatutako Hiritartze Plangintzan zehaztuko da.

De acuerdo con esos niveles de iluminación se diseñará la disposición, clase y número de luminarias, con el debido detalle, entendiéndose lo indicado en el adjunto esquema de alumbrado como planeamiento básico a efectos de estimación de costos de urbanización.

Dadas las variantes condiciones técnicas, en el Proyecto de Urbamización que se desarrolle, se podrán introducir las modificaciones de detalle que los nuevos elementos existentes en el mercado aconsejen como más idóneos, en todo caso, sin alteración sensible del Planeamiento General que ahora se propone.

Así mismo será dicho Proyecto de Urbanización el que establezca detalladamente la disposición y clase del material auxiliar de la instalación y las condiciones necesarias para el adecuado y correcto funcionamiento de aquellás.

Artículo 40. Red telefónica.

En el plano correspondiente se ha grafiado la canalización prevista básicamente, para dotar de este servicio a los nuevos terrenos edificables. La definición de esta red, que ahora se plantea, se considera suficiente para la evaluación económica de la implantación de este servício dentro del conjunto de obras de urbanización, si bien será el Proyecto de Urbanización el que, de acuerdo con los criterios que en su día habrá de definir Telefónica, defina totalmente las características de la red.

Artículo 41. Pavimentación y afirmado de viales.

— Viales y aparcamiento:

Explanada mejorada de 50 cm.; Sub-base granular de 25cm.; base de «macadam» de 20 cm.; debidamente perfilados, nivelados y apisonados, con un acabado de 12 cm. a base de aglomerado de dos capas (7 cm. de capa intermedia y 5 cm. de rodadura).

— Aceras:

Pavimento a base de baldosa de garbancillo de Miranda, de 40 x 40 cm., colocada sobre solera de hormigón de 10 cm. a su vez sobre capa de «todo-uno» compactado de 20 cm.

Artículo 42. Arbolado y jardinería.

En los Planos de Ordenación se han recogido los criterios de disposición del arbolado, a los que, en principio, deberá ajustarse el Proyecto de Urbanización. Dicho Proyecto definirá las especies de plantación, debiendo ajustarse los plantones a las características de desarrollo señalada en las Ordenanzas Reguladoras.

En el referido Proyecto de Urbanización se definirá igualmente el resto del tratamiento que habrá de darse a la jardinería de parterres y zonas verdes.

5 ESTATUKO ADMINISTRAZIOA / ADMINISTRACION DEL ESTADO 5

GOBENUAREN ORDEZKARI ORDETZA GIPUZKOAN

Idazkaritza Nagusia

Ediktua

Erakunde honek Javier Péerez Vargas jaunarekiko Ebazpen Proposamenaren jakiarazpena saiatu eta ondoriorik izan ez duenez, berau Gizarte Segurantzaren Babespenari buruzko, otsailaren 21eko 1/92 Oinarrizko Legearen 26.c) atalaren arauhauspenaren ondorioz, honako Ediktu hau argitaratzen da Herri Arduralaritzen eta Erkidezko Arduralaritzabide Legepidearen, azaroaren 26ko 1992/30 Legearen 59. atalaren 4. sailak agintzen duenarekin bat etorriz, Ediktu hau argitaratu eta hurrengo egunetik hasita hamar lanegunetako epearen barne entzutearen ahalmena emanik, norberaren defentsan sinesten dituen jazarpenak aurkeztu ahal ditzan, zehaztapidea Gobernuaren Ordezkari Ordetza honetan ikusirik. Aipatu epea ezer aurkeztuz igaro baldin bada, eskubide hau bertan behera egingo du.

Donostia, 1997ko abenduak 5.—José M. Fdez.-Miranda Artola, Idazkari Teknikoak.

(455) (12291)

Ediktua

Honako honen bitartez, Herri Arduralaritzen eta Erkidezko Arduralaritzabide Legepidearen, azaroaren 26ko, 92/30 Legearen 59-4) atalaren arauera, Gobernuaren Ordezkariordetza honek, Errezilgo, Iraola Zaharra B.º ezagututako azken helbidea duen Enrique Galarraga Urquizu jaunari, Otsailaren 21eko, 92/1 Oinarrizko Legearen 26.c) atalaren arauhauspenaren ondorioz jarraitzen dion 361/97 zenbakiko zehaztapideari buruzko Zigortze Zehaztapidearen Erabaki idazkiaren notifikazioa jakinarazten zaio.

Erakunde Zuzendari Probintzial honetan aztertzeko ahalmena izango duen aipatu Erabakiak egozten zaizkion ekintzak zehazten ditu, aipatutakoa hartzeak ondoratu duten legezkoak kontutan harturik; honako Ediktu hau argitaratu eta hurrengo egunetik hasita hilabete batetako epearen barne, Barne Ministrari Jaun Txit Goren aurrean, Herri Arduralaritzen eta Erkidezko Arduralaritzabide Legepidearen 107. eta 114. atalekin bat etorriz, Ohizko Jazarpena aurkezteko ahalmena izango duelarik, hain zuzen.

Donostia, 1997ko abenduak 3.—José M. Fdez.-Miranda Artola, Idazkari Nagusiak.

(456) (12292)

Ediktua

Erakunde honek José Manuel García Fernández jaunarekiko zigortze zehaztapidea hasiarazteko Erabakiaren jakiarazpena saiatu eta ondoriorik izan ez duenez, hau Herri Babespenaren Segurantzari buruzko, 1/92 Oinarrizko Legearen 25.1) atalaren arauhauspenaren ondorioz, honako Erabaki hau argitaratzen da Herri Arduralaritzen eta Erkidezko Arduralaritzabidearen Legepidearen azaroaren 26ko 1992/30 Legearen 59. atalaren 4. sailak

SUBDELEGACION DEL GOBIERNO EN GIPUZKOA

Secretaría General

Edicto

Intentada sin efecto la notificación de la Propuesta de Resolución formulada por este Centro a Javier Pérez Vargas, por infracción al artículo 26.c), de la Ley Orgánica 1/92 de 21 de febrero, sobre Protección de la Seguridad Ciudadana, se publica el presente Edicto en cumplimiento de lo prevenido en el apartado 4 del art. 59 de la Ley 30/1992 de 26 de noviembre del Régimen Jurídico de las Administraciones Públicas y Procedimiento Administrativo Común, concediéndole audiencia para que en el plazo de diez días hábiles contados a partir del siguiente al de la publicación de este Edicto, alegue cuantas razones estime convenientes en su defensa teniendo a la vista el expediente en esta Subdelegación del Gobierno. Transcurrido dicho plazo sin efectuarlo, se le considerará decaído en su derecho.

Donostia-San Sebastián, a 5 de diciembre de 1997.—El Secretario General, José M. Fdez.-Miranda Artola.

(455) (12291)

Edicto

Por el presente, de conformidad a lo preceptuado en el artículo 59-4) de la Ley 30/92, de 26 de noviembre, de Régimen Jurídico de las Administraciones Públicas y del Procedimiento Administrativo, se hace pública la notificación a Enrique Galarraga Urquizu, cuyo último domicilio conocido es en C.º Iraola Zaharra, de Errezil, de la Resolución dictada en el Expediente Sancionador n.º 361/97, que se sigue contra el mismo en esta Subdelegación del Gobierno por infracción del artículo 26.c) de la Ley Orgánica 1/92, de 21 de febrero, sobre Protección de la Seguridad Ciudadana.

En la Resolución referenciada, la cual podrá examinar en este Centro Directivo Provincial, constan los hechos que se le imputan, así como las consideraciones fácticas y de derecho que han determinado adoptar la misma, concediéndole la posibilidad de interponer Recurso Ordinario en el plazo de un mes, contado a partir del día siguiente a la publicación de este Edicto, de conformidad con lo establecido en los arts. 107 y 114 de la Ley de Régimen Jurídico de las Administraciones Públicas y del Procedimiento Administrativo Común ante el Excmo. Sr. Ministro de Interior.

Donostia-San Sebastián, a 3 de diciembre de 1997.—El Secretario General, José M. Fdez.-Miranda Artola.

(456) (12292)

Edicto

Intentada sin efecto la notificación de Acuerdo de iniciación de procedimiento sancionador formulado por este Centro a José Manuel García Fernández, por infracción al artículo 25.1) de la Ley Orgánica 1/92, sobre Protección de la Seguridad Ciudadana, se publica el presente Edicto en cumplimiento de lo prevenido en el apartado 4 del art. 59 de la Ley 30/1992 de 26 de Noviembre del Régimen Jurídico de las Administraciones Públicas y Proce-

agintzen duen arauera, Agindu hau argitaratu eta hurrengo egunetik hasita hamabost lanegunetako epearen barne entzutearen ahalmena emanik, norberaren defentsan sinesten dituen jazarpenak aurkeztu ahal ditzan, zehaztapidea Gobernuaren Ordezkari Ordetza honetan ikusirik. Aipatu epea ezer aurkeztuz igaro baldin bada, biderapen hasiarazte erabaki hau erruduntze salotzat hartuko delarik.

Donostia, 1997ko abenduak 3.—José M.º Fdez.-Miranda Artola, Idazkari Nagusiak.

(457) (12293)

Ediktua

Erakunde honek José Marichalar Jáuregui jaunarekiko zigortze zehaztapidea hasiarazteko Erabakiaren jakiarazpena saiatu eta ondoriorik izan ez duenez, hau Herri Babespenaren Segurantzari buruzko, 1/92 Oinarrizko Legearen 26.c) atalaren arauhauspenaren ondorioz, honako Erabaki hau argitaratzen da Herri Arduralaritzen eta Erkidezko Arduralaritzabidearen Legepidearen azaroaren 26ko 1992/30 Legearen 59. atalaren 4. sailak agintzen duen arauera, Agindu hau argitaratu eta hurrengo egunetik hasita hamar lanegunetako epearen barne entzutearen ahalmena emanik, norberaren defentsan sinesten dituen jazarpenak aurkeztu ahal ditzan, zehaztapidea Gobernuaren Ordezkari Ordetza honetan ikusirik. Aipatu epea ezer aurkeztuz igaro baldin bada, biderapen hasiarazte erabaki hau erruduntze salotzat hartuko delarik.

Donostia, 1997ko abenduak 3.—José M. Fdez.-Miranda Artola, Idazkari Nagusiak.

(458) (12294)

dimiento Administrativo Común, concediéndole audiencia para que en el plazo de quince días hábiles contados a partir del siguiente al de la publicación de este Edicto, alegue cuantas razones estime convenientes en su defensa teniendo a la vista el expediente en esta Subdelegación del Gobierno. Transcurrido dicho plazo sin efectuarlo este acuerdo de iniciación del procedimiento podrá ser considerado como propuesta de resolución.

Donostia-San Sebastián, a 3 de diciembre de 1997.—El Secretario General, José M. Fdez.-Miranda Artola.

(457) (12293)

Edicto

Intentada sin efecto la notificación de Acuerdo de iniciación de procedimiento sancionador formulado por este Centro a José Marichalar Jáuregui, por infracción al artículo 26.c) de la Ley Orgánica 1/92, sobre Protección de la Seguridad Ciudadana, se publica el presente Edicto en cumplimiento de lo prevenido en el apartado 4 del art. 59 de la Ley 30/1992 de 26 de noviembre del Régimen Jurídico de las Administraciones Públicas y Procedimiento Administrativo Común, concediéndole audiencia para que en el plazo de diez días hábiles contados a partir del siguiente al de la publicación de este Edicto, alegue cuantas razones estime convenientes en su defensa teniendo a la vista el expediente en esta Subdelegación del Gobierno. Transcurrido dicho plazo sin efectuarlo este acuerdo de iniciación del procedimiento podrá ser considerado como propuesta de resolución.

Donostia-San Sebastián, a 3 de diciembre de 1997.—El Secretario General, José M. Fdez.-Miranda Artola.

(458) (12294)

GIZARTE SEGURANTZAKO ALTXORTEGI OROKORRA ZUZENDARITZA PROBINTZIALA

4. zkia. Administrazioa - Tolosa

Iragarkia

Gizarte Segurantzaren Diruzaintza Orokorraren Probintziako Zuzendaritza honek, beheko zerrendan azaltzen diren enpresa edota langileen behin behineko kaudimengabetasuna deklaratu du, Gizarte Segurantzari ordaindu gabeko kuotak direla eta; interesdunak jakinaren gainean izan daitezen argitaratzen da idazki-agiri hau, urriaren 6ko 1.637/1995 Errege Dekretuaren 168 art. eta ondorengoek eta 1996ko otsailaren 22ko garapenerako Aginduaren 125 art. eta ondorengoek xedatutakoari jarraiki.

Modu berean zera ohartarazten da: baldin eta ordainketara derrigortutakoak 10 eguneko epean Gizarte Segurantzaren Diruzaintza Orokorraren Probintziako Zuzendaritza honetan edo honen edozein administraziotan agertzen ez badira,bere enpresa edota langileen baja —ebazpenaren datarekin— bideratuko dela,honetarakojakinarazpenaren izapidea argitarapen honekin betetzat emango delarik.

DIRECCION PROVINCIAL DE LA TESORERIA GENERAL DE LA SEGURIDAD SOCIAL DE GIPUZKOA

Administración N.º 4 - Tolosa

Anuncio

Por esta Dirección Provincial de la Tesorería General de la Seguridad Social ha sido declarada la insolvencia provisional por descubierto de cuotas a la Seguridad Social de las Empresas/ Trabajadores que se citan a continuación, efectuándose su publicación para que sirva de notificación a los mismos, según dispone el R.D. de Recaudación 1.637/1995, del 1 de octubre, art.º 168 y ss. y la Orden de desarrollo del 22 de febrero de 1996, art.º 125 y ss.

Asimismo, se advierte que si los obligados al pago no compareciesen en el plazo de 10 días ante la Dirección Provincial de la Tesorería General de la Seguridad Social o Administraciones de la misma, se cursará la Baja de la Empresa y/o de los Trabajadores, en su caso,siendo la fecha de ésta la de la resolución, debiendo entenderse cumplimentado el trámite de comunicación de dicha Baja.

Erregimen Orokorra - Régimen General

Identif. zkia. *Nº C.C.C.*	*Izen-abizenak / Elkarte izena* *Apellidos y nombre / Razón social*	*Herria* *Localidad*	*Epealdia* *Periodo*	*Zenbatekoa* *Importe*	*Ebazpena* *F. Resol.*
20/2834/76	FUNDICIONES TELLERIA S.L	TOLOSA	04-79/11-91	73603559	25-09-97
20/2883/28	PAPELERA ARZABALZA S.A	TOLOSA	11-91/2-92	9815668	24-09-97
20/9185/25	METALES INYEC.MEIN S.A	URRETXU	04-88/10-91	3152691	25-09-97
20/22885/48	FUNDICIONES SAN MIGUEL S.L	LEGAZPI	01-94/05-94	2004444	17-11-97
20/26687/67	FORJAS LAZCANO S.A	LAZKAO	03-88/05/93	167103933	14-10-97
20/27245/43	INDUSTRIAS FICA S.L	ZUMARRAGA	01-94/04/94	3472598	21-08-97
20/28337/68	FABRICACION ENVOLVEDORAS S.A	LAZKAO	4-92/7-92	101022464	09-10-97
20/37620/39	GARAJE BERAZUBI S.L	TOLOSA	09-94/09-95	923247	23-07-97
20/41754/02	EUSKO GARBI S.L	ZUMARRAGA	01-92/06-92	37260	28-10-97
20/42892/73	CONFECCIONES ELOSEGUI S.A	TOLOSA	02-94/3/96	22297394	27-10-97
20/43302/95	A.TECNOLOGIA DEL CAUCHO S.A.L	BILLABONA	05-91/02-92	27262846	04-07-97
20/43975/89	PLASCON S.A	ANDOAIN	01-92/09-92	829957	23-09-97
20/44888/32	LASA GALARRAGA BENITO	TOLOSA	09-84/06/86	492081	08-08-97
20/45208/61	MANIPOR S.A	ELDUAIN	02-92/03-92	9518	25-09-97
20/46062/42	GORLAN S.A.L	ALEGIA	10-87/10-91	1187178	23-09-97
20/46063/43	OYARBE S.A	IRURA	08-87/04/91	1531874	25-09-97
20/47024/34	CONSTRUCCIONES LANTEKO S.L	TOLOSA	04-89/02-96	74681587	24-06-97
20/48274/23	MODAS STREET MANIAS S.L	URRETXU	03-94/08-94	149864	25-08-97
20/48636/94	OTXOTORENA HUICI JOSE MANUEL	HERNANI	01-92/02-92	151532	21-08-97
20/48861/28	ALOÑA VEHIC.INDUSTR. S.A	ORDIZIA	06-93/8-96	47811988	21-11-97
20/50677/01	EXPELESA S.A	MUTILOA	01-90/03-90	41023	29-08-97
20/52614/95	BELOR S.A	ORDIZIA	09-94/09-94	60620	10-10-97
20/52790/77	IBARBIA MAIZ JUSTO	ANDOAIN	01-90/05-95	2847997	23-09-97
20/53123/22	CONSTRUCCIONES ZALDIBI S.A	ZALDIBIA	11-92/11-94	27378413	17-11-97
20/53440/48	UNION TEMPORAL EMPRESAS GOIERRI	ARAMA	4-91/4-91	25448	26-06-97
20/53977/03	HORRILLO CALDERON SANTOS	TOLOSA	07-90/03-91	821493	24-06-97
20/54024/50	TRANSPORTES SUKIA S.L	ORDIZIA	08-92/08-92	73394	10-10-97
20/55280/45	INOPLASTIC S.L	ANDOAIN	11-90/11-90	685408	10-10-97
20/55298/63	J.IBARBIA Y P.AGUIRRE C.B	TOLOSA	09-90/01/92	25550407	23-09-97
20/55398/66	SDAD COOP LTDA SEASKA	TOLOSA	12-90/03-91	336880	23-07-97
20/55616/90	J.M.ARTIEDA BESCOS;A. RAMOS;B.D	URRETXU	04-94/07-95	7666008	29-09-97
20/55622/96	ASOC,SERVICIO AYUDA DOMICILIO	ORDIZIA	06-91/03-96	7886440	26-06-97
20/55957/43	GASTRADE S.A	IRURA	06-95/06-95	82754	18-06-97
20/57970/19	CARPINTERIA EGURBIDE S.L	ZIZURKIL	04-91/12-91	72000	22-10-97
20/59269/57	CARMEN URBISTONDO BARRIE,C.B	URNIETA	08-91/11-93	3498556	02-06-97
20/60658/88	GOIKO MENDIA S.L	HERNANI	09-92/12-94	585867	29-07-97
20/60600/30	FORJAS IRIMO S.A	LEGAZPI	10-92/8-94	19452611	19-09-97
20/60660/90	ORDIZIA BIDAIAK S.A	ORDIZIA	12-95/12-95	72454	24-06-97
20/100028788	CALDERERIA ARAGALDE S.L	BEASAIN	05-94/07-94	293868	02-06-97
20/100065770	GOMEZ MARTINEZ JESUS	ZIZURKIL	08-95/08-95	60620	13-10-97
20/100074056	OTAÑO BENGOETXEA JOSE ANTONIO	BILLABONA	11-93/11-94	150287	18-09-97
20/100082746	I.ZUBIRIA GARRO;M.N.G.ZALA.C.B	TOLOSA	11-92/5-94	13380535	19-09-97
20/100090527	HIPER OLABERRIA S.A	ORDIZIA	07-95/01-96	1638487	01-07-97
20/100105075	USABIAGA ELGARRESTA TOMAS	URRETXU	11-94/11-94	63342	26-11-97
20/100144380	LOIGORRI ARRUABARRENA JUAN	ANDOAIN	01-96/04-96	245094	19-09-97
20/100167824	OUTEIRAL AGUIRREGOMEZCORTA PI	IBARRA	02-93/05-93	125040	11-06-97
20/100213593	JAMONES EMBU.ADARRA MENDI S.L	URNIETA	12-94/06-95	502953	01-10-97
20/100243000	RED.INGENR. Y SERV. ELECTRICO	BELAUNTZA	12-94/05-95	1521700	03-11-97
20/100260982	COMERCIAL BIOK ZUMARRAGA S.L	ZUMARRAGA	10-93/01-95	2212622	27-10-97
20/100266743	OIKABEA ERAIKUNTZAK,S.L	IBARRA	07-94/04-95	643332	21-11-97
20/100267046	EMATA S.L	BEIZAMA	01-94/02-94	574789	29-07-97
20/100301200	SASIETA CORTA IÑIGO	ZUMARRAGA	06-95/06-95	85152	10-10-97
20/100373039	CONSTRUCCIONES FLORINDO S.L	HERNANI	08-95/08-95	92888	23-07-97
20/100395772	CONSTRUCCIONES SAUSTA S.L	URNIETA	03-96/06-96	3748082	10-10-97
20/100412950	EUSVALTEK S.L	LAZKAO	06-94/04-95	1466865	26-06-97
20/100420529	COMPOTRONIC S.L	ANDOAIN	08-94/01-96	6212204	12-11-97
20/100499947	FILM-PAPEL S.L	ANDOAIN	05-95/08-95	327028	26-06-97
20/100505506	TEJAINTEX S.A.L	ASTEASU	11-94/08-95	6672292	29-08-97
20/100564413	SOLUCIONES INTEGR.CALOR S.L	ANDOAIN	03-95/12-95	3447957	07-11-97
20/100590580	ATAIO INTERACCION S.A	ANDOAIN	06-94/02-95	745966	07-11-97
20/100660096	ASTIGARRAGA TRANSFORMADORES	ADUNA	06-94/08-94	17561	10-10-97
20/100664342	REVESFI IBERICA S.L	LAZKAO	11-94/12-94	21870	25-08-97
20/100683944	GESTION 1989 AG.SEGUROS S.L	TOLOSA	08-94/12-94	338305	03-07-97
20/100760938	HIPER OLABERRIA S.A	OLABERRIA	05-96/05-96	48654	03-09-97
20/100821966	MONTAJES IDIAZABAL S.L	IDIAZABAL	12-94/08-95	1497528	04-09-97
20/100867638	TXOTX SAGARDOA S.L	LEGAZPI	11-94/12-94	298937	07-11-97
20/100868951	C.A.FOUNDER S.L	IRURA	01-95/03-95	536838	03-07-97
20/100880671	PAMPOX S.L	URNIETA	08-95/12-95	1926809	26-06-97
20/100918764	ESTRUCTURAS BIYOK S.L	TOLOSA	11-95/11-95	4251244	04-09-97
20/100927555	LERIN ECHEGOYEN MARIA ELENA	BEASAIN	06-95/09-95	359658	03-07-97
20/100959584	SOLUCIONES INTEGR.CALOR S.L	ANDOAIN	02-95/07-95	69781	26-06-97
20/100975449	ALGOINTEX S.A.L	ASTEASU	02-95/05-95	269695	15-09-97

Identif. zkia. Nº C.C.C.	Izen-abizenak / Elkarte izena Apellidos y nombre / Razón social	Herria Localidad	Epealdia Periodo	Zenbatekoa Importe	Ebazpena F. Resol.
20/101001519	J.M SELECCION 95,S.L	ZUMARRAGA	04-95/05-96	152777	17-11-97
20/101024252	TALLERES JAUREGUI S.L	ZIZURKIL	06-93/07-96	24328	10-10-97
20/101126609	VARELA MARTIN JONE MIREN	ORDIZIA	12-95/01-96	73208	10-10-97
20/101238965	OIALTEX S.A.L	URNIETA	02-96/02-96	2438070	24-09-97
20/101285546	SPORT BEKI S.L	ANDOAIN	09-93/03-94	356007	10-10-97
31/503241/33	CORRAL MENDIA MIGUEL ANGEL	TOLOSA	03-93/04-93	198030	03-07-97

Langile autonomoak - Trabajadores autónomos

Identif. zkia. Nº C.C.C.	Izen-abizenak / Elkarte izena Apellidos y nombre / Razón social	Herria Localidad	Epealdia Periodo	Zenbatekoa Importe	Ebazpena F. Resol.
09/249014/20	SANTAMARIA ROSALES FRANCISCO	ZUMARRAGA	01-92/10-93	531854	15-09-97
14/216499/89	MUÑOZ ORTIZ JOSE MARIA	LAZKAO	01-94/01-94	37973	06-08-97
20/128699/45	OLACIREGUI ECHARRI MANUEL	ANDOAIN	01-94/12-94	439175	18-06-97
20/144779/23	BARANDIARAN LANDA ISIDRO	BEASAIN	01-94/06-96	1124395	03-07-97
20/256544/44	MUGICA MUNOA LUIS	TOLOSA	01-92/12-94	1347628	10/10/97
20/48722054	CASTAÑEDA ALBIZU MARIA LOURDES	TOLOSA	01-95/12-95	443681	29-09-97
20/534206/92	MURUA ESNAOLA MARIA ROSARIO	IBARRA	01-93/12-94	786546	18-06-97
20/547601/04	GONZALEZ JIMENEZ BARTOLOME	URNIETA	08-91/09-91	19883	02-06-97
20/587267/94	PEREZ CALVO JOSE ANTONIO	BEASAIN	01-93/12-94	741731	15-09-97
20/593266/79	MEDIAVILLA MERINO LUIS ANGEL	ZUMARRAGA	01-94/12-94	438175	03-07-97
20/672528/92	UGALDE BEROITZ M.MILAGROS	HERNANI	01-91/12-94	1062148	21-08-97
20/679289/63	ZUBIRIA GARRO ISIDORO	TOLOSA	12-92/12-95	1176950	19-09-97
20/701426/84	KANDJI MASSAMBA	ORDIZIA	10-93/12-94	684622	10-10-97
20/1000212740	PASTOR ARANGUREN FCO JAVIER	TOLOSA	01-93/12-96	1350953	17-11-97
20/1000698851	ZIANI FATIMA	ORMAIZTEGUI	09-93/11-93	87422	29-07-97

Nekazarien erregimena - Régimen agrario

Identif. zkia. Nº C.C.C.	Izen-abizenak / Elkarte izena Apellidos y nombre / Razón social	Herria Localidad	Epealdia Periodo	Zenbatekoa Importe	Ebazpena F. Resol.
20/1000026925	EL ALAMI ——, Hassan	IGANTZI	03-92/07-92	44844	11-06-97

Tolosa, 1997ko abenduak 15.—J. Francisco Marroquín Odriozola, Administrazioko Zuzendariak.

(3280) (12238)

Tolosa, a 15 de diciembre de 1997.—El Director de la Administración, J. Francisco Marroquín Odriozola.

(3280) (12238)

20/02 zk.ko Zergabilketa Exekutiboko Unitatea

Behartze-bideko probidentzia bizileku ezezaguneko zordunei jakinarazteko ediktua (TVA-20).

Derrigorrezko Diru-bilketako Atal honetan izapidatzen diren administrazio-espedienteei dagokionez, Diruzaintza Nagusiko Probintzia-Zuzendariak ondoko behartze-bideko probidentzia eman du honekin batera doan zerrendan agertzen direnen aurka, Gizarte Segurantzari zor dioten diru-kopuruengatik:

BEHARTZE-BIDEKO PROBIDENTZIA: Gizarte Segurantzaren Sistemako Diru-baliabideak biltzeko Araudi Orokorraren 110. atalaren bidez ematen zaidan ahalmenaz balituz zorpeko ziurtapena eman ondoren, zordunaren ondasun eta eskubideen derrigorrezko bilketa egiteko agindua ematen dut, aipaturiko Araudian ezarritakoari jarraiki.

Zordunaren oraingo helbidea zein den jakitea ezinezkoa gertatu denez, bidezkotzat jotzen da behartze-bideko probidentzia hau jakinarazte; horretarako, zordunaren azken helbide ezagunaren tokiko udaletxearen iragarki-oholean eskegi eta dagokion aldiskari ofizialean argitaratukoda, Diru-bilketari buruzko Araudi Orokorraren 109 atalean ezartzen den bezala.

Unidad de Recaudación Ejecutiva 20/02

Edicto de notificación de la providencia de apremio a deudores no localizados (TVA-20).

El Director Provincial de la Tesorería General de la Seguridad Social, respecto de los expedientes administrativos de apremio que se instruyen en esta Unidad de Recaudación Ejecutiva, contra los apremiados que figuran en la relación adjunta, por deudas a la Seguridad Social cuya cuantía total asciende a la cantidad que asimismo se indica en la citada relación, ha dictado la siguiente:

PROVIDENCIA DE APREMIO: En uso de la facultad que me confiere el artículo 110 del Reglamento General de Recaudación de los Recursos del Sistema de la Seguridad Social, una vez expedida Certificación de Descubierto, ordeno la ejecución forzosa sobre bienes y derechos del deudor arreglo a los preceptos del citado Reglamento.

Por haber resultado infructuosas las gestiones tendentes a la determinación del actual domicilio del deudor, procede practicar la notificación de la providencia de apremio, conforme prevé el artículo 109, del Reglamento General de Recaudación, mediante la publicación del presente edicto en el tablón de anuncios del Ayuntamiento del último domicilio conocido del deudor y en el Boletín Oficial correspondiente.

Ediktu honen bidez hamabost eguneko epean zorra kitatzeko eskatzen zaio zordunari, osterantzean bahikuntza egingo zaiola ohartarazten zaio, hala agintzen baita Gizarte Segurantzaren Sistemarako Diru-baliabideak biltzeko Araudi Orokorraren 110 atalean Araudi hori urriaren 6ko 1.637/1995 Errege-Dekretuaren bidez (urriaren 24eko *Estatuko Aldizkari Ofizialean*) onartutako araudia da. Halaber, derrigorrezko espedientea izapidatzen dutenean aurrera, bera edo bere ordezkaria, azaltzeko eskatzen zaio, zortzi eguneko epean, espedienteari dagozkion jakinarazpenak zein helbidetara bidali behar diren adieraz dezan, osterantzean auzi-iheskaritzat joko da probidentziaren bidez. Dena dela, espedientea es da geldituko eta hurrengo izapideak jakinarazitzat joko dira ondorio guztietarako, aipaturiko Araudi Orokorraren 109.3 atala betez.

Gizarte Segurantzaren Sistemako Diru-baliabideak biltzeko Araudi Orokorra onartu zuen urriaren 6ko (urriaren 24eko *Estatuko Aldizkari Ofizialean*) 1.637/1995 Errege-Dekretua 111, 182 eta 189. atalak aintzat hartuz, administrazio-bidea agortzen ez duen behartze-bideko probidentzia honen aurka honako bideok erabil daitezke:

— Behartze-bideari aurka egitea: Jakinarazpena jaso eta biharamunetik hamabost eguneko epean aurkez daiteke aurkapena, Gizarte Segurantzako Diruzaintza Nagusiaren Probintzia-Zuzendaritzan, Gizarte Segurantzako dagokion Derrigorrezko Diru-bilketaren Atalaren bitartez. Modu honetaz baliatu aha izateko, ordea, Gizarte Segurantzaren Sistemako Diru-baliabideak biltzeko Araudi Orokorraren 111. atalean aipatzen diren arrazoietan oinarritu behar da eskabidea ezinbetez (ordainketa, preskripzioa, ordainketa-atzerapena, jakinarazpenik eza, funtsesko forma-akatsa edo zorra sortu zuen aitorpen-kitapena oker egotea).

— Errekurtso arrunta: Jakinarazpena jaso eta hilabeteko epean aurkez daiteke Gizarte Segurantzako Diruzaintza Nagusian, dagokion Derrigorrezko Diru-bilketako Atalaren bitartez.

Aurkapen biak ezin izango dira aldi berean erabili.

Esan behar da behartze-bideko ihardunbidea ez dela geldituko, errekurtso arrunta aurkezteagatik, zordunak zorren kobrantza bermatzen ez badu, banketxearen aurrezki-kutxaren edo banku-erakundearen abalaren bidez. Banku-erakundeak behar bezala baimenduta izan behar du eta Estatuaren lurraldean izan behar egoitza. Abala denboraz mugagabea eta diruz hurrengo konzeptu hauek ordaintzeko adina izango da: Hasiera zorra gahi %20, behartze-bideko gainkarguagatik, gehi %3, ezarritako kostuengatik. Zordunak kobrantza bermatzeko beste modu bat ere bada, esandako diru-kopuru horiek guztiak diruzaintza nagusiaren izenean utziz, Gizarte Segurantzaren Sistemako Diru-baliabideak Biltzeko Araudi Orokorraren 184, atalean ohartemanda dagoen bezala.

Hala eta guztiz ere, behartze-bideari aurka egiten bada, derrigorrezko ihardunbidea eten egingo da erabakia eman arte, bermenik, ezta inolako diru-kopururik ere, aurkeztu edo utzi behar izan barik, hala ezartzen baita Diru-bilketako Araudi Orokorra 111.3 atalean.

Interesdunak, espedientea izapidatzen den herritik kanpo bizi izanez gero, ordezkaria izenda dezake, jakinarazpenak bere izenean jaso ahal izan ditzan.

Donostia, 1997ko abenduak 11.—Arantza García de la Iglesia, Derrigorrezko Diru-Biltazileak. (12206)

El presente edicto se publica con el fin de requerir al deudor para que efectúe el pago de la deuda en el plazo de quince días, con apercibimiento de embargo en caso contrario, conforme dispone el artículo 110 del citado Reglamento General de Recaudación de los Recursos del Sistema de la Seguridad Social, aprobado por Real Decreto 1.637/1995, del 6 de octubre (*Boletín Oficial del Estado* del día 24), así como solicitar su comparecencia en el plazo de ocho días o por sí o por medio de representante, en el expediente ejecutivo en curso, al objeto de señalar domicilio para la práctica de las notificaciones a que hubiera lugar en el mismo, con la advertencia de ser declarado en rebeldía en caso contrario, mediante providencia, sin que paralice el expediente y teniéndole por notificado de los sucesivos trámites a todos los efectos, conforme dispone el artículo 109.3 del citado Reglamento General.

A tenor de lo dispuesto en los artículos 111, 182, 189, respectivamente, del Real Decreto de 6 de octubre (*Boletín Oficial del Estado* del día 24), por el que se aprobó el Reglamento General de Recaudación de los Recursos del Sistema de la Seguridad Social, Providencia de apremio, que no agota la vía administrativa, podrá ser impugnada mediante:

— Oposición al apremio: A interponer facultativamente en el plazo de quince días contados a partir del siguiente al del recibo de la notificación, ante la Dirección Provincial de la Tesorería General de la Seguridad Social, por conducto de la Unidad de Recaudación Ejecutiva de la Seguridad Social (U.R.E.) correspondiente, exclusivamente cuando se alegue algunas de las causas de oposición al apremio a que se refiere el artículo 111 del Reglamento General de Recaudación de los Recursos del Sistema de la Seguridad Social (pago, prescripción, aplazamiento de pago, falta de notificación, defecto formal sustantivo o, en su caso, erro en la declaración-liquidación origen del débito).

— Recurso ordinario: A interponer facultativamente en el plazo de un mes contados a partir del siguiente al del recibo de la notificación, ante la Dirección Provincial de la Tesorería General de la Seguridad Social, por conducto de la Unidad de Recaudación Ejecutiva de la Seguridad Social (U.R.E) correspondiente.

Tales impugnaciones no podrán interponerse simultaneamente.

Se advierte que el procedimiento de apremio, aunque se interponga recurso de ordinario, no se suspenderá, salvo cuando el sujeto deudor garantice el pago de los débitos perseguidos mediante aval solidario del Banco, Caja de Ahorros, o Entidad crediticia debidamente autorizados y domiciliados en territorio nacional, por tiempo indefinido y por la cantidad suficiente para cubrir el importe de la deuda inicial, más un 20 por 100 en concepto de recargo de apremio y, además un 3 por 100 en concepto de costas reglamentarias, o cuando consigne a disposición de la Tesorería General, una cantidad equivalente a esta misma suma de conceptos, conforme disponen los artículos 184 del aludido Reglamento General de Recaudación de los Recursos del Sistema de la Seguridad Social.

No obstante, cuando se curse oposición al apremio, el procedimiento se suspenderá hasta que se dicte la oportuna resolución, sin necesidad de que el interesado aporte garantías ni consigne el importe de la deuda impugnada, tal como se prevé en el artículo 111.3 del Reglamento General de Recaudación.

Si el apremiado residiera fuera de la localidad donde se tramita el expediente, podrá designar en ésta a la persona que le represente y reciba las notificaciones pertinentes.

Donostia-San Sebastián, a 11 de diciembre de 1997.—La Recaudadora Ejecutiva, Arantza García de la Iglesia. (12206)

— *Esped. zk.:* 97/36-I.
Identif. zk.: 20/00190544.
Izen-abizenak: Torquemada García, Dionisia.
Dokumentoa: 97/500815.
Azken bizileku ezaguna: Aitzgorri, 79-6.º C.
Udalerria: Donostia-San Sebastián.
Epealdia: 7/95 - 10/95.
Zenbat.: 171.167.

— *Esped. zk.:* 97/37-I.
Identif. zk.: 20/00695861.
Izen-abizenak: Vergara Rodríguez, Aitor.
Dokumentoa: 97/500834.
Azken bizileku ezaguna: Avda. Carlos I, 18.
Udalerria: Donostia-San Sebastián.
Epealdia: 5/94 - 7/94.
Zenbat.: 58.154.

20/03 Zergabilketa Exekutiboko Unitatea

Ediktua

Gizarte Segurantzako Diruzaintza, Nagusiko Diru Biltzaile Exekutiboa Gipuzkoako 20/03 Diru Bilketa Exekutiboko Unitatea. Egoitza: Eibar.

Premiamenduko administrazio-espediente bat ari gara bideratzen gizarte-segurantzarekiko zorretan dagoen zordun honen aurka. Zorduna: Agustin Matilla Calzada. Zordunaren azken helbide ezaguna: Olakua, 41 -2. izda. Herria: Oñati. Ondorioz 1997ko abenduaren 3an zordunari haren jabetzako garraio txartela 6205725 zenbakia bahitu zitzaion.

Bide batez zordunari errekeritzen diogu zortzi eguneko epean bere aurkako premiamenduko espedientean ager dadila, bera edo bere ordezkaria, bidezkoak diren jakinarazpenak egiteko, interesatua agertzen ez bada, ulertuko da prozedura amaitu arte egingo diren hurrengo eginbide guztiak jakinarazi zaizkiola. Ondorio hori lege honetan jasotzen da: Urriaren 6ko (urriaren 24ko *Estatuko Aldizkari Ofiziala*) 1.637/1995 Errege-dekretuak onartutako Gizarte-segurantzako Sistemaren Baliabideak Biltzeko Erreglamendu Orokorreko 109 eta 120.1, a) atalean.

Jakinarazi den egintzak ez du administrazio-bidea bukatzen, beraz errekurtso arrunta jar daiteke egintzaren aurka, Gizarte Segurantzako Diruzaintza Nagusiko Probintzia Zuzendaritzaren aurrean, interesatuak egintzaren jakinarazpen hau jasotzen duenetik hilabeteko epea du errekurtsoa jartzeko Gizarte Segurantzaren Lege Orokorreko 34, atalaren arabera. Lege hori ekainaren 20ko (ekainaren 29ko *Estatuko Aldizkari Ofiziala*) 1/1994 Legegintzarako Errege-dekretuak onartu zuen, eta atala berridatzi egin zuen abenduaren 30eko (abenduaren 31ko *Estatuko Aldizkari Ofiziala*) 42/1994 legeak zerga, administrazio eta gizarte-olorreko neurriei buruzkoak, Bertan adierazten denez, premiamenduko prozedura ez da etengo atal berean jasotako kasu eta baldintzetakoren bat gertatu ezik (hau da;ordaintzea, preskribitzea, zorra zehazterakoan akats materiala edo aritmetikoa egotea, zorra barkatzea edo geroratzea, zorraren erreklamazioaren jakinarazpenik ez egotea, kitapenaren aktoren jakinarazpenik ez egotea, edo zorra ordaintzeko aldez aurretik bermeak eman izatea).

Eibar, 1997ko abenduak 12.—Miguel Angel Fuentes Noguera, Diru Biltzaile Exekutiboa. (12237)

— *N.º expte.:* 97/36-I.
N.º identificación: 20/00190544.
Apellidos y nombre: Torquemada García, Dionisia.
Documento: 97/500815.
Ultimo domicilio conocido: Aitzgorri, 79-6.º C.
Localidad: Donostia-San Sebastián.
Período: 7/95 - 10/95.
Importe: 171.167.

— *N.º expte.:* 97/37-I.
N.º identificación: 20/00695861.
Apellidos y nombre: Vergara Rodríguez, Aitor.
Documento: 97/500834.
Ultimo domicilio conocido: Avda. Carlos I, 18.
Localidad: Donostia-San Sebastián.
Período: 5/94 - 7/94.
Importe: 58.154.

Unidad de Recaudación Ejecutiva 20/03

Edicto

El Recaudador Ejecutivo de la Tesorería General de la Seguridad Social, Unidad de Recaudación Ejecutiva 20/03 de Gipuzkoa, con sede en Eibar.

En el expediente administrativo de apremio que se instruye en esta Unidad de Recaudación Ejecutiva contra el deudor Agustín Matilla Calzada, por deudas a la Seguridad social, y cuyo ultimo domicilio conocido fue en Olakua, 41-2.º izda. de Oñati, se procedió con fecha 3 de diciembre de 1997 al embargo de la tarjeta de transporte n.º 6205725 de su propiedad.

Al propio tiempo, se requiere al deudor para que en el plazo de ocho días, comparezca, por sí o por medio de representante, en el expediente de apremio que se le sigue, a fin de proceder a la práctica de las notificaciones a que haya dado lugar, con la prevención de que en el caso de no personarse el interesado, se le tendrá por notificado a todas las sucesivas diligencias hasta que finalice la substanciación del procedimiento, de conformidad con lo preceptuado en los artículos 109 y 120.1.a) del Reglamento General de Recaudación de los Recursos del sistema de la Seguridad social, aprobado por Real Decreto 1.637/1995, de 6 de octubre (*Boletín Oficial del Estado* del día 24).

Contra el presente acto notificado, que no agota la vía administrativa, podrá formularse recurso ordinario ante la Dirección Provincial de la Tesorería General de la Seguridad Social en el plazo de un mes, contando a partir de su recepción por el interesado, conforme a lo dispuesto en el articulo 34 de la Ley General de la Seguridad Social, aprobada por Real Decreto Legislativo 1/1994, de 20 de junio (*Boletín Oficial del Estado* del día 29), según la redacción dada al mismo por la Ley 42/1994, de 30 de diciembre (*Boletín Oficial del Estado* del día 31), de medidas fiscales, administrativas y de orden social, significándose que el procedimiento de apremio no se suspenderá sino en los casos y con las condiciones previstas en el citado articulo (pago, prescripción, error material o aritmético en la determinación de la deuda, condonación o aplazamiento de la deuda, falta de notificación de la reclamación de la deuda o del acta de liquidación o con previa aportación de garantías para el pago de la deuda)la deuda).

Eibar, a 12 de diciembre de 1997.—El Recaudador Ejecutivo, Miguel A. Fuentes Noguera. (12237)

7 UDAL ADMINISTRAZIOA / ADMINISTRACION MUNICIPAL 7

DONOSTIAKO UDALA

Hiritartze eta Planeamendu Atala

AÑ.10 Belartza HEA Plan Partzialaren Proiektuaren hasierako onespena.

Alkategoak, 1997ko abenduaren 16ko Gobernu Batzordean eztabaidatu ondoren, «AÑ.10 Belartza HEA Plan Partzialari, Lorenzo Roca Fernandez Mirandak, Amasorrain Gestión Urbanística, S.L.ren izenean, eragin, Garbizu Industri Ingeniariak eta Amenabar Arkitektoak redaktatu, eta Industri Ingeniariek Elkarteak 1997ko azaroaren 4ean ikuskaturikoa, hasierako onespena ematea —baldintzapean— akordatu zue.

Espedientea, honako iragarkia Gipuzkoako ALDIZKARI OFIZIALEAN argitaratu ondoko hamabost eguneko epean Udal honetako Planeamendu eta Hirigintza Atalean ezarriko da jendaurrean alegazioak aurkez daitezen.

Donostia, 1997ko abenduak 18.—Carlos Azcoaga, Hiritartze Zuzendariak.

(4131) (12320)

AIAKO UDALA

Iragarkia

Aiako Udalak, 1997ko abenduak 10, izandako bilkuran hasiera batean onetsia, 2 zk. Kreditu Aldaketarako espedientea, Kreditu Gehigarrien Modalitatean, Aurrekontu orokorra osatzen duen Aurrekontu propioaren barruan, abenduaren 1eko 96/1992 Foru Dekretuz onetsitako Tokiko Erakunden Aurrekontu Erregelamenduaren 40.3 artikuluan aurrikusitakoa berritzultzeagatik aplikagarri diren 119.1 eta 21 artikuluetan xedatutakoa betez, jendaurreko informaziora jartzen da, ondoko arau hauen arabera:

a) Aurkitzen den tokia: Udal Idazkaritza-Kontuhartzailetza.

b) Aztertzeko, eta bidezko balitz, erreklamazioak aurkezteko epea: Iragarki hau Gipuzkoako ALDIZKARI OFIZIALEAN argitaratzen den lanegunetik hasi eta hamabost lanegun.

c) Erreklamazioak nork tartejar ditzakeen: FDren 21.1 artikuluan zerrendatzen diren interesatuek, eta erabakiaren aurka bozkatu zuten kideek.

d) Inpugnazio zergatiak: FDren 21.2 artikuluan adierazitakoak eta antolamendu juridikoaren urrapena.

e) Aurkezpen bulegoa: Udaletxearen Sarrera erregistroan bulego orduetan.

f) Zein organoaren aurrean erreklamatzen den: Udalbatzarrea.

Adierazitako informazio epea igaro ondoren ez bada erreklamazio edo oharrik aurkeztu, aipatutako Kreditu Aldaketako espedientea onetsitzat hartuko da behin-betirako, erabaki berri bat hartzeko beharrik gabe.

Aia, 1997ko abenduak 11.—Juan C. Zuloaga, Alkate-Lehendakariak. (12378)

AYUNTAMIENTO DE DONOSTIA-SAN SEBASTIAN

Sección de Urbanización y Planeamiento

Aprobación inicial del Proyecto de Plan Parcial del A.I.U. «AÑ.10 belartza».

La Alcaldía, previa deliberación por la Comisión de Gobierno de 16 de diciembre de 1.997, resolvió aprobar, con carácter inicial —con condiciones— el Plan Parcial del A.I.U. «AÑ.10 Belartza», promovido por Lorenzo Roca Fernández Miranda, en representación de Amasorrain Gestión Urbanística, S.L., redactado por el Ingeniero Industrial Sr. Garbizu y la Arquitecto Sra. Amenabar, visado por el Colegio de Ingenieros Industriales el 4 de noviembre de 1997.

Durante el plazo de quince días, contado a partir de la publicación del presente anuncio en el BOLETIN OFICIAL de Gipuzkoa, se pone de manifiesto el expediente en la Sección de Planeamiento y Urbanización de este Ayuntamiento, a efectos de formulación de alegaciones.

Donostia-San Sebastián, a 18 de diciembre de 1997.—El Director de Urbanism, Carlos Azcoaga.

(4131) (12320)

AYUNTAMIENTO DE AIA

Anuncio

Aprobado inicialmente por el Ayuntamiento Pleno en sesión celebrada el dia 10 de diciembre de 1997, el expediente de Modificación de credito n.º 2, en la Modalidad de Crédito Adicionales, dentro del Presupuesto Propio integrante del Presupuesto General en cumplimiento de lo dispuesto en los arts 19.1 y 21 de aplicación por reenvío de lo previsto en el art. 40.3 del Reglamento Presupuestario de las Entidades Locales, aprobado por Decreto Foral 96/1992, de 1 de diciembre, (DF), se somete a información pública conforme a las siguientes reglas:

a) Lugar donde se encuentra: En dependencias de la Secretaria-Intervención.

b) Plazo para examinarlo y en su caso para presentar reclamaciones: Quince días hábiles contados a partir del siguiente también hábil del de la insercción de este anuncio en el BOLETIN OFICIAL de Gipuzkoa.

c) Quienes pueden interponer reclamaciones: Los interesados que relaciona el art. 21.1 del D.F., además de los miembros que votaron en contra del acuerdo.

d) Motivos de impugnación: Los señalados en el art. 21.2 D.F e infracción del ordenamiento juridico.

e) Oficina de presentación: Registro de Entrada del Ayuntamiento en horas de oficina.

f) Organo ante el que se reclama: Ayuntamiento Pleno.

Si transcurrido el plazo de información expresado no se hubiera presentado reclamación u observación alguna, se tendrá por aprobado definitivamente el expediente de modificación sin necesidad de adoptar nuevo acuerdo.

Aia, a 11 de diciembre de 1997.—El Alcalde-Presidente, Juan C. Zuloaga. (12378)

Iragarkia

Arauzko informazio publikorako epea inolako erreklamazio etaoharpenik aurkeztu gabe igaro ondoren, finko eta behin-betikora altxa dira 1998ko urtarrilaren 1etik aurrerako eraginez, zerga, tasa, kuota, tarifa eta ordenantzen finkapen eta aldaketari buruz 1997ko azaroaren 5ean Udal Osoko Bilkurak hartutako erabakiak, berauetan aldatutako testuak honela geratzen direlarik:

DERRIGORREZKO ZERGAK

Trakzio Mekanikodun Ibilgailuen gainekoa.

1997ko urtarrilaren 1eko eraginez, trakzio mekanikodun ibilgailuen gaineko zergarako xedatutako gutxieneko kuotak gehitzea %1,397 koefiziente uniformea aplikatuz.

	Pesetas
A) Turismoak:	
8 zaldi fiskal baino gutxiagokoak	2.794
8 eta 12 zaldi fiskal bitartekoak	7.545
12tik 16 zaldi fiskal bitartekoak	15.930
16 zaldi fiskal baino gehiagokoak	19.841
B) Autobusak:	
21 plaza baino gutxiagokoak	18.444
21etik 50 plaza bitartekoak	26.270
50 plaza baino gehiagokoak	32.839
C) Kamioiak:	
Karga erabilgarriko 1.000 kg baino gutxiagokoak	9.362
1.000tik 2.999 kg. bitarteko karga erabilgarrikoa	18.444
2.999tik 9.999 kg. bitarteko karga erabilgarrikoa	26.270
9.999 kg baino gehiagoko karga erabilgarrikoak	32.839
D) Traktoreak:	
16 zaldi fiskal baino gutxiagokoak	3.913
16tik 25 zaldi fiskaletara bitartekoak	6.148
25 zaldi fiskal baino gehiagokoak	18.444
E) Trakzio Mekanikodun Ibilgailuek arrastran eramandako Atoi eta Erdi Atoiak:	
Karga erabilgarriko 1.000 kg. baino gutxiagokoak	3.913
Karga erabilgarriko 1.000tik 2.999 kg bitartekoak	6.148
Karga erabilgarriko 2999 kg. baino gehiagokoak	18.444
F) Beste ibilgailu batzuk:	
Ziklomotoreak	978
125 c.c. bitarteko motozikletak	1.677
125 c.c.tik 250 c.c.-ra bitarteko motozikletak	1.677
250 c.c.tik 500 c.c.-ra bitarteko motozikletak	3.354
500 c.c.tik 1.000 c.c.-ra bitarteko motozikletak	6.706
1.000 c.c.tik gorako motozikletak	13.415

— Zeraikuntza, instalakuntza eta obren gaineko zerga.

Tarifak	*Urteko portzentaia*
Gobernuak sustatuko etxebizitza sozialak	0

Anuncio

Transcurrido el plazo de información pública reglamentario sin que se haya presentado reclamación ni obeservación alguna, se han elevado a firmes y definitivos los acuerdos iniciales adoptados por el Pleno municipal en sesión celebrada el día 5 de noviembre de 1997, sobre fijación y modificación de tipos, cuotas, tarifas y Ordenanzas, con efectos a 1 de enero de 1998, cuyos textos son del siguiente tenor:

IMPUESTOS OBLIGATORIOS

Sobre Vehículos de Tracción Mecánica.

Incrementar con efectos de 1 de enero de 1998, las cuotas mínimas establecidas para el Impuesto sobre Vehículos de Tracción Mecánica mediante la aplicación del coeficiente uniforme de 1,397%.

	Pesetas
A) Turismos:	
De menos de 8 c. fiscales	2.794
De 8 hasta 12 c. fiscales	7.545
De más de 12 hasta 16 c. fiscales	15.930
De más de 16 c. fiscales	19.841
B) Autobuses:	
De menos de 21 plazas	18.444
De 21 a 50 plazas	26.270
De más de 50 plazas	32.839
C) Camiones:	
De menos de 1.000 kg. de carga útil	9.362
De 1.000 a 2.999 kg. de carga útil	18.444
De más de 2.999 a 9.999 kg. de carga útil	26.270
De más de 9.999 kg. de carga útil	32.839
D) Tractores:	
De menos de 16 c. fiscales	3.913
De 16 a 25 c. fiscales	6.148
De más de 25 c. fiscales	18.444
E) Remolques y Semirremolques arrastrados por Vehículos de Tracción Mecánica:	
De menos de 1.000 kg. de carga útil	3.913
De 1.000 a 2.999 kg. de carga útil	6.148
De más de 2.999 kg. de carga útil	18.444
F) Otros Vehículos:	
Ciclomotores	978
Motocicletas hasta 125 cc.	1.677
Motocicletas de más de 125 hasta 250 cc.	1.677
Motocicletas de más de 250 hasta 500 cc.	3.354
Motocicletas de más de 500 hasta 1.000 cc.	6.706
Motocicletas de más de 1.000 cc.	13.415

— Impuesto sobre Construcciones, Instalaciones y Obras.

Tarifas	*Porcentaje anual*
Viviendas de Protección Oficial promovidas por el Gobierno	0

TASAK

Ura.	*Tasa*	*Kanona*
a) Etxetikako erabilera:		
20 m^3 arte	1.100 pzta.	440
Besteak	48 pzta/m^3	22
b) Bestelako erabilerak:		
20 m^3 arte	2.000 pzta.	880
Besteak	77 pzta/m^3	44
c) Ur hartze bakoitzagatik	4.000 pzta.	
d) Kontadore aldaketak	8.000 pzta.	

— Zabor bilketa eta ezabatzea.

	Pta/hiruh.
a) Familia izaerako etxebizitzak	1.732
b) Tabernak eta ezaugarri beretzuko tokiak	2.887
c) Industri lokalak	3.753
d) Jatetxeak	7.218

HIRIGINTZA TASAK

	Ptas.
a) Hirigintza Txostenak	8.000
b) Arau Subsidiarioen aldaketak	250.000
c) Plan Espeziala	150.000
d) Plan Partziala, P.E.R.I.	150.000
e) Xehetasun azterketak	75.000
f) Urbanizazio proiektuak	100.000
g) Konpentsazio proiektuak	100.000
h) Birzatiketa proiektuak	100.000
i) Espropiazio proiektuak	100.000
j) Bestelako espedienteak	50.000

Guzti hori Gipuzkoako Herri Ogasunak erregulatzen dituen Uztailaren 5eko 11/1989 Foru Arauaren 16.4 artikuluan agindutakoa betetzearren argitaratzen da, guztiok honen berri izan dezaten eta aipatu manuan aurrikusitako eraginetarako.

Aipatu Foru Arauaren 18.1 artikuluan xedatutakoarekin bat, tasa, kuota, tarifa eta ordenantzen finkapen eta aldaketa onesten zuten erabakien aurka, interesatuek Euskal Herriko Justizi Auzitegi Gorenari dagokion Salaren aurrean Errekurtso Kontentzioso-Administratiboa tartejarri ahal izango dute bi hilabetetako epe barruan, Gipuzkoako ALDIZKARI OFIZIALA argitaratu eta hurrengo lanegunetik hasita.

Dena den eta aipatutako manuak baimentzen duen bezala, aipatu interesatuek errekurtsorik tartejarri ahal izango dute, nahibadako izaeraz eta bide kontentzioso-administratiboa baino lehen, Gipuzkoako Auzitegi Ekonomiko Administratibo Foralaren aurrean aipatu argitarapenak Gipuzkoako ALDIZKARI OFIZIALA argitaratu eta hurrengo lanegunetik hasita zenbatutako hilabeteko epearen barruan.

Aia, 1997ko abenduak 17.—Juan Karlos Zuloaga Eizagirre, Alkateak.

(495) (12377)

TASAS

Agua.	*Tasa*	*Canon*
a) Uso doméstico.		
Hasta 20 m^3	1.100 pta/trim.	440
A partir de 20 m^3	48 pta/m^3	22
b) Otros usos.		
Hasta 20 m^3	2.000 pta/trim.	880
A partir de 20 m^3	77 pta/m^3	44
c) Por cada acometida	4.000 pta.	
d) Cambio de contador	8.000 pta.	

— Recogida y eliminación de basuras.

	Ptas/trim.
a) Viviendas de carácter familiar	1.732
b) Locales industriales	2.887
c) Bares o establecim. de características similares	3.753
d) Restaurantes, fondas, etc.	7.218

TASAS URBANISTICAS

	Ptas/trim.
a) Informes Urbanisticos	8.000
b) Modificación de las Normas Subsidiarias	250.000
c) Plan Especial	150.000
d) Plan Parcial, P.E.R.I.	150.000
e) Estudios de Detalle	75.000
f) Proyectos de Urbanización	100.000
g) Proyectos de Compensación	100.000
h) Proyectos de Reparcelación	100.000
i) Proyectos de expropiación	100.000
j) Otros expedientes	50.000

Todo ello se publica en cumplimiento de lo ordenado en el art. 16.4 de la Norma Foral 11/1989, de 5 de julio, Reguladora de las Haciendas Locales de Gipuzkoa, para general conocimiento y demás efectos previstos en el expresado precepto.

De conformidad con lo dispuesto en el art. 18.1 de la citada Norma Foral, contra los expresados acuerdos aprobatorios de fijación y modificación de tipos, cuotas, tarifas y Ordenanzas, los interesados podrán interponer recurso Contencioso-Administrativo ante la correspondiente Sala del Tribunal Superior de Justicia del País Vasco en el plazo de dos meses contados a partir del día siguiente hábil al de su publicación en el BOLETIN OFICIAL de Gipuzkoa.

Ello no obstante y como autoriza el precepto citado, los referidos interesados podrán interponer, con carácter potestativo y previamente a la vía Contencioso-Administrativa, reclamación ante el Tribunal Económico Administrativo Foral de Gipuzkoa en el plazo de un mes contado a partir del siguiente día hábil al de la publicación en el BOLETIN OFICIAL de Gipuzkoa de las expresadas publicaciones.

Aia, a 17 de diciembre de 1997.—El Alcalde, Juan Carlos Zuloaga Eizaguirre.

(495) (12377)

ARRASATEKO UDALA

Iragarkia

Udaletxe honetako Idazkaritzan eta Toki Erakundeetako aurrekontuak arautzen dituen otsailaren 4/91 Foru Arauen 15 artikuluak eta horiei buruzkoetan xedatutakoa betez, jende aurrean jarrita dago 1998ko ekitaldi ekonomikoari dagokion Udalaren aurrekontu orokorraren espedientea, udal aurrekontua bera eta «Iturbide Egoitza» eta «Aukea» erakunde autonomoen aurrekontuak barne hartzen dituelarik. Esandako aurrekontuari, 1997ko abenduaren 18an egindako bilkuran, hasierako onespena eman zion Udalbatzarrak. Aipatutako espedientea interesatuek azter dezakete eta, kasua balitz, egoki iritzitako errekurtsoak edo erreklamazioak jar ditzakete, hurrengo arauei jarraituz:

a) Espedientea aztertzeko eta, kasua balitz, errekurtsoak edo erreklamazioak jartzeko epea: Hamabost lanegun, iragarkia Gipuzkoako ALDIZKARI OFIZIALEAN argitaratu eta hurrengo egunetik aurrera kontatuta.

b) Aurkezteko bulegoa: Udaletxeko Sarrera Erregistro Nagusia, lan-orduetan.

c) Zein organoari jartzen zaion errekurtsoa: Udalbatzari.

Erakustaldi honetan ezelako errekurtso, erreklamazio edo oharrik aurkeztu ezean, aipatutako aurrekontua behin-betiko onartutzat joko da, beste akordio bat hartu beharrik gabe.

Arrasate, 1997ko abenduak 18.—Alkateak.

(4637) (12305)

Iragarkia

Udal Plenoak, 1997ko abenduaren 18an eginiko bileran, hasiera batez onartu du 1 zk.a duen Kreditu Aldaketarako Espedientea, kreditu gehigarrien modalitateari dagokiona, Iturbide Egoitza Erakunde Autonomoaren 1997ko Aurrekontuaren barruan.

Udal Entitateen Aurrekontuen Erregelamenduak, abenduaren 1eko 96/1992 Foru Dekretu bidez onartuak, 40.3 artikuluan xedatutakoa betez, aipatu espedientea jendeari erakusten zaio, ondorengo arau hauen arabera:

a) Erakusita dagoen lekua: Kontuartzailetzako bulegoetan.

b) Espediente aztertzeko eta, hala badagokio, erreklamazioak aurkezteko epea: Hamabost lanegun, iragarki hau Gipuzkoako ALDIZKARI OFIZIALEAN argitaratu eta hurrengo lanegunetik hasita.

c) Honako hauek jar ditzakete erreklamazioak: 96/1992 Foru Dekretuaren 21.1 artikuluan aipatzen diren interesatuek eta erabakiaren aurka bozkatu duten korporaziokideek.

d) Inpugnatzeko arrazoiak: Aipatu Fou Dekretuaren 21.1 artikuluan adierazitakoak.

e) Aurkezteko bulegoa: Udaletxeko Sarrera Erregistro Orokorra.

f) Erreklamazioak jasotzen dituen organoa: Udal Plenoa.

Jendeari erakusteko epea igarotzen bada inolako erreklamazio edo oharpenik jaso gabe, kreditu aldaketarako espedientea onartutzat joko da behin-betiko, beste erabakirik hartu behar izan gabe.

Arrasate, 1997ko abenduak 18.—Alkateak.

(4637) (12306)

AYUNTAMIENTO DE ARRASATE

Anuncio

En la Secretaría de este Ayuntamiento y a los efectos dispuestos en el artículo 15 y concordantes de la Norma Foral 4/1991, de 26 de febrero, Presupuestaria de las entidades Locales, se halla expuesto al público el expediente del presupuesto general del ayuntamiento para el ejercicio económico de 1998, en el que están incluidos el presupuesto municipal propio y los de los Organismos Autónomos «Iturbide Egoitza» y «Aukea», que ha sido aprobado inicialmente por acuerdo del Pleno Municipal, en sesión celebrada el 18 de diciembre de 1997. Los interesados pueden examinar el citado expediente y, en su caso, interponer las reclamaciones o recursos que estimen oportunos, de acuerdo con las siguientes reglas:

a) Plazo para examinar el expediente e interposición, en su caso, de los recursos: Quince días hábiles contados a partir del siguiente al de inserción de este anuncio en el BOLETIN OFICIAL de Gipuzkoa.

b) Oficina de Presentación: Registro General de Entrada del Ayuntamiento, durante el horario laboral.

c) Organo ante el que se recurre: Ayuntamiento Pleno.

Transcurrido el plazo de exposición pública sin que se haya producido recurso, reclamación u observación alguna, se tendrá por aprobado definitivamente el mencionado Presupuesto, sin necesidad de nuevo acuerdo.

Arrasate, a 18 de diciembre de 1997.—El Alcalde.

(4637) (12305)

Anuncio

El Ayuntamiento Pleno en sesión celebrada el día 18 de diciembre de 1997 ha aprobado inicialmente el expediente de Modificación de Créditos n.º 1, en la modalidad de créditos adicionales, dentro del Presupuesto del Organismo autónomo Iturbide Egoitza correspondiente a 1997.

En cumplimiento de lo dispuesto en el art. 40.3 del Reglamento Presupuestario de las Entidades Locales, aprobado por Decreto Foral 96/1992, de 1 de diciembre, se somete a información pública conforme a las siguientes reglas:

a) Lugar donde se encuentra: En las oficinas de Intervención.

b) Plazo para examinarlo y, en su caso, para presentar reclamaciones: Quince días hábiles contados a partir del siguiente también hábil del de la inserción de este anuncio en el BOLETIN OFICIAL de Gipuzkoa.

c) Quienes pueden interponer reclamaciones: Los interesados que relaciona el art. 21.1 del Decreto Foral 96/1992, además de los miembros de la Corporación que hubieran votado en contra del acuerdo.

d) Motivos de impugnación: Los señalados en el art. 21.1 del mismo Decreto Foral.

e) Oficina de presentación: Registro General de Entrada.

f) Organo ante el que se reclama: Ayuntamiento Pleno.

Si transcurrido el plazo de información expresado no se hubiera presentado reclamación u observación alguna, se tendrá por aprobado definitivamente el mencionado expediente de modificación de crédito, sin necesidad de adoptar nuevo acuerdo.

Arrasate, a 18 de diciembre de 1997.—El Alcalde.

(4637) (12306)

BERGARAKO UDALA

Ediktua

Jose Antonio Usatorre Pagoaga jaunak Agirre auzoko Aumategi baserrian propanozko gas gordailuaren instalazioa legeztatzeko proiektua aurkeztu du.

harduera gogaikarri, osasungaitz, kaltegarri eta arriskutsuei buruz indarrean dagoen legegintzari jarraituz, jendearen jakinerako jartzen da. Aipatutako iharduera dela eta, kalteturik balego, Ediktu hau Gipuzkoako ALDIZKARI OFIZIALEAN argitaratzen den egunetik kontatzen hasi eta 10 eguneko epean egin daitezke beharrezko azalpenak.

Bergaran, 1997ko abenduak 16.—Alkateak.

(4486) (12272)

GABIRIAKO UDALA

Iragarkia

Gabiriako Udalak, 1997ko abenduaren 22an egindako Osoko Bilkuran hasiera batean onartu zuen Kreditu Aldaketarako Espedientea, 1997ko ekitaldirako Aurrekontu Orokorra osatzen duen Udal Aurrekontu propioaren barruan, abenduaren 1eko 96/1992 Foru Dekretuaren bidez onetsitako Udal Entitateen Aurrekontu Araudiaren 40.3 artikuluan aurrikusitakoa berritzultzeagatik aplikagarri diren 19.1 eta 21 artikuluetan xedatutakoa beteaz, eta jendaurreko informaziora jartzen da, ondorengo arauen arabera:

a) Aurkitzen den tokia: Udaleko Idazkaritza-Kontuhartzailetza.

b) Aztertzeko eta bidezko balitz erreklamazioak aurkezteko epea: 15 lanegun, Iragarki hau Gipuzkoako ALDIZKARI OFIZIALEAN argitaratzen den hurrengo lanegunetik kontatzen hasita.

c) Nork tartejar ditzakeen erreklamazioak: Abenduaren 1eko 96/1992, Foru Dekretuaren bidez onartutako Udal Entitateen Aurrekontu Araudiko 21.1 artikuluan zerrendatzen diren interesatuak.

d) Jazarpen arrazoiak: Udal Entitateen Aurrekontu Araudiko 21.2 artikuluan adierazitakoak.

e) Aurkezteko bulegoa: Udaletxeko Sarrera erregistroa.

f) Erreklamazioak aurkeztu behar zaizkion organoa: Udal Osoko Bilkura.

Gabiria, 1997ko abenduak 22.—Alkateak.

(227) (12386)

GETARIAKO UDALA

Iragarkia

Udal Osoko Bilkurak, 1997ko abenduaren 18an izandako Ohizko bilkuran hasiera batean onetsita, 4/97 zenbakidun Kreditu Aldaketarako Espedienteak, Kreditu Gehigarrien Modalitatean, Korporazioaren Aurrekontu Propioaren barruan, abenduaren 1eko 96/1992 Foru Dekretuz onetsitako Tokiko Erakundeen Aurrekontu Erregelamenduaren 40.3 artikuluan aurrikusitakoa berritzultzeagatik, aplikagarri diren 19.1 eta 21 artikuluetan xedatutakoa betez, jendaurreko informazioan jartzen da, ondoko arau hauen arabera:

AYUNTAMIENTO DE BERGARA

Edicto

Don Jose Antonio Usatorre Pagoaga presenta proyecto para la legalización de la instalación de depósito de gas propano en el caserío Aumategi en el barrio Agirre.

Lo que en cumplimiento de lo establecido en la vigente legislación sobre Actividades Molestas, Insalubres, Nocivas y Peligrosas se hace público, para que quienes pudieran resultar afectados, de algún modo, por la mencionada actividad que se pretende instalar, puedan formular las observaciones pertinentes en el plazo de 10 días a contar de la inserción del presente edicto en el BOLETIN OFICIAL de Gipuzkoa.

Bergara, a 16 de diciembre de 1997.—El Alcalde.

(4486) (12272)

AYUNTAMIENTO DE GABIRIA

Anuncio

El Ayuntamiento de Gabiria, en Sesión Plenaria celebrada el dia 22 de diciembre de 1997, aprobó inicialmente el Expediente de Modificación de Créditos, dentro del Presupuesto Municipal para el ejercicio de 1997, integrante del Presupuesto General, en cumplimiento de lo dispuesto en los artículos 19.1 y 21 de aplicación por reenvío de lo previsto en el art. 40.3 del Reglamento Presupuestario de las Entidades Locales, aprobado por Decreto Foral 96/1992, de 1 de diciembre, se somete a información pública conforme a las siguientes reglas:

a) Lugar donde se encuentra: Secretaría-Intervención.

b) Plazo para examinarlo y en su caso presentar reclamaciones: 15 días hábiles contados desde el día siguiente hábil al de la publicación de este anuncio en el BOLETIN OFICIAL de Gipuzkoa.

c) Quienes pueden presentar reclamaciones: Los interesados relacionados en el art. 21.1 del Reglamento Presupuestario de las Entidades Locales aprobado por el Decreto Foral 96/1992 de 1 de diciembre.

d) Motivos de impugnación: Los señalados en el art. 21.2 del Reglamento Presupuestario de las Entidades Locales.

e) Oficina de presentación: Registro de entrada del Ayuntamiento.

f) Organo ante el que se reclama: Ayuntamiento Pleno.

Gabiria, a 22 de diciembre de 1997.—El Alcalde.

(227) (12386)

AYUNTAMIENTO DE GETARIA

Anuncio

Aprobado inicialmente por el Pleno en Sesión Ordinaria celebrada el día 18 de diciembre de 1997 el Expediente n.º 4/97 de Modificación de Créditos, en la modalidad de Créditos Adicionales, dentro del Presupuesto Propio de la Corporación, en cumplimiento de lo dispuesto en los artículos 19.1 y 21 de aplicación por reenvío de lo previsto en el artículo 40.3 del Reglamento Presupuestario de las Entidades Locales, aprobado por Decreto Foral 96/1992, de 1 de diciembre, se somete a información pública conforme a las siguientes reglas:

a) Aurkitzen den Tokia: Idazkari-kontuhartzailearen egoitzetan.

b) Aztertzeko, edo bidezko balitz, erreklamazioak aurkezteko epea: Iragarki hau Gipuzkoako ALDIZKARI OFIZIALEAN argitaratzen den hurrengo lanegunetik hasi eta hamabost lanegunak.

c) Erreklamazioak nork tartejar ditzake: F.D.ren 21.1 artikuluan zerrendatzen diren interesatuek, eta erabakiaren aurka bozkatu zuten kideek.

d) Inpugnazio zergatiak: F.D.ren 21.2 artikuluan adierazitakoak eta antolamendu juridikoaren urrapena.

e) Aurkezpen bulegoa: Udaletxeko sarrera-errejistroan, bulego orduetan.

f) Zein organoren aurrean erreklamatzen den: Udal Osoko Bilkura.

Adierazitako informazio epea igaro ondoren ez bada erreklamazio edo oharrik aurkeztu, aipatutako Kreditu Aldaketarako Espedientea onetsitzat hartuko da behin betirako, erabaki berri bar hartzeko beharrik gabe.

Getaria, 1997ko abenduak 19.—Mariano Camio Uranga, Alkateak. (12382)

a) Lugar donde se encuentra: En dependencias de la Secretaría-Intervención.

b) Plazo para examinarlo y en su caso para presentar reclamaciones: Quince días hábiles contados a partir del siguiente también hábil del de la inserción de este anuncio en el BOLETIN OFICIAL de Gipuzkoa.

c) Quiénes pueden interponer reclamaciones: Los interesados que relaciona el artículo 21.1 del D.F., además de los miembros que votaron en contra del acuerdo.

d) Motivos de Impugnación: Los señalados en el artículo 21.2 del D.F. e infracción del ordenamiento jurídico.

e) Oficina de presentación: Registro de entrada del Ayuntamiento, en horas de oficina.

f) Organo ante el que se reclama: Ayuntamiento Pleno.

Si transcurrido el plazo de información expresado no se hubiera presentado reclamación u observación alguna, se tendrá por aprobado definitivamente el mencionado Expediente de Modificación de Créditos, sin necesidad de adoptar nuevo acuerdo.

Getaria, a 19 de diciembre de 1997.—El Alcalde, Mariano Camio Uranga. (12382)

EZKIO-ITXASOKO UDALA

Iragarkia

Udalbatzarrak, 1997ko abenduaren 18an eginiko bileran, hasiera batez onartu du 2/97zk.a duen Kreditu Aldaketarako Espedientea, kreditu gehigarrien modalitateari dagokiona, Udalaren 1997ko Aurrekontuaren barruan.

Udal Entitateen Aurrekontuen Erregelamenduak, abenduaren 1eko 96/1992 Foru Dekretu bidez onartuak, 40.3 artikuluan xedatutakoa betez, aipatu espedientea jendeari erakusten zaio, ondorengo arau hauen arabera:

a) Erakutsita dagoen lekua: Idazkaritza-Kontuhartzailetzan.

b) Espedientea aztertzeko eta, hala badagokio, erreklamazioak aurkezteko epea: Hamabost lanegun, iragarki hau Gipuzkoako ALDIZKARI OFIZIALEAN argitaratu eta hurrengo lanegunetik hasita.

c) Honako hauek jar ditzakete erreklamazioak: 96/1992 Foru Dekretuaren 21.1 artikuluan aipatzen diren interesatuek eta erabakiaren aurka bozkatu duten korporaziokideek.

d) Inpugnatzeko arrazoiak: Aipatu Foru Dekretuaren 21.2 artikuluan adierazitakoak eta ordenamendu juridikoa urratzea.

e) Aurkezteko bulegoa: Udaletxearen Sarrera Erregistroan.

f) Erreklamazioak jasotzen dituen organoa: Udalbatzarra.

Jendeari erakusteko epea igarotzen bada inolako erreklamazio edo oharpenik jaso gabe, kreditu aldaketarako espedientea onartutzat joko da behin-betiko, beste erabakirik hartu behar izan gabe.

Ezkio-Itsaso, 1997ko abenduak 19.—Alkatesak.

(384) (12307)

AYUNTAMIENTO DE EZKIO-ITSASO

Anuncio

El Ayuntamiento Pleno en sesión celebrada en día 18 de diciembre de 1997 ha aprobado inicialmente el expediente de Modificación de Créditos n.º 2/97, en la modalidad de créditos adicionales, dentro del Presupuesto del Ayuntamiento correspondiente a 1997.

En cumplimiento de lo dispuesto en el art 40.3 del Reglamento Presupuestario de las Entidades Locales, aprobado por Decreto Foral 96/1992, de 1 de diciembre, se somete a información pública conforme a las siguientes reglas:

a) Lugar donde se encuentra: En las dependencias de Secretaría-Intervención.

b) Plazo para examinarlo y, en su caso, para presentar reclamaciones: Quince días hábiles contados a partir del siguiente también hábil del de la inserción de este anuncio en el BOLETIN OFICIAL de Gipuzkoa.

c) Quiénes pueden interponer reclamaciones: Los interesados que relaciona el art. 21.1 del Decreto Foral 96/1992, además de los miembros de la Corporación que hubieran votado en contra del acuerdo.

d) Motivos de impugnación: Los señalados en el art. 21.2 del mismo Decreto Foral e infracción del ordenamiento jurídico.

e) Oficina de presentación: Registro de Entrada del Ayuntamiento.

f) Organo ante el que se reclama: Ayuntamiento Pleno.

Si transcurrido el plazo de información expresado no se hubiera presentado reclamación u observación alguna, se tendrá por aprobado definitivamente el mencionado expediente de modificación de crédito, sin necesidad de adoptar nuevo acuerdo.

Ezkio-Itsaso, a 19 de diciembre de 1997.—La Alcaldesa.

(384) (12307)

LAZKAOKO UDALA

Iragarkia

Udalbatzarrak 1997ko azaroaren 27ko bileran behin-behineko izaeraz onartu du Aurrekontu Propioa osaturiko 1998 ekitaldirako Aurrekontu Orokorra, Udal Erregimenari buruzko Oinarriak arautzen dituen apirilaren 2ko 2/1985 Legeko 112.3 artikuluan, Udal Entitateen Aurrekontuari buruzko otsailaren 26ko 4/1991 Foru Araueko 15.1 artikuluan eta Udal Entitateen Aurrekontuaren Araudia onartzen duen abenduaren 1eko 96/1992 Foru Dekretuko 19.1 artikuluan ezarritakoa beteaz, eta ondorengo arauen arabera jendeari ezagutzera ematen zaio:

a) Erakutsita dagoen lekua: Idazkaritza-Kontuhartzailetza.

b) Aurrekontua aztertzeko eta, hala badagokio, errekla-mazioak jartzeko epea: Hamabost laneguneta-koa, Gipuzkoako ALDIZKARI OFIZIALEAN iragarki hau argitara eman eta ondorengo laneguneti-k hasita.

c) Honako hauek erreklamazioak jar ditzakete: F.A.eko 17.1 artikuluan eta F.D.ko 21.1 artikuluan aipatutako interesatuek nahiz akordioaren aurka botatu zuten kideek.

d) Aurkapen zioak: F.A.eko 17.2 artikuluan eta F.D.ko 21.2 artikuluan adieraziri-koak nahiz antolamendu juridikoa urratzea.

e) Aurkezpenerako bulegoa: Udaletxean Sarrera Erregistroa bulego orduetan.

f) Errekurtsoa aurkezteko organoa: Udalbatzarrea.

Adieraziriko informazio epea igaro eta inolako erreklamazio edo oharpenik egin ez bada, aipatutako Aurrekontu Orokorra behin-betirako onartuko da, beste erabakirik hartzeko beharrik gabe.

Lazkao, 1997ko abenduak 17.—Inazio Estensoro Eskisabel, Alkateak.

(1228) (12239)

AYUNTAMIENTO DE LAZKAO

Anuncio

Aprobado inicialmente por el Ayuntamiento Pleno en sesión celebrada el día 27 de noviembre de 1997, el Presupuesto General para el ejercicio de 1998, integrado por el Presupuesto Propio, en cumplimiento de lo dispuesto en el art. 112.3 de la Ley 2/1985, de 2 abril, reguladora de las Bases del Régimen Local, art. 15.1 de la Norma Foral 4/1991, de 26 de febrero, Presupuestaria de las Entidades Locales NF y art 19.1 del Decreto Foral 96/1992, de 1 de diciembre, por el que se aprueba el Reglamento Presupuestario de las Entidades Locales DF, se expone a información pública conforme a las siguientes reglas:

a) Lugar donde se encuentra: Secretaría-Intervención.

b) Plazo para examinarlo y en su caso para presentar reclamaciones: Quince días hábiles contados a partir del siguiente también hábil del de la inserción de este anuncio en el BOLETIN OFICIAL de Gipuzkoa.

c) Quiénes pueden interponer reclamaciones: Los interesados que relaciona el art. 17.1 N.F y art. 21.1 del D.F, además de los miembros que votaron en contra del acuerdo.

d) Motivos de impugnación: Los señalados en el art. 17.2 N.F y 21.2 D.F e infracción del ordenamiento jurídico.

e) Oficina de presentación: Registro de Entrada del Ayuntamiento en horas de oficina.

f) Organo ante el que se reclama: Ayuntamiento Pleno.

Si transcurrido el plazo de información expresado no se hubiera presentado reclamación u observación alguna, se tendrá por aprobado definitivamente el mencionado Presupuesto General, sin necesidad de adoptar nuevo acuerdo.

Lazkao, a 17 de diciembre de 1997.—El Alcalde, Inazio Estensoro Eskisabel.

(1228) (12239)

ZUMAIAKO UDALA

Akats zuzenketa

1997ko abenduak 15eko Gipuzkoako ALDIZKARI OFIZIALEAN, Giro-egokitze eta U.B.S.-a Zumaiako igerileku estailaren Proiektu Teknikoaren arabera egiteko kontratazioa arautuko duten baldintza juridiko administratiboen laburpenaren iragarkian, egitatezko akats bat nabarmendu denez, 1992ko azaroaren 26ko Administrazio Publikoen Prozedura Arruntari buruzko erregimen Juridikoa eta Administrazio Prozedura Arruntari Buruzko 30/92 legearen 105,2 artikuluan oinarrituz, ondoren zehazten den eran zuzentzen da akatsa:

— Hau esaten duenean:

7. Kontratistaren baldintza zehatzak:

7.go Fasea: Fase Sailkapena: J) Taldea, azpitaldea 02,04) Kategoria D) eta K) Taldea, azpitaldea 09) Kategoria D).

— Hau esan behar du:

Kontratistaren baldintza zehatzak:

7.go Fasea: Fase Sailkapena: J) Taldea, azpitaldea 02) Kategoria D).

Zumaia, 1997ko abenduak 19.—Alkateak.

(1870) (12303)

AYUNTAMIENTO DE ZUMAIA

Corrección de errores

Habiéndose discurrido un error de hecho, en el anuncio sobre la contratación de las obras de Climatización y A.C.S. con arreglo al Proyecto Técnico Piscina Cubierta de Zumaia, publicado en el BOLETIN OFICIAL de Gipuzkoa n.º 238 del 15 de diciembre de 1997, al amparo de lo previsto en el artículo 105,2 de la Ley sobre Regimen Juridico de las Administraciones Públicas y Procedimiento Administrativo Común del 26 de noviembre de 1992, se subsana dicho error como sigue:

— Donde dice:

7. Requisitos específicos del contratista:

7.ª Fase: Clasificación: Grupo J), subgrupo 02,04 y categoría D) del grupo K), subgrupo 09 y categoría D).

— Debe decir:

Requisitos específicos del contratista:

7.ª Fase: Clasificación: Grupo J), subgrupo 02 y categoría D).

Zumaia, a 19 de diciembre de 1997.—El Alcalde.

(1870) (12303)

TXINGUDIKO ZERBITZU MANKOMUNITATEA

Iragarkia

Legeak agintzen duen jendaurreko informazio-epea igaro ondoren inolako erreklamaziorik aurkeztu ez delarik, betikoz onarturik geratzen da honako dokumentu hau:

Mancomunidad de Servicios de Txingudi - Txingudiko Zerbitzu Mankomunitatearen saneamendu-sarean egingo diren isurketen gainean zehazturiko Ordenantza, honela diolarik.

TXINGUDIKO ZERBITZUEN MANKOMUNITATEAREN SANEAMENDU SAREAN EGIN BEHARREKO ISURKETAK ARAUTZEKO ORDENANTZA PROPOSAMENA

SARRERA

Irun-Hondarribia eskualdeko Saneamendurako Plan Bereziaren osagarri gisa, administrazio-tresna legal bat edukitzeko beharra sumatu da saneamendu azpiegituraren ustiapen zuzena bermatu ahal izateko.

Horretarako, Isurketak arautzeko Ordenantza hau prestatu du Txingudiko Zerbitzuen Mankomunitateak, kolektore sarera bideratzen diren isurketak arautzeko asmoz. Hori guztia, sare horren eta H.U.A.P.ren arazketa prozesuen babesa, eta mantenu eta ustiapen lanak bideratzen dituzten pertsonen segurtasuna garantizatu ahal izateko. Azkenik, Isurketak arautzeko ordenantza eta H.U.A.P.ren arazketa prozesua batera aplikatuz erakunde eskudunek zehaztutako kalitate helburuak lortu nahi dira hartzailean.

1. Artikulua. Helburua.

Estolda Sare Publikora zuzenean edo zeharka bideratzen diren isurketak arautzea du helburu Ordenantza honek, honako hau lortzeko:

— Ustiapen eta mantenuaz arduratzen den pertsonen segurtasuna bermatzea.

— Kolektore sistemen, hondakin-urak tratatzeko instalazioen eta dagozkien ekipoen babesa bermatzea, haien segurtasun materiala eta funtzionala ziurtatuz.

— Hondakin-urak arazteko prozesua babestea.

— H.U.A.P.n sortutako lohien kalitatea bermatzea Hondakin Toxiko eta Arriskutsu gisa sailkatu ez daitezen.

— Hartzailearen erabilera derberdinetarako Erakunde eskudunak zehazturiko kalitate helburuak betetzea.

2. Artikulua. Aplikazio esparrua.

Ordenantza hau Txingudiko Zerbitzuen Mankomunitatea osatzen duten udalerrietan aplikatuko da.

3. Artikulua. Definizioak.

— Elkarte Kudeatzailea: Estolda Sare Publikoaren eta Hiriko Hondakin-Urak Arazteko Plantaren mantenu eta ustiapenaren ardura duen merkataritza elkartea.

— Estolda Sare Publikoa: Hondakin-urak jaso eta bideratzeko erabiltzen diren obra eta instalazioak, Titularitate publikokoak.

MANCOMUNIDAD DE SERVICIOS DE TXINGUDI

Anuncio

Transcurrido el plazo de información pública reglamentario y no habiendo sido presentada ninguna reclamación, queda aprobado definitivamente el siguiente documento:

La Ordenanza de vertidos a la red de saneamiento de la Mancomunidad de Servicios de Txingudi - Txingudiko Zerbitzu Mankomunitatea, cuyo texto es del siguiente tenor:

PROPUESTA DE ORDENANZA REGULADORA DE VERTIDOS A LA RED DE SANEAMIENTO DE LA MANCOMUNIDAD DE SERVICIOS DE TXINGUDI

PREAMBULO

Como complemento al Plan Especial de Saneamiento de la comarca de Irun-Hondarribia, se ha advertido la necesidad de contar con un instrumento administrativo legal que permita garantizar la correcta explotación de la infraestructura de saneamiento.

A tal efecto, se ha elaborado la presente Ordenanza de Vertidos por parte de la Mancomunidad de Servicios de Txingudi, con el propósito de regular los vertidos en la red de colectores, de forma que se garantice tanto la protección de dicha red, como la de los procesos de depuración de la E.D.A.R., y la seguridad de las personas que efectúen las tareas de mantenimiento y explotación. Finalmente, mediante la acción combinada de la aplicación de la Ordenanza de vertidos y del proceso de depuración de la E.D.A.R., se pretende obtener los objetivos de calidad en el medio receptor establecidos por los organismos competentes.

Artículo 1. Objeto.

La presente Ordenanza tiene por objeto regular los vertidos directos o indirectos a la Red de Alcantarillado Público, a fin de:

— Garantizar la seguridad del personal de explotación y mantenimiento.

— Garantizar la protección de los sistemas colectores, de las instalaciones de tratamiento de aguas residuales y de los equipos correspondientes, asegurando su integridad material y funcional.

— Proteger los procesos de depuración de aguas residuales.

— Garantizar la calidad de los lodos generados en la E.D.A.R. con objeto de que no sean clasificados como Residuos Tóxicos y Peligrosos.

— Cumplir los objetivos de calidad adoptados por el Organismo competente para los diferentes usos del medio receptor.

Artículo 2. Ambito de aplicación.

Esta Ordenanza se aplicará en los términos municipales que integran la Mancomunidad de Servicios de Txingudi.

Artículo 3. Definiciones.

— Sociedad Gestora: Sociedad mercantil que tenga encomendada la responsabilidad de las operaciones de mantenimiento y explotación de la Red de Alcantarillado Pública y de la Estaciones Depuradoras de Aguas Residuales Urbanas.

— Red de Alcantarillado Pública: Conjunto de obras e instalaciones de titularidad pública que permiten la recogida y conducción de las aguas residuales.

— Estolda Sare Pribatua edo Partikularra: Jarduera edo etxebizitza bat edo gehiagotik datozen hondakin-urak jaso eta Estolda Sare Publikora isurtzen dituzten instalazioak, jabetza pribatukoak.

— Erabiltzailea: Hondakin-urak sortzen dituen etxebizitza, jarduera, komertzio edo industria baten titularra den pertsona fisiko edo juridikoa.

— Hiriko hondakin-urak: Etxeko hondakin-urak edo ur horien eta industriatik etorritako hondakin-uren nahasketa.

— Etxeko hondakin-urak: Etxeetako hondakin-urak, giza metabolismoak eta etxeko jarduerak sorturikoak nagusiki.

— Industriako hondakin-urak: Edozein jarduera (merkataritza, industria, eta abar.) bideratzeko erabilitako lokalek isurtzen dituzten hondakin-ur guztiak, etxeko hondakin-urak eta euriurak ez direnak.

— Isurketarako baimena: Erabiltzaile bakoitzak bere hondakin-urak Estolda Sare Publikora isuri ahal izateko behar duen baimena.

— Hondakin-urak arazteko planta (H.U.A.P.): Saneamendu Sareetatik datozen hondakin-urak arazteko instalazioak, egiturak edo mekanismoak.

— Aurretratamendurako planta: Jarduera bat edo batzuen hondakin-urak tratatzeko instalazio, egitura edo mekanismo pribatuak dira, Ordenantza honen eskakizunetara egokitu ondoren saneamendu sistema publikoan onartuak izan daitezen.

— Isurketa berezien planta zentralizatua: Izaera publiko edo pribatuko instalazio, egitura edo mekanismoak dira, aurretik tratatuta ere Estolda Sare Publikoan onartu ezin diren urak tratatzeko.

— Biztanle arrunten isurki-karga: Biztanle arrunten isurki-karga zehazteko, etxeko isurketa ereduaren kontaminazioa hartuko da oinarritzat, honako balio hauen arabera:

Materia oxidakorra (MO) = 0,120 K/egun DQO-n

Materia esekiduran (MES) = 0,090 K/egun SST-n

Nitrogeno Kjeldahla (NTK) = 0,010 K/egun N-NTK-n

Biztanle arrunten isurki-karga zehazteko industria isurketen (K/egunean) kontaminazio karga hartuko da oinarritzat aurreko parametroei dagokienean, eta honako formula hau aplikatuko da:

$$BB = \frac{MO\ (K/egun) + MES\ (K/egun) + NKT\ (K/egun)}{0,220}$$

— Lohiak: Hiriko hondakin-urak tratatzeko instalazioetatik datozen hondakin-lohiak dira, tratatuak izan ala ez izan.

— Kontrol planta: Erabiltzaile baten isurketak hartzen dituzten esparru sartzen-errazak eta instalazioak dira. Instalazio horietan isurketak neurtu eta laginak jasoko dira Estolda Sare Publikora isuri baino lehen, edo beste erabiltzaile batzuen isurketekin nahasi baino lehen.

— Red de Alcantarillado Privada o Particular: Conjunto de instalaciones de propiedad privada que recogen las aguas residuales procedentes de una o varias actividades o domicilios y las vierten a la Red de Alcantarillado Pública.

— Usuario: Persona física o jurídica, titular de una vivienda, actividad, comercio o industria, que produce aguas residuales.

— Aguas residuales urbanas: Las aguas residuales domésticas o la mezcla de las mismas con las aguas residuales industriales.

— Aguas residuales domésticas: Las aguas residuales procedentes de viviendas generadas principalmente por el metabolismo humano y las actividades domésticas.

— Aguas residuales industriales: Todas las aguas residuales vertidas desde locales utilizados para efectuar cualquier actividad (comercial, industrial, etc.) que no sean aguas residuales domésticas ni aguas de escorrentía pluvial.

— Autorización de Vertido: Autorización a obtener por cada usuario con objeto de estar autorizado para verter sus aguas residuales a la Red de Alcantarillado Pública

— Estación depuradora de aguas residuales (E.D.A.R.): Conjunto de instalaciones, estructuras o mecanismos que permitan una depuración de las aguas residuales procedentes de las Redes de Saneamiento.

— Planta de Pretratamiento: Conjunto de instalaciones, estructuras o mecanismos de carácter privado, destinadas al tratamiento de aguas residuales de una o varias actividades para su adecuación a las exigencias del presente Ordenanza, posibilitando su admisión en el sistema de saneamiento público.

— Planta centralizada de vertidos especiales: Conjunto de instalaciones, estructuras o mecanismos de carácter público o privado, destinadas al tratamiento de aguas que ni siquiera con tratamiento previo son admisibles en la Red de Alcantarillado Pública.

— Población equivalente: La determinación de la población equivalente se realizará tomando como base la contaminación del vertido doméstico tipo, de acuerdo con los siguientes valores:

Materia oxidable (MO) = 0,120 Kg/día en DQO

Materia en suspensión (MES) = 0,090 Kg/día en SST

Nitrógeno Kjeldahl (NTK) = 0,010 Kg/día en N-NTK

La población equivalente se determinará a partir de las cargas contaminantes del vertido industrial (en Kg/día) en cuanto a los parámetros anteriores, aplicando la siguiente fórmula:

$$PE = \frac{MO\ (Kg/día) + MES\ (Kg/día) + NKT\ (Kg/día)}{0,220}$$

— Lodos: Los lodos residuales, tratados o no, procedentes de la instalaciones de tratamiento de aguas residuales urbanas.

— Estación de control: Recinto accesible e instalaciones que reciben los vertidos de un usuario y donde podrán ser medidos y muestreados antes de su incorporación a la Red de Alcantarillado Pública, o de su mezcla con los vertidos de otros usuarios.

4. Artikulua. Estolda sare publikoaren erabilera.

Derrigorrez erabiliko da Estolda Sare Publikoa hondakinuren hustuketarako 150 biztanle arruntek baino isurki-karga txikiagoa dutenean, baldin eta hurbilen dagoen Estolda Sare Publikotik 200 metro baino distantzia txikiagoan badago establezimendua, eta kolektoreak honda litzaketen gaiak, metal astunak edo arazketa prozesurako inhibitzaileak isurtzen ez badituzte.

Gainerako erabiltzaileek Estolda sare Publikoan hustu ahal izango dituzte hondakin-urak Mankomunitatearen Elkarte Kudeatzailearen eskutik beharreko Isurketarako baimena eskuratu ondoren, Ordenantza honetan zehaztutakoaren arabera, eta beren kontura eginda beharreko obrak, edo bestela, zuzenean ubide publikora isuri ahal izango dituzte Agintari Eskudunaren baimena eskuratu ondoren.

5. Artikulua. Estolda sare publikorako hartunea.

Estolda Sare Pribatuek izaera bereizia izango dute, eta zuzenean ubidera edo Euri Uren Sarera bideratuko dituzte euri-urak, Mankomunitatearen Elkarte Kudeatzaileak behar bezala baimenduko dituen kasu bereziak izan ezik.

Estolda Sare Pribatu eta Publikoen arteko lotura Mankomunitatearen Elkarte Kudeatzaileak zehaztutakoaren arabera bideratuko da.

Estolda Sare Pribatua Estolda Sare Publikoarekin lotzeak ez du baimentzen Estolda Sare Pribatu horri loturiko industria jarduera guztien isurketa, baizik eta erabiltzaile bakoitzak dagokion isurketaren Baimena eskuratu beharko du Sare horretara hustu baino lehen.

Sare Pribatuak, erabiltzaile batzuen isurkiak jasotzen dituztenean, besteen isurkiekin nahasi baino lehen erabiltzaile bakoitzaren isurkia kontrolatzeko moduan eraikiko dira. Substantzia toxikoak, inhibitzaileak, koleektoreetarako erasotzaileak direnak edo 150 biztanle arruntek baino isurki-karga handiagoa duten isurkiak bota ditzaketen erabiltzaileek (Mankomunitatearen Elkarte Kudeatzaileak onarturiko etxeko isurkien kasuan izan ezik) kontrolerako planta bat instalatuko dute beren sare pribatuen amaieran saneamendu sareari lotu baino lehen, laginak hartu eta emarien edukiera neurtu ahal izateko. Honako mota hauetakoren batekoa izango da kontrolerako planta hori:

2 motako kutxeta: Mota horretako kutxetak instalatuko dituzte substantzia toxikoak, inhibitzaileak edota kolektoreak honda litzaketen gaiak isurtzen dituzten ekoizpen prozesuak dituzten erabiltzaileek. Parametro batzuk etengabean neurtzeko beharreko kontrol-tresnak instalatzeko modukoak izango dira kontrolerako planta horiek. Parametro horiek Mankomunitatearen Elkarte Kudeatzaileak zehaztuko ditu industria jardueraren eta isurkiaren ezaugarrien arabera.

Kontrolerako planta horietan, emariak neurtzeko beharreko elementuak instalatu ahal izango dira, bai berehalako neurketa bat egiteko bai erregistro eta totalizadore bidezko neurketak bideratzeko.

1 motako kutxeta: 150 biztanle arruntek baino isurki-karga handiago batez Estolda Sare Publikora isurketak egiten dituzten gainerako erabiltzaileentzat.

Nolanahi ere, erabiltzaileen kontura izango dire hartuneen eta kontrolerako planten gastuak.

Artículo 4. Uso de la red de alcantarillado público.

Será obligatoria la utilización de la Red de Alcantarillado Pública para la evacuación de vertidos de aguas residuales con una carga inferior a 150 habitantes equivalentes, siempre que su establecimiento se encuentre a una distancia inferior a 200 metros de la Red de Alcantarillado Pública más cercana y no viertan sustancias agresivas para los colectores, metales pesados o sustancias inhibidoras para los procesos de depuración.

El resto de los usuarios podrá optar por desaguar en la Red de Alcantarillado Pública previa obtención de la correspondiente Autorización de vertido de la Sociedad Gestora de la Mancomunidad, de acuerdo con lo establecido en esta Ordenanza, y realizando a su costa las obras precisas, o verter directamente al cauce público previa autorización de la Autoridad Competente.

Artículo 5. Acometida a la red de alcantarillado público.

Las Redes de Alcantarillado Privadas tendrán carácter separativo, debiendo conducirse las aguas pluviales directamente al cauce o a la Red de Aguas Pluviales, salvo casos excepcionales debidamente autorizados por la Sociedad Gestora de la Mancomunidad.

La conexión de las Redes de Alcantarillado Privadas a la Red Pública se realizará en la forma que establezca la Sociedad Gestora de la Mancomunidad.

La conexión de la Red de Alcantarillado Privada a la Red de Alcantarillado Pública no autoriza los vertidos de cada actividad industrial conectada a dicha Red de Alcantarillado Privada, sino que cada usuario deberá conseguir, antes de verter a dicha Red, la Autorización de Vertido correspondiente.

Las redes privadas, cuando incorporan vertidos de varios usuarios, se construirán de forma que puedan ser controlados los vertidos de cada usuario antes de su mezcla con los otros. Los usuarios susceptibles de aportar sustancias tóxicas, inhibidoras, con vertidos agresivos para los colectores o con una carga superior a 150 habitantes equivalentes (a excepción de los casos de vertidos de naturaleza doméstica reconocidos por la Sociedad Gestora de la Mancomunidad) deberán instalar al final de sus redes privadas, previamente a su conexión de saneamiento, una estación de control apta para la toma de muestras y aforo de caudales, que se corresponderá con alguno de estos dos tipos: (Anexo II).

Arqueta tipo 2: Se instalará este tipo de arqueta para el caso de usuarios cuyos procesos de producción sean susceptibles de aportar sustancias tóxicas inhibidoras y/o vertidos agresivos para los colectores. En estas estaciones de control deberán poder instalarse los aparatos de control necesarios para medir ciertos parámetros en continuo. Estos parámetros serán determinados por la Sociedad Gestora de la Mancomunidad en función de la actividad industrial y caracteristicas del vertido producido.

En estas estaciones de control podrán instalarse los elementos necesarios para la medición de caudales, bien para una medición instantánea o para una medición con registro y totalizador.

Arqueta tipo 1: Para el resto de los usuarios que viertan a la Red de Alcantarillado Pública, con una carga superior a 150 habitantes equivalentes.

En todo caso, los costes de las acometidas y de las estaciones de control serán a cargo de los usuarios.

6. Artikulua. Estolda sarearen kontserbazioa.

Estolda Sare Publikoaren kontserbazioa eta mantenua Mankomunitatearen Elkarte Kudeatzailearen kontura izango da.

Estolda Sare Pribatuaren kontserbazioa eta mantenua beren hondakin-urak hustutzeko sare hori erabiltzen duten erabiltzaileen kargura izango da. Sare horiek pertsona fisiko edo juridiko bat baino gehiagok erabiltzen badituzte, sareak ondo funtzionatzeko beharreko kontserbazio eta mantenu lanak egiteko betebeharra dute erabiltzaile horiek.

7. Artikulua. Isurki debekatuak eta mugatuak.

7.1. Debekatuak:

Debekatuta dago honako produktu hauek estolda sare publikora isurtzea:

1. Honako eragin hauetakoren bat sor lezakeen produktu oro:

— Nahasketa suharberak edo lehergarriak osatzen dituztenean.

— Materiale edo instalazioetan eragin korrosiboa dutenean.

— Uren fluxu librea eta mantenu lanak eragozteko moduko jalkinak, butxadurak edo trabak sortzen dituztenean hoditerian.

— Ikuskatze, garbiketa eta mantenurako langileen sarrera edo instalazioen funtzionamendua eragozten duten giro baldintza toxikoak, arriskutsuak edo gogaikarriak sortzen dituztenean.

— Beren diseinuan aurrikusitako tratamendu mailak lortzeko nahasmenduak eragiten dituztenean Arazteko Planten prozesu eta jardueretan.

2. Honako produktu hauek debekatuak daude, botatzen diren kopuruengatik aurreko atalak aipagai dituen eraginetakoren bat sortzen laguntzen dutenean:

— Gasolina, bentzenoa, naftalenoa, fuel-olioa, petrolioa, olio hegazkorrak, toluenoa, xilenoa edo beste edozein solido, likido edo gas suharbera edo lehergarri.

— Kaltzio karburoa, bromatoa, kloratoa, hidruroa, perkloratoak, peroxidoak, eta abar, eta izaera ez-organiko arriskutsua izan dezakeen gai solido, likodo edo gaseoso oro.

— Eztanda-motoreetatik datozen gasak edo airearekin nahasketa toxikoak, suharberak edo lehergarriak sor ditzakeen beste edozein osagai.

— Merkurioa edo kadmioa duten produktuak eta edozein solido, likido edo gas toxiko edo pozointsu, bai purua edo bai beste hondakin batzuekin nahasia, sareaz arduratzen diren langileentzat arriskutsuak direnean edo molestia publikoren bat sortzen dutenean.

— Errautsak, kedarra, hondarra, lumak, plastikoak, zura, odola, lohia, lastoa, gorotza, animalien ehunak, ileak, erraiak eta kontserbazio eta garbiketa lana oztopatu edo eragozten duten beste gorputz batzuk.

— Disolbatzaile organikoak, pinturak eta koloratzaileak edozein neurritan.

— Ur-beltzen aireztapena eragozten duten edo haien arazketa biologikoa oztopatzen duten animalia, landare edo mea izaerako olioak edota koipeak.

— Botika-industrietatik edo osasun zentruetatik datozen botatzeko botikak, Arazteko Plantetan aldaerak sortzen dituztenean.

Artículo 6. Conservación de la red de alcantarillado.

La conservación y mantenimiento de la Red de Alcantarillado Pública será de cuenta de la Sociedad Gestora de la Mancomunidad.

La conservación y mantenimiento de la Red de Alcantarillado Privada correrá a cuenta de los usuarios que la utilicen para evacuar sus aguas residuales. Si estas redes son utilizadas por más de una persona física o jurídica, el conjunto de usuarios estará obligado a realizar los trabajos de conservación y mantenimiento que sean necesarios para su buen funcionamiento.

Artículo 7. Vertidos prohibidos y limitados.

7.1. Prohibiciones:

Queda prohibido verter a la red de alcantarillado público cualquiera de los siguientes productos:

1. Todo aquello que pudiera causar alguno de los siguientes efectos:

— Formación de mezclas inflamables o explosivas.

— Efectos corrosivos sobre los materiales o instalaciones.

— Sedimentos, obstrucciones o atascos en las tuberías que dificulten el flujo libre de las aguas y las labores de mantenimiento.

— Creación de condiciones ambientales tóxicas, peligrosas o molestas que dificulten el acceso del personal de inspección, limpieza y mantenimiento o el funcionamiento de las instalaciones.

— Perturbaciones en los procesos y operaciones de las Estaciones Depuradoras, que impidan alcanzar los niveles de tratamiento previstos en su diseño.

2. Los siguientes productos cuando su cantidad pueda contribuir a la producción de alguno de los efectos a que se refiere el apartado anterior:

— Gasolina, benceno, naftaleno, fuel-oil, petróleo, aceites volátiles, tolueno, xileno o cualquier otro tipo de sólido, líquido o gas inflamable o explosivo.

— Carburo de calcio, bromato, clorato, hidruros, percloratos, peróxidos etc., y toda sustancia sólida líquida o gaseosa de naturaleza inorgánica potencialmente peligrosa.

— Gases procedentes de motores de explosión o cualquier otro componente que pueda dar lugar a mezclas tóxicas, inflamables o explosivas con aire.

— Productos que contengan mercurio o cadmio y cualquier sólido, líquido o gas tóxico o venenoso, bien puro o mezclado con otros residuos, que pueda constituir peligro para el personal encargado de la red u ocasionar alguna molestia pública.

— Cenizas, carbonillas, arena, plumas, plásticos, madera, sangre, barro, paja, estiércol, desperdicios de animales, pelos vísceras y otros cuerpos que puedan causar obstrucciones u obstaculizar los trabajos de conservación y limpieza.

— Disolventes orgánicos, pinturas y colorantes en cualquier proporción.

— Aceites y/o grasas de naturaleza animal, vegetal o mineral, que impidan la aireación de las aguas negras o interfieran en su depuración biológica.

— Fármacos desechables procedentes de industrias farmacéuticas o centros sanitarios que puedan producir alteraciones en las Estaciones Depuradoras.

— Bai etxean bai industriak sorturiko hondakinen birrintzaileetatik datozen solidoak.

— Indarrean dagoen legerian toxiko eta arriskutsutzat hartzen diren produktu guztiak.

— Ukituriko eremuaren espazioan egokituriko erabilera desberdinetarako kalitate helburuak lortzeko trabak jarriko lituzketen produktu guztiak.

— Debeku hauek ez dute eraginik izango, atalean definituriko produktu batzuei begira zehaztutako hondakin-uren kontzentrazio mugetan.

3. Debekaturik daude:

— Industria isurketak, eta likido kontzentratu-botatzekoak, horrelako isurketetarako Planta berezi batean edo Planta zentralizatuan tratatu behar direnean.

— Erregai, erreaktibo edo lehengaien biltoki-deposituen garbiketatik etorritako isurketa etenak. Garbiketa horietatik sortutako isurkiak ez dira Estolda Sare Publikora hustuko.

— Tenperatura muga bete arren, Estolda Sare Publikoan edo Arazteko Plantan egon daitekeen tenperatura mailan trinkotasun oretsua edo solidoa har dezaketen isurki likidoak.

4. Ur garbiak:

— Debekatua dago diluzio-ura erabiltzea isurketetan, larrialdi edo arrisku egoeretan izan ezik.

— Ez da onartzen ur garbiak (hozteko zirkuitu irekietako urak, euri-urak, iturriak, errekak, eta abar) Estolda Sare Publikora hustutzea.

7.2. Mugak:

1. taulan (I. Eranskina) hondakin-urak Estolda Sare Publikora isurtzeko mugak zehazten dira. Zehazturiko muga horiek aldatu ahal izango dira kasu berezietan, kontaminatzaile batzuen balantze orokorrek, sorturiko diluzio graduek eta erakunde eskudunak zehazturiko kalitate helburuek eskatzen badute. Mankomunitatearen Elkarte Kudeatzaileak aztertuko ditu aldaketa horiek, eta beharreko erabakia hartuko du.

Erabiltzaileren batek 1. taulan azaltzen ez den eta 1. Artikuluan aurrikusitako helburuak betetzea oztopatuko lukeen gairen bat isuriko balu, Mankomunitatearen Elkarte Kudeatzaileak aztertuko du kasu bakoitzean isurketaren muga.

Taula hori automatikoki aldatutzat hartuko da Europako araudiak, Araudi Nazionalak edo Autonomiako araudiak hala eskatzen badu. Halaber, taula hori aldatuko da ingurugiro zirkustantziek edo teknologiaren aurrerapenek halakorik eskatzen badute.

8. Artikulua. Aurretratamendua.

Zehazturiko mugak gainditzen dituzten hondakin-urak sortzen dituzten erabiltzaileek beharreko aurretratamenduak bideratuko dituzte, isurketak Ordenantza honetan zehazturiko mugetara egokitu ahal izateko.

Aurretratamendu honetarako beharreko instalazioak Estolda Sare Pribatuaren barnean egongo dira, eta xehe deskribatuko dira Isurketarako Baimenaren eskaeran. Eskaera horrekin batean, dagokion proiektua eta haren eraginkortasunaren azterketak eta justifikazio kalkuluak aurkeztuko dira.

— Sólidos procedentes de trituradores de residuos, tanto domésticos como industriales.

— Todos aquellos productos contemplados en la vigente legislación sobre productos tóxicos y peligrosos.

— Todos aquellos productos que pudieran evitar el cumplir los objetivos de calidad para los diferentes usos adoptados en el espacio litoral de la zona afectada.

— Estas prohibiciones lo serán sin perjuicio de lo establecido para algunos de los productos, en las concentraciones límite en el agua residual definidos en el apartado.

3. Los siguientes vertidos:

— Vertidos industriales, líquidos concentrados-desechables, cuyo tratamiento corresponda a una Planta específica para estos vertidos o en Planta centralizada.

— Vertidos discontinuos procedentes de la limpieza de tanques de almacenamiento de combustibles, reactivos o materias primas. Estas limpiezas se realizarán de forma que la evacuación no sea a la Red de Alcantarillado Público.

— Vertidos líquidos que, cumpliendo con la limitación de temperatura, pudieran adquirir consistencia pastosa o sólida en el rango de temperatura que se pudiera dar en la Red de Alcantarillado Público o Planta Depuradora.

4. Aguas limpias:

— Queda prohibida la utilización de agua de dilución en los vertidos, salvo en situación de emergencia o peligro.

— No está permitido el desagüe de aguas limpias (de refrigeración en circuito abierto, pluviales, manantiales, regatas, etc.) a la Red de Alcantarillado Público.

7.2. Limitaciones:

En la tabla 1 (Anexo I) se establecen las limitaciones para el vertido de aguas residuales a la Red de Alcantarillado Público. Los límites fijados podrán alterarse en supuestos excepcionales, cuando los balances generales de determinados contaminantes, grados de dilución resultantes y objetivos de calidad fijados por el organismo competente así lo justifiquen. Estas alteraciones serán estudiadas por la Sociedad Gestora de la Mancomunidad, quien adoptará la resolución procedente.

Si algún usuario vertiera alguna sustancia no incluida en la tabla 1 y que afectara al cumplimiento de los fines previstos en el artículo 1, la Sociedad Gestora de la Mancomunidad estudiaría en cada caso la limitación del vertido.

Esta tabla se entenderá automáticamente modificada en tanto en cuanto lo exija su adecuación a la normativa Europea, Nacional o Autonómica. Así mismo será modificada cuando lo aconsejen las circunstancias medioambientales o los avances de la tecnología.

Artículo 8. Pretratamiento.

Los usuarios cuyas aguas residuales sobrepasen los límites establecidos, deberán incorporar los pretratamientos correspondientes a fin de adecuar el vertido a los límites establecidos en el presente Ordenanza.

Las instalaciones necesarias para este pretratamiento formarán parte de la Red de Alcantarillado Privada, y se describirán detalladamente en la solicitud de Autorización de Vertido, a la que acompañará el proyecto correspondiente y los estudio y cálculos justificativos de su eficacia.

Isurketaren Baimena tratamenduaren eraginkortasunaren araberakoa izango da, eta isurketak ez baditu aurrikusitako emaitzak betetzen, indarrik gabe geratuko da Baimen hori, eta horrenbestez, debekatuta egongo da Estolda Sare Publikora isurtzea.

Aurretratamendu bat egin ondoren ere, erabiltzaileak ez badu lortzen Ordenantza honetan zehazturiko mugen barnean sartzea isurketa, beharreko neurriak hartu beharko ditu hondakin horiek bildu eta isurketa berezien Planta Zentralizatu batera edo segurtasun depositu batera hustutzeko, azken xedea indarrean dagoen araudiaren araberakoa izan dadin.

9. Artikulua. Larrialdi egoerak.

Beren iharduerarengatik gai debekatuak edo baimenduta ez dauden kontzentrazioetan isur ditzaketen erabiltzaileek neurri egokiak hartu beharko dituzte Ordenantza honetan zehaztutakoa betetzen ez duten ustekabeko isurketak gerta ez daitezen.

Gai debekatuak eta baimenduta ez dauden kontzentrazioetan isurketan gertatzen diren larrialdi egoeretan, erabiltzaileak berehala jakinaraziko dio Mankomunitatearen Elkarte Kudeatzaileari gerta litezkeen kalteak ahalik eta txikienak izan daitezen beharreko neurriak hartu ahal izateko.

Erabiltzaileak ere eskumenean dituen neurri guztiak erabiliko ditu isurketaren ondorioak ahalik eta gehien murrizteko.

Erabiltzaileak txosten bat igorriko dio Mankomunitatearen Elkarte Kudeatzaileari, eta honako hau zehaztuko du txosten horretan:

— Isurketaren ezaugarri fisiko-kimikoak. Tipologia.

— Isurketaren bolumena.

— Deskargaren lekua, unea eta iraupena.

— Jarioaren arrazoia.

— Etorkizunean horrelakorik gerta ez dadin hartutako neurriak eta zuzenketak.

Artikulu honek aipagai dituen istripuek eragiten dituzten jardueren kostua isurketa egin duen erabiltzailearen kontura izango da, eta kostu hori ordaindu egingo du, izan ditzekeen beste erantzukizun batzuez gainera.

Mankomunitatearen Elkarte Kudeatzaileak egingo du kalteen balorazioa.

10. Artikulua. Ikuskatzea eta behatzea.

Erabiltzaileari erregistro kutxetan instalatzeko eskatu zaizkion kontrolerako ekipoak funtzionamendu baldintza bikainetan egongo dira eta kalibraketa egokia izango dute.

Jardueren titularrek beren isurketen autokontrol bat egingo dute eta, isurtzen duten karga kontaminatzailea, emariak eta haien erregimena jasoko dituen txosten bat igorriko diote aldian-aldian Mankomunitatearen Elkarte Kudeatzaileari. Txostenaren aldizkakotasuna Mankomunitatearen Elkarte Kudeatzaileak zehaztuko du Isurketaren Baimenean.

Mankomunitatearen Elkarte Kudeatzaileak aldian-aldian ikuskatze eta behatze lan bat egingo du Ordenantza honetan edo dagokion Isurketarako Baimenean zehazturiko arauak betetzen direla ziurtatzeko.

Ikuskatze eta behatze funtzioak egiten dituzten langileek, izaera hori behar bezala egiaztatu ondoren, sarrera irekia izango dute erabiltzailearen instalazioetara egoki iruditzen zaien unean eta aldez aurretik jakinarazi gabe. Honako egiaztatze hauek egingo dira:

La Autorización de Vertido quedará condicionado a la eficacia del tratamiento, de tal forma que si el vertido no cumple los resultados previstos, quedará sin efecto dicho Autorización y prohibido el vertido a la Red de Alcantarillado Pública.

Si incluso tras un pretratamiento, el usuario no consiguiera que el vertido se mantenga dentro de los límites fijados en esta Ordenanza, éste deberá tomar las medidas necesarias para almacenar dichos residuos y evacuarlos a una Planta Centralizada de vertidos especiales o depósito de seguridad que garanticen su destino final de acuerdo con la normativa vigente.

Artículo 9. Situaciones de emergencia.

Los usuarios que por su actividad pudieran verter sustancias prohibidas o en concentraciones no autorizadas, deberán adoptar las medidas adecuadas para evitar las descargas accidentales de vertido que infrinjan lo establecido en la presente Ordenanza.

En situaciones de emergencia en las que se produzcan vertidos de sustancias prohibidas o en concentraciones no autorizadas, el usuario lo comunicará inmediatamente a la Sociedad Gestora de la Mancomunidad, con el fin de adoptar las medidas necesarias para reducir los posibles daños que pudieran producirse.

El usuario a su vez utilizará todos los medios a su alcance para reducir al máximo los efectos del vertido.

El usuario deberá remitir a la Sociedad Gestora de la Mancomunidad un informe en el que se especifique:

— Características fisico-químicas del vertido. Tipología.

— Volumen del vertido.

— Lugar, momento y duración de la descarga.

— Causa del derrame.

— Medidas adoptadas y correcciones para evitar su reproducción en el futuro.

El costo de las operaciones a las que den lugar los accidentes a los que se refiere este artículo serán a cargo del usuario causante del vertido, quien deberá abonarlo, con independencia de otras responsabilidades en las que pudiera haber incurrido.

La valoración de los daños será efectuada por la Sociedad Gestora de la Mancomunidad.

Artículo 10. Inspección y vigilancia.

Los equipos de control que se hayan solicitado al usuario que instale en la arqueta de registro deberán encontrarse en perfectas condiciones de funcionamiento y con un calibrado adecuado.

Los titulares de las actividades deberán realizar un autocontrol de sus vertidos, debiendo remitir periódicamente a la Sociedad Gestora de la Mancomunidad un informe en el que se indique la carga contaminante que vierten y los caudales y régimen de los mismos. La periodicidad del informe será establecida por la Sociedad Gestora de la Mancomunidad en la Autorización de Vertido.

Por su parte, la Sociedad Gestora de la Mancomunidad efectuará periódicamente inspección y vigilancia para comprobar el cumplimiento de las normas establecidas en este Ordenanza o en la Autorización de Vertido correspondiente.

El personal que ejerza las funciones de inspección y vigilancia, debidamente acreditado, tendrá libre acceso a las instalaciones del usuario en el momento que estime oportuno y sin necesidad de aviso previo. Se efectuarán las comprobaciones siguientes:

— Laginak jasoko dira dagozkien azterketak egiteko.

— Bai banakako isurketen, bai isurketa globalaren emariak neurtuko dira.

— Euri-uren sarea kontrolatuko da.

— Isurketaren Baimenean zehaztutako kontrol elementuen egoera eta funtzionamendua ikuskatuko da (emarien neurgailuak, pH-ren neurgailuak, eta abar.), eta neurtutako datuak erregistratuko dira.

— Erabiltzailearen instalazioetan ezarritako arazteko ekipoen funtzionamendua zuzena den kontrolatuko da.

— Prozesuetan sartzen den uraren bolumena neurtuko da, eta uraren balantzearen egiaztapena egingo da erabiltzailearekin: Sare Publikoko urak, kaptazioak, eta abar.

— Aurreko bisitaldietan zehazturiko aldaketak egin diren egiaztatuko da.

— Hondakin toxikoak eta arriskutsuak behar bezala gestionatzen ote diren ziurtatuko da.

— Ordenantza honek jasotzen dituen gainerako obligazioak betetzen ote diren egiaztatuko da.

Isurketen ikuskatzea edo kontrola egiten ez bada uzten edo datuak eta laginak ez badira ematen zigor bat ezarriko da desobedientziagatik eta gainera Isurketarako Baimena kendu ahal izango da.

Ikuskatze bakoitzaren ondoren, Akta bat egingo da, eta erabiltzailearen ordezkariak eta ikuskatzaileak sinatuko dute akta hori.

11. Artikulua. Lagin hartzea eta azteketa.

Elkarte Kudeatzaileko langileek egingo dute lagin hartzea erabiltzailearen edo bere ordezkariaren aurrean, berak horri uko egiten dioen kasuetan izan ezik.

Bapateko laginetan, lagin integratu edo konposatuetan egingo da azterketa, lagin horiek emariaren araberakoak izango dira eta edozein unetan eta edozein isurketa indibidual edo orokorrean jasoko dira. Nolanahi ere, aspektu guztiak kontuan hartuko dira ahalik eta isurketaren erakusgarri hoberena izan dadin lagina.

Mankomunitatearen Elkarte Kudeatzaileak zehazturiko programa baten arabera jasoko dira laginak, eta kontuan hartuko dira laginen jasotze eta kontserbazioari buruz «Standard Methods for the Examination o Water and Wastewater» araudian zehazturiko arauak. Lagina bitan banatuko da eta industrialari utziko zaio zati bat.

Azterketen emaitzekin ezadostasunak egongo balira, Mankomunitatearen Elkarte Kudeatzaileak zehaztuko ditu egin beharreko lagin hartzeen modua eta mota eta zehaztu beharreko parametroak. Egiaztatze azterketa hauek Mankomunitatearen Elkarte Kudeatzailearen laborategian egingo dira.

Hala eta guztiz ere ezadostasunak egongo balira hirugarren azterketa bat egingo litzateke Mankomunitatearen Elkarte Kudeatzaileak zehaztuko duen Laborategi ofizial espezializatu batean, Ordenantza honetan zehaztutako azterketa-teknikak erabiliz beti ere.

Egiaztatzeko lagin hartzeen kostua erabiltzailearen kontura izango da, lehenengo lortutakoari dagokionean 1,6 %20an ez bada aldatzen emaitza.

— Toma de muestras para la realización de los análisis correspondientes.

— Medida de caudales, tanto de los vertidos individuales como del vertido global.

— Control de la red de pluviales.

— Inspección del estado y funcionamiento de los elementos de control estipulados en el Autorización de Vertido (caudalímetros, medidores de pH, etc.) y registro de los datos medidos.

— Control del correcto funcionamiento de los equipos de depuración implantados en las instalaciones del usuario.

— Medición de los volúmenes de agua que entran en los procesos, realizándose con el usuario una comprobación del balance del agua: Aguas de la Red Pública, captaciones, etc.

— Verificar la realización de las modificaciones señaladas en anteriores visitas.

— Certificación de la adecuada gestión de residuos tóxicos y peligrosos.

— Comprobación de las restantes obligaciones que establece esta Ordenanza.

El no permitir la inspección o control de los vertidos o no facilitar datos o muestras conllevará una sanción por desobediencia y además podrá suponer la rescisión de la Autorización de Vertido.

Después de cada inspección se levantará un Acta que firmará el representante del usuario y el inspector.

Artículo 11. Muestreo y análisis.

El muestreo lo realizará personal de la Sociedad Gestora en presencia del usuario o su representante, salvo que el mismo renuncie a ello.

Los análisis se realizarán sobre muestras instantáneas, integradas o compuestas , proporcionales al caudal recogidas en cualquier intervalo de tiempo y en cualquier vertido individual o general. En cualquier caso, se tendrán en cuenta todos los aspectos para que la muestra sea lo más representativa del vertido.

La toma de muestras se realizará según un programa establecido por la Sociedad Gestora de la Mancomunidad y teniendo en cuenta las normas sobre toma y conservación de muestras fijadas en el «Standard Methods for the Examination of Water and Wastewater». La muestra se dividirá en dos, dejando una parte para el industrial.

Si hubiera disconformidad con los resultados analíticos, la Sociedad Gestora de la Mancomunidad definirá la forma y tipo de muestreos a realizar y los parámetros a determinar. Estos análisis de contraste se efectuarán en el laboratorio de la Sociedad Gestora de la Mancomunidad.

Si aún y todo persistiera la discrepancia se recurriría a un tercer análisis, que se realizará en un Laboratorio oficial especializado a determinar por la Sociedad Gestora de la Mancomunidad utilizando las técnicas analíticas especificadas en esta Ordenanza.

El costo del/los muestreos de comprobación será a cargo del usuario, si el resultado no difiere del obtenido primeramente en 20%.

Isurketen ezaugarriak zehazteko erabiliko diren azterketa-metodoak «Standard Methods for the Examination o Water and Wastewater» araudian jasotzen direnak izango dira, American Public Health Association (APHA), Water Works Association (AWWA) eta Water Pollution Control Federation (WPCF) elkarteek argitaratu dituzte azterketa-metodo horiek, toxikotsuna izan ezik, lumineszentzia bioentseiu baten bidez zehaztuko baita hori.

Kasu batzuetan eta isurketa batzuen ezaugarri bereziengatik, Mankomunitatearen Elkarte Kudeatzaileak zehazturiko beste azterketa-metodo batzuk erabili ahal izango dira, aldez aurretik erabiltzaileari jakinarazi ondoren.

Suertatzen diren aldaketetara eta indarrean hasten diren metodo berrietara egokitzen joango dira metodo horiek.

12. Artikulua. Isurketaren onarpena.

Gai toxikoak, inhibitzaileak, eta kolektoreak honda litzaketen gaiak sortaraz litzaketen erabiltzaileek edo, Estolda Sare Publikoan zuzenean edo zeharka isurtzen duten 150 biztanle arrunti baino gehiagori legokiekeen isurtze maila gainditzen duten erabiltzaileek ezinbestean eskatu beharko dute Isurketarako Baimena, isurtze horiek Ordenantza honen araberakoak diren aztertu ahal izateko. Horretarako, helburu horrekin itxuraturiko eskari-orria aurkeztu beharko dute Mankomunitatearen Elkarte Kudeatzailearen aurrean, isurketari buruzko datu guztiak zehaztuta, eta bereziki haien emariak eta erregimenak, gaien kontzentrazioak eta Ordenantza honek mugaturiko ezaugarriak. Hondakin-urak aurrez tratatu behar badira, instalazioen proiektu teknikoa ere aurkeztu beharko da eskari-orriarekin batera. Honez gainera, Mankomunitatearen Elkarte Kudeatzaileak isurkien gaineko azterketaren ziurtagiria, laborategi homologatu batek egina, eskatu ahal izango dio erabiltzaileari, isurki horien ezaugarriak egiazta ditzan, eta eskatu ahal izango dio era berean hondakin horien kudeatzaile bat onartzeko, Hondakin Toxikoak eta Arriskutsuak sortarazten dituzten jardueren araberako hondakinak kudeatzearren.

Eskaera hartu eta bere zerbitzu teknikoek dagokion txostena prestatu ondoren erabakiko du Mankomunitatearen Elkarte Kudeatzaileak onartu ala ez. Hona hemen zer egin dezakeen erabaki batek:

— Besterik gabe onartu.

— Onartu, baina udal lizentzian zehaztuko diren baldintza batzuen arabera.

— Ez onartu. Uko honen arrazoiak adieraziko dira beti eta okerrak zuzendu ondoan onartu ahal izango da.

Harturiko erabakiaren berri emango zaio dagokion Udalari eta haren ziurtagiriarekin batera emango da ezinbestean Udal Lizentzia.

Baimena eman eta Mankomunitatearen Elkarte Kudeatzaileak instalazioak eta isurketak haren araberakoak direla egiaztatu ondoren, erabiltzaileari eta dagokion Udalari emango zaie onarpenaren berri, lizentziak helburu duen jarduera abiarazteko lizentziaren tramitazioari ekin ahal izateko.

13. Artikulua. Erabiltzailearen betebeharrak.

Honako betebehar hauek dituzte erabiltzaileek:

— Emaniko Baimenaren arabera egingo ditu isurketak.

— Titularitate-aldaketaren berri emango dio Mankomunitatearen Elkarte Kudeatzaileari.

Los métodos analíticos a emplear para determinar las características de los vertidos serán los que figuran en el «Standard Methods for the Examination of Water and Wastewater», publicados por la American Public Health Association (APHA), la American Water Works Association (AWWA) y la Water Pollution Control Federation (WPCF), excepto la toxicidad, que se determinará mediante un bioensayo de luminescencia.

En algunos casos y debido a la naturaleza especial de algunos vertidos, podrán utilizarse otros métodos analíticos indicados por la Sociedad Gestora de la Mancomunidad, de los que se informará previamente al usuario.

Estos métodos se irán adaptando al los cambios y a los nuevos métodos que se pongan en vigor.

Artículo 12. Autorización de vertido.

Los usuarios susceptibles de aportar sustancias tóxicas, inhibidoras, con vertidos agresivos para los colectores o con una carga superior a 150 habitantes equivalentes que viertan directa o indirectamente a la Red de Alcantarillado Pública, deberán requerir Autorización de Vertido a fin de estudiar si se ajustan a la presente Ordenanza. Para ello deberán enviar a la Sociedad Gestora de la Mancomunidad una solicitud según modelo fijado al efecto, donde se indicarán todos los datos relativos a sus vertidos, con especial indicación de los caudales y regímenes de éstos, concentraciones de sustancias y características para las que se establecen limitaciones en esta Ordenanza. Si fuera necesario un pretratamiento de las aguas residuales, se acompañará un proyecto técnico de sus instalaciones. Así mismo, la Sociedad Gestora de la Mancomunidad podrá requerir a del usuario certificado de análisis del vertido por un laboratorio homologado que certifique las características del vertido, así como la aceptación de un gestor de residuos para gestionar los residuos generados por actividades productoras de Residuos Tóxicos y Peligrosos.

Una vez recibida la solicitud, y elaborado el correspondiente informe por sus servicios técnicos, la Sociedad Gestora de la Mancomunidad se pronunciará por la Autorización, pudiendo:

— Otorgarlo lisa y llanamente.

— Otorgarlo con condiciones específicas que se incluirán en la licencia municipal.

— Denegarse, indicando las razones que motiven esta denegación y cuya corrección permitirá su otorgamiento.

La decisión adoptada se comunicará al Ayuntamiento afectado, quien lo incluirá en la Licencia Municipal, como condición de la misma.

Otorgado el Autorización y comprobado por la Sociedad Gestora de la Mancomunidad de que las instalaciones y el vertido se ajustan al mismo, lo comunicará al interesado y al Ayuntamiento afectado, a los efectos de la tramitación de la correspondiente licencia de apertura o puesta en marcha de la actividad objeto de la licencia.

Artículo 13. Obligaciones del usuario.

Los usuarios están obligados a:

— Efectuar los vertidos en los términos de la Autorización concedida.

— Notificar a la Sociedad Gestora de la Mancomunidad el cambio de titularidad del mismo.

— Mankomunitatearen Elkarte Kudeatzaileari emango dio bere jardueraren araberako isurketetan eginiko aldaketen berri eta beste Isurketarako Baimen bat eskatuko dio baldin eta aldaketa horien arabera isurketen bolumena edo haien gai kontaminatzaileen proportzioa %10ean emendatu badira.

14. Artikulua. Isurketarako baimenaren iraungipena eta ondorio galtzea.

Isurketarako Baimena eman ondoan, honako kasu hauetan geratuko da bertan behera:

1. Isurketa eten orduko, urtebete baino gehiago eman badu.

2. Hondakin-urak sortarazten dituen jarduerarako udal lizentzia iraungi, baliorik gabe utzi edo ezeztatzen denean.

Baliorik gabe geratuko da Isurketarako Baimena baldin:

1. Erabiltzaileak Ordenantza honen edo Baimenean zehazturiko xedapenen araberako debekuak eta mugak hausten dituzten hondakin-uren isurketak egiten baditu, eta egin zaizkion ohar guztiengatik ere horretan segitzen badu.

2. Erabiltzaileak Isurketarako Baimenean edo Ordenantza honetan zehazturiko beste baldintza eta betebehar batzuk betetzen ez baditu, huts horien larriak edo errepikatzeak hala eskatzen badu.

Isurketarako Baimenaren iraungipenak edo ondorio galtzeak Estolda Sare Publikoan zuzeneko nahiz zeharkako isurketak egitea debekatzea dakar eta hondakina-urak sortarazten dituen jarduera bertan behera geratuko da horrenbestez. Mankomunitatearen Elkarte Kudeatzaileak beharreko lanak bideratu ahal izango ditu, erabiltzailearen kontura, isurketa horiek galerazteko.

15. Artikulua. Arau-hausteak.

Arau-hausteak izango dira:

a) Debekaturiko isurketak egitea.

b) Isurketak Ordenantza honen 7.2 atalean edo, bat ez badatoz, Isurketarako Baimenean zehazturiko mugak hautsiz egitea.

c) Ikuskatze, kontrol eta behatze lanak oztopatzea.

d) Mankomunitatearen Elkarte Kudeatzaileak isurketari buruz eskaturiko informazioa ez ematea edo ez ematen ahalegintzea.

e) Isurketarako Baimenean zehazturiko baldintzak ez betetzea.

f) Mankomunitatearen Elkarte Kudeatzaileari egoera arriskutsu edo larrien berri ez ematea.

g) Titularitate-aldaketen berri ez ematea.

h) Isurketan aldaketa koalitatiboak edo koantitatiboak eragingo dituzten jarduera-aldaketen berri ez ematea.

i) Oro har, Ordenantza honek zehazturikoa ez betetzea.

Honako mota hauetakoak izango dira arau-hausteak:

1. Arinak:

— b), e) eta g) ataletako arau-hausteak, errepikatzen ez badira.

— i) ataleko arau-hausteak, azpiegiturari edo hirugarrenei 500.000 pezetatik gorako kalteak eragin ez zaizkienean.

— Notificar a la Sociedad Gestora de la Mancomunidad, solicitando nueva Autorización de Vertido, cualquier alteración en su actividad que implique modificaciones superiores al 10% en el volumen de vertido o en cualquiera de los elementos contaminantes.

Artículo 14. Caducidad y pérdida de efectos de la autorización de vertido.

Otorgada la Autorización de Vertido, se declarará su caducidad en los casos siguientes:

1. Cuando cese el vertido por tiempo superior a un año.

2. Cuando caduque, se anule o revoque la licencia municipal para el ejercicio de la actividad que genera las aguas residuales.

Se dejará sin efecto la Autorización de Vertido si:

1. El usuario efectúa vertidos de aguas residuales cuyas características incumplan las prohibiciones y las limitaciones de esta Ordenanza o aquellas específicas fijadas en la Autorización, persistiendo en ello pese a los requerimientos pertinentes.

2. El usuario incumple otras condiciones u obligaciones establecidas en la Autorización de Vertido o en esta Ordenanza, cuya gravedad o reiteración así lo justifique.

La caducidad o pérdida de efecto de la Autorización de Vertido implica la prohibición de realizar vertidos, directos o indirectos a la Red de Alcantarillado Pública y dará lugar a la clausura o cierre de la actividad que genera las aguas residuales, facultando a la Sociedad Gestora de la Mancomunidad para realizar a cargo del usuario las obras necesarias para impedir tales vertidos.

Artículo 15. Infracciones.

Se considerarán infracciones:

a) Efectuar vertidos prohibidos.

b) Realizar vertidos incumpliendo los límites establecidos en el apartado 7.2 de esta Ordenanza o los de la Autorización de Vertido en caso de que difieran.

c) Dificultar las funciones de inspección, control y vigilancia.

d) Negarse o resistirse a suministrar la información requerida por la Sociedad Gestora de la Mancomunidad referente al vertido.

e) Incumplir las condiciones establecidas en la Autorización de Vertido.

f) No comunicar a la Sociedad Gestora de la Mancomunidad cualquier situación de peligro o emergencia.

g) No notificar los cambios de titularidad.

h) No comunicar cualquier alteración en la actividad que implique modificaciones cualitativas o cuantitativas en el vertido.

i) En general, cualquier vulneración de lo establecido en esta Ordenanza.

Las infracciones se calificarán en:

1. Leves:

— Las infracciones de los apartados b), e) y g) cuando no existiese reincidencia.

— Las infracciones del apartado i) cuando no se hubieran producido daños en la infraestructura y/o a terceros superiores a 500.000 pesetas.

2. Larriak:

— c), d), f) eta h) ataletako arau-hausteak.

— b), e) eta g) ataletako arau-hausteak, errepikatu badira.

— i) ataleko arau-hausteak, azpiegiturari edo hirugarrenei 500.001 eta 5.000.000 pezeta bitarteko kalteak eragin zaizkienean.

3. Oso larriak:

— a) ataletako arau-haustea.

— c), d), f) eta h) ataletako arau-hausteak, errepikatu badira.

— i) ataleko arau-hausteak, azpiegiturari edo hirugarrenei 5.000.001 pezetatik gorako kalteak eragin zaizkienean.

Mankomunitatearen Elkarte Kudeatzaileak kontsumoko prezioen indiziaren arabera eguneratuko du aipaturiko kalteen munta.

16. Artikulua. Zigorrak.

Honako zigor hauek ekarriko dituzte arau-hauesteek:

1. Isuna.

2. Isurketarako Baimena aldi batez bertan behera uztea.

3. Isurketarako Baimena betikoz bertan behera uztea, erabat edo neurri batean.

Honako hau izango da isunen munta:

— Arau-hauste arinak, 100.000 pezeta bitarte.

— Arau-hauste larriak, 100.001 eta 500.000 pezeta bitartean. Isurketarako Baimena aldi batez bertan behera geratu ahal izango da gainera, eta neurri honek bere horretan iraungo du zigorra ekarri duen hutsa zuzendu ez den bitartean.

— Arau-hauste oso larriak, 500.001 eta 5.000.000 pezeta bitartean. Isurketarako Baimena betikoz bertan behera geratu ahal izango da gainera.

Isurketarako Baimena aldi batez edo betikoz bertan behera utzaraziko duten zigorraren arabera, beharreko lanak egin beharko dira jarduera etete hori gauzatzeko. Erabiltzaileak obra horiek zehazturiko epean egiten ez baditu, Mankomunitatearen Elkarte Kudeatzaileak berak bideratuko ditu erabiltzailearen kontura.

Ordenantza honentan ezarritakoari eginiko arau-hausteak, eta aldi bereau ingurugiroarekiko babesarako araudia edo beste edozein araudi sektorialaren haustura denean, ahalmena duen organoak zigortuko du, araudi bereau ezarritakoaren arabera.

17. Artikulua. «Preskripzioak».

Ordenantza honetan adierazitako arau-hausteak ondoko epe hauetan izango dute preskripzioa:

— Oso larriak diren arau-hausteak 3 urtetara.

— Larriak diren arau-hausteak 2 urtetara.

— Arinak diren arau-hausteak 1 batetara.

18. Artikulua. Zigor-espedientearen hastea, bideratzea eta ebaztea.

Mankomunitatearen Lehendakariak du eginiko arau-hausteen zigor-espedientea hasi, bideratu eta ebazteko ahalmena.

2. Graves:

— Las infracciones de los apartados c), d), f) y h).

— Las infracciones de los apartados b), e) y g) cuando existiese reincidencia.

— Las infracciones del apartado i) cuando se produjeran daños en la infraestructura y/o a terceros entre 500.001 y 5.000.000 pesetas.

3. Muy graves:

— La infracción del apartado a).

— Las infracciones de los apartados c), d), f) y h) cuando existiese reincidencia.

— Las infracciones del apartado i) cuando se produjeran daños en la infraestructura y/o a terceros superiores a 5.000.001 pesetas.

La Sociedad Gestora de la Mancomunidad actualizará la cuantía de los daños indicados conforme al índice de precios al consumo.

Artículo 16. Sanciones.

Las infracciones darán lugar a las siguientes sanciones:

1. Multa.

2. Suspensión temporal de la Autorización de Vertido.

3. Suspensión definitiva, total o parcial de la Autorización de Vertido.

La cuantía de las multas será:

— Infracciones leves hasta 100.000 ptas.

— Infracciones graves, entre 100.001 y 500.000 ptas. Además pueden conllevar la suspensión temporal de la Autorización de Vertido, manteniéndose esta medida hasta que desaparezca la causa determinante de la sanción.

— Infracciones muy graves, entre 500.001 y 5.000.000 ptas. Además pueden conllevar la suspensión definitiva de la Autorización de Vertido.

Las sanciones que impliquen suspensión temporal o definitiva del Autorización de Vertido implicarán las obras necesarias para hacerla efectiva. Cuando el usuario no ejecute estas obras en el plazo otorgado, las mismas serán realizadas con cargo al usuario por la Sociedad Gestora de la Mancomunidad.

Las infracciones de lo dispuesto en la presente Ordenanza que vulneren asimismo lo dispuesto en la normativa específica sobre protección del Medio Ambiente o en cualquier otra normativa sectorial, se sancionarán por el órgano competente de conformidad con lo establecido en la misma.

Artículo 17. Prescripciones.

Las infracciones de los dispuesto en esta Ordenanza prescribirán en los siguientes plazos.

— Las infracciones muy graves a los 3 años.

— Las infracciones graves a los 2 años.

— Las infracciones leves al año.

Artículo 18. Incoación, instrucción y resolución.

Corresponderá al Presidente de la Mancomunidad la competencia para la resolución del expediente sancionador por las infracciones cometidas.

Eginiko arau-hausteak arriskuan jarri badu saneamendusarearen azpiegitura, ustiakuntzan ari diren langileen osasuna edo arazte prozesua, isurketa guztiak bertan behera gera daitezen agindu ahal izango da. Eskaera horri uko egin bazaio, bertan behera utzi ahal izango da denbora batez Isurketarako Baimena eta, halatan, beharreko lanak bideratu beharko dira neurri horren alde, zigor-espedientea erabaki arte.

Artikulu honetan aurrez adierazitakoaz gainera, Mankomunitateak beste erakunde eskudun batzuei eskatu ahal izango die zigor-espedienteei ekin diezaieten, baldin eta erakunde horiek indarrean dagoen legeriaren arabera horretarako esku aski badute.

19. Artikulua. Kalte-ordainak.

Kasuan kasuko zigorrez gainera, arau-hausleak sortarazitako desegokierak konpondu eta eragindako kalteak ordainduko ditu. Erakunde zigortzaileak zehaztuko ditu kalte-ordainen munta, Mankomunitatearen Elkarte Kudeatzaileak hala eskatu ondoan.

ALDI-BATERAKO XEDAPENAK

Lehena.

Egun kolektorean isurtzen ari diren erabiltzaile guztiek eskuratu behar dute Isurketarako Baimena, ondoren zehazten diren epe eta baldintzen arabera, eta hauen ildotik moldatuko dituzte beren Estolda Sare Pribatuak eta merkataritza edo industria jarduerak Ordenantza honek eginiko zehaztapen guztietara.

Bigarrena.

Egun 150 biztanle arruntek baino isurki-karga txikiagoa duten erabiltzaileek Isurketarako Baimena jasoko dute besterik gabe lehen erabilerarako udal lizentziarekin batera, gai toxiko, inhibitzaile edo erasokorrik isuri behar ez badute.

Hirugarrena.

Egun 150 biztanle arruntek baino isurki-karga handiagoa edo gai toxikoak, inhibitzaileak edo erasokorrak isuri behar duten erabiltzaileek Isurketarako Baimena eskatu beharko dute, erabiltzaile berri ororen antzera.

Eskaera Ordenantza hau indarrean hasi ondoko sei hilabeteko epearen barnean egingo dute eta beharreko dokumentuak eta proiektuak aurkeztuko dituzte eskaera-orriarekin batean.

Baimena eskuratu ahal izateko merkataritza edo industria prozesuak aldatu behar badira, Estolda Sare Pribatua moldatu behar bada edo hondakin-urak aurrez tratatu behar badira, honako epe hauek izango dituzte erabiltzaileek:

— Sei (6) hilabete Estolda Sare Pribatuan zailtasun tekniko apaleko aldatze edo moldatze lanak bideratu behar badira.

— Hamabi (12) hilabete, horrez gainera merkataritza edo industria prozesuak aldatu behar badira.

— Hogeita lau (24) hilabete, hondakin-urak aurrez tratatu behar badira.

Bideratu beharreko jardueren zailtasun-mailak eta kostuek hala eskatuz gero, Mankomunitatearen Elkarte Kudeatzaileak horiek guztiak aintzat hartu eta beharreko epea zehaztuko du horietako kasu bakoitzean, hogeita lau (24) hilabetetik gorakoa izan daitekeelako.

En caso de que la infracción cometida ponga en peligro la infraestructura de saneamiento, la salud del personal de explotación o el proceso de depuración, podrá ordenarse el cese inmediato de todos los vertidos. Si el requerimiento no fuese atendido, podrá así mismo acordarse la suspensión cautelar del Autorización de vertido y la realización de las obras precisas para hacerla efectiva, hasta que se resuelva el expediente sancionador.

Con independencia de lo anteriormente señalado en este artículo, la Mancomunidad podrá instar ante otros organismos competentes la incoación de expedientes sancionadores, en los casos en que tengan atribuida la competencia conforme a la legislación vigente.

Artículo 19. Reparación del daño e indemnización.

Sin perjuicio de la sanción que en cada caso proceda, el infractor deberá restituir los daños causados e indemnizar los perjuicio ocasionados. El importe de las indemnizaciones será fijado por el organismo sancionador, a propuesta de la Sociedad Gestora de la Mancomunidad.

DISPOSICIONES TRANSITORIAS

Primera.

Todos los usuarios que vierten actualmente al colector deberán de obtener la Autorización de Vertido en los plazos y términos que a continuación se indican, acomodando dentro de los mismos sus Redes de Alcantarillado Privadas y sus procesos comerciales o industriales en lo que fuera necesario para cumplir las prescripciones de esta Ordenanza.

Segunda.

Los usuarios actualmente existentes con carga inferior a 150 habitantes equivalentes y que no viertan sustancias tóxicas, inhibidoras o agresivas, tendrán otorgado tácitamente la Autorización de Vertido en la licencia municipal de primera utilización.

Tercera.

Los usuarios actualmente existentes con carga mayor a 150 habitantes equivalentes o que viertan sustancias tóxicas, inhibidoras o agresivas, habrán de solicitar su Autorización de vertido, en los mismos términos que los nuevos usuarios.

La solicitud habrá de realizarse dentro de los seis meses siguientes a la entrada en vigor de esta Ordenanza, e irá acompañada de los documentos y proyectos correspondientes.

Si la concesión de la Autorización exigiere la modificación de los procesos comerciales o industriales, la adaptación de las Red de Alcantarillado Privadas o la realización de pretratamientos de aguas residuales, se otorgarán al usuario los siguientes plazos:

— Seis (6) meses si se trata de trabajos de modificación o adaptación de la Red Privada de Alcantarillado de escasa complicación técnica.

— Doce meses (12) si exigiere además alguna modificación en los procesos comerciales o industriales.

— Veinticuatro (24) meses si requiriere la realización de pretratamiento de aguas residuales.

Si la complejidad y el costo de las actuaciones precisas así lo aconsejaran, la Sociedad Gestora de la Mancomunidad, en atención a las mismas, fijará en cada caso el plazo correspondiente, que podrá ser superior a veinticuatro (24) meses.

Laugarrena.

Erabiltzaileek aurreko atalen arabera zehazturiko epeetanez badituzte beren instalazioak eta Estolda Sare Pribatuak egokitu ez badituzte edo hondakin-urak Ordenantza honek aurrez ikusiriko konposizio eta ezaugarrietara moldatu ez badira, debekatu egingo da hondakin-urak Estolda Sare Publikoaren bidez isurtzea eta Mankomunitatearen Elkarte Kudeatzaileak berehala egingo ditu hondakin-ur horien isurtzea galeraziko duten obrak.

XEDAPEN INDARGABETZAILEA

Indarrik gabe geratzen dira Mankomunitatearen Elkarte Kudeatzaileak eta Txingudiko Zerbitzuen Mankomunitatearen barneko udalek Ordenantza honek zehazturikoen aurka bideraturiko ekintza eta xedapen guztiak.

AZKEN XEDAPENA

Ordenantza hau Gipuzkoako ALDIZKARI OFIZIALEAN osorik argitaratu ondoko egunean hasiko da indarrean.

I. ERANSKINA

Txingudiko Zerbitzuen Mankomunitatearen Estolda Sarean egin beharreko isurketei ezartzen zaizkien muga-balioak.

1. Taula: Estolda Sare Publikoan egin beharreko isurketetan onartzen diren balio gorenak.

Parametroak	*Unitateak*	*Onar. bal. max.*
Qmax		Qmax ‹ 3 Qmedio
pH	pH	5.5-9.5
Temperatura	º C	40
Color	Inapreciable en dilución	1 _100
Sólidos suspendidos	mg/l	800
Sólidos sedimentables	ml/l	20
DBO5	mg/l O2	1000
DQO	mg/l O2	2000
Aceites y grasas	mg/l	100
Detergentes	mg/l (lauril-sulfato)	10
Amonio	mg/l	40
Nitrogeno total (orgánico +amoniacal+NO_2+NO_3)	mg N/l	100
Fosforo total mg	P/l	15
Cloruros	mg/l	1500
Fluoruros	mg/l	10
Sulfatos	mg/l	1000
Sulfuros	mg/l	2
Sulfitos	mg/l	5
Arsenico	mg/l	1
Bario	mg/l	20
Boro	mg/l	5
Cadmio	mg/l	0,2
Cromo (IV)	mg/l	1
Cromo	mg/l	4
Cobre	mg/l	2
Estaño	mg/l	5
Hierro	mg/l	25
Plomo	mg/l	1
Manganeso	mg/l	5
Mercurio	mg/l	0,05
Niquel	mg/l	4
Plata	mg/l	1
Selenio	mg/l	0,5

Cuarta.

Transcurridos los plazos señalados en los apartados anteriores sin que los usuarios hayan acomodado sus instalaciones y Redes Privadas de Alcantarillado, así como la composición y características de sus aguas residuales a lo previsto en esta Ordenanza, quedará prohibida la evacuación de aguas residuales por medio de la Red de Alcantarillado Pública, realizando la Sociedad Gestora de la Mancomunidad los trabajos necesarios para impedir materialmente el vertido de dichas aguas residuales.

DISPOSICION DERROGATORIA

Quedan derrogados cuantos actos o disposiciones de la Sociedad Gestora de la Mancomunidad y de los ayuntamientos integrados en la Mancomunidad de Servicios de Txingudi que se opongan a lo establecido en esta Ordenanza.

DISPOSICION FINAL

La presente Ordenanza entrará en vigor a partir del día siguiente al de su publicación íntegra en el BOLETIN OFICIAL de Gipuzkoa.

ANEXO I

Valores límites propuestos para los vertidos a la red de alcantarillado de la Mancomunidad de Servicios de Txingudi.

Tabla 1: Valores máximos admisibles en los vertidos a la Red de Alcantarillado Pública.

Parámetro	*Unidades*	*Valor máx. admis.*
Qmax		Qmax ‹ 3 Qmedio
pH	pH	5.5-9.5
Temperatura	º C	40
Color	Inapreciable en dilución	1 _100
Sólidos suspendidos	mg/l	800
Sólidos sedimentables	ml/l	20
DBO5	mg/l O2	1000
DQO	mg/l O2	2000
Aceites y grasas	mg/l	100
Detergentes	mg/l (lauril-sulfato)	10
Amonio	mg/l	40
Nitrogeno total (orgánico +amoniacal+NO_2+NO_3)	mg N/l	100
Fosforo total mg	P/l	15
Cloruros	mg/l	1500
Fluoruros	mg/l	10
Sulfatos	mg/l	1000
Sulfuros	mg/l	2
Sulfitos	mg/l	5
Arsenico	mg/l	1
Bario	mg/l	20
Boro	mg/l	5
Cadmio	mg/l	0,2
Cromo (IV)	mg/l	1
Cromo	mg/l	4
Cobre	mg/l	2
Estaño	mg/l	5
Hierro	mg/l	25
Plomo	mg/l	1
Manganeso	mg/l	5
Mercurio	mg/l	0,05
Niquel	mg/l	4
Plata	mg/l	1
Selenio	mg/l	0,5

Parametroak	*Unitateak*	*Onar. bal. max.*
Zinc	mg/l	4
Total metales (excluido hierro)	mg/l	15
Cianuros totales	mg/l	1
Fenoles	mg/l	2
Cloro libre	mg/l	2,5
AOX	mg/l	30

Parámetro	*Unidades*	*Valor máx. admis.*
Zinc	mg/l	4
Total metales (excluido hierro)	mg/l	15
Cianuros totales	mg/l	1
Fenoles	mg/l	2
Cloro libre	mg/l	2,5
AOX	mg/l	30

ANEXO II. ARQUETAS DE CONEXIÓN A COLECTOR

ARQUETA TIPO I.

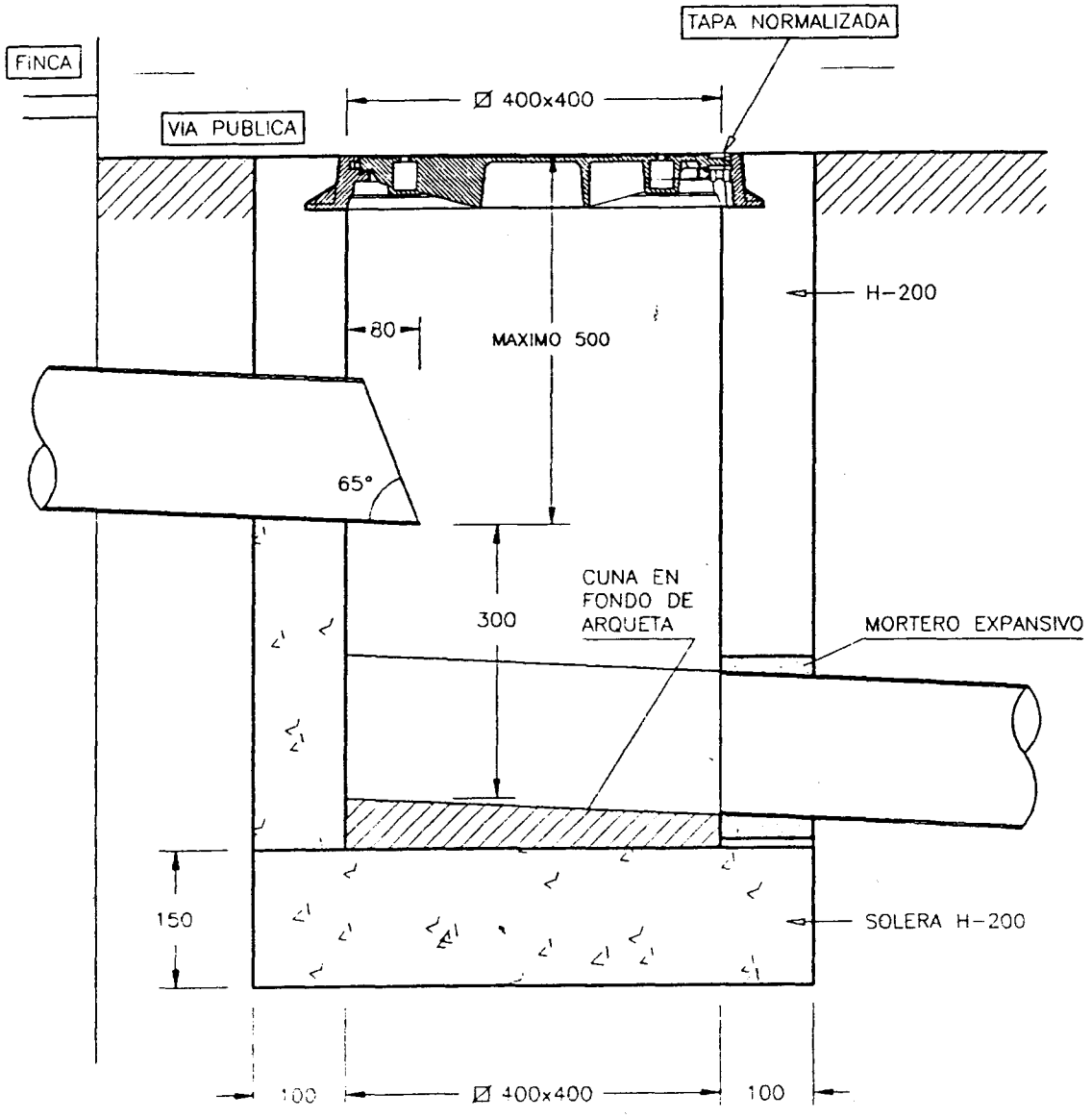

ARQUETA TIPO 2.

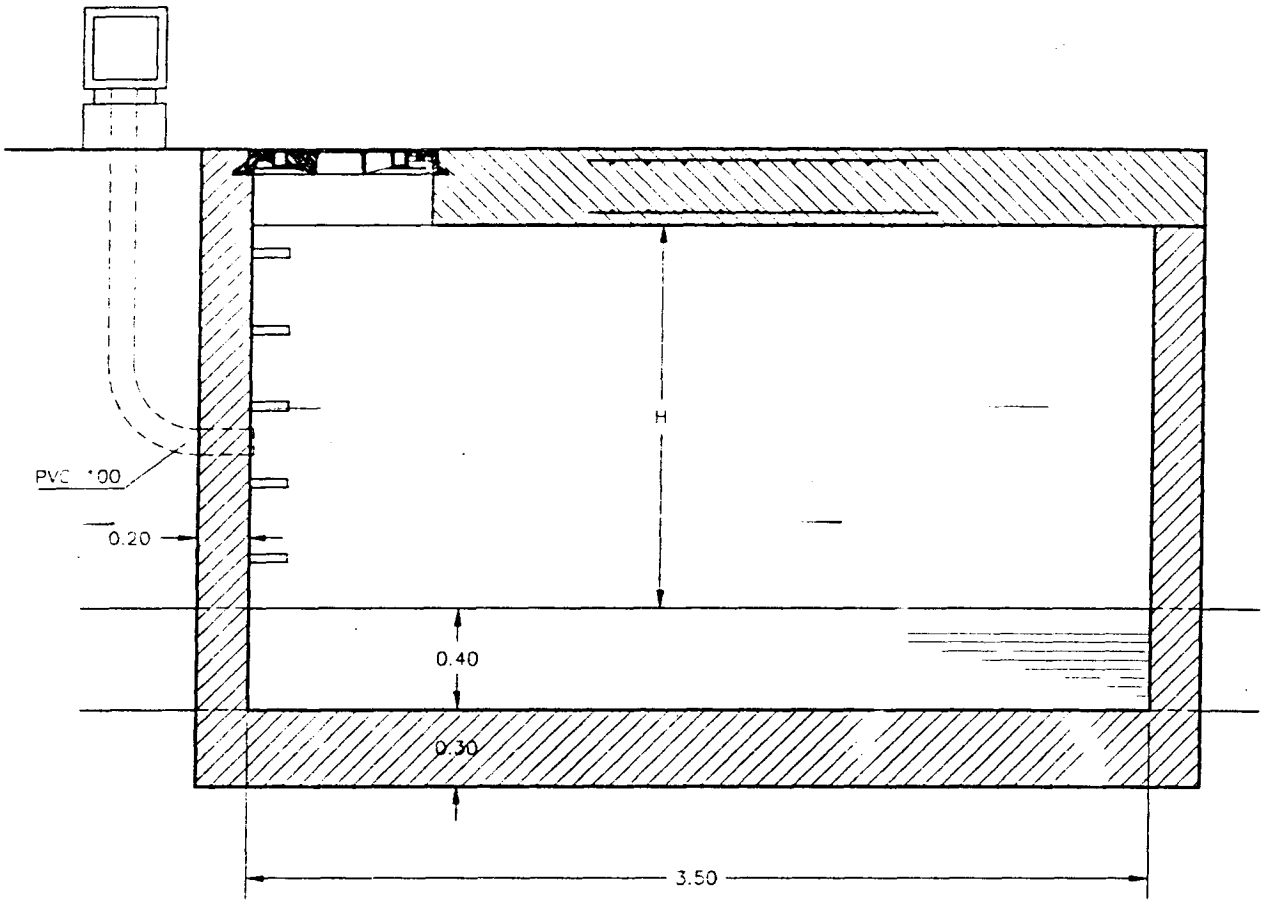

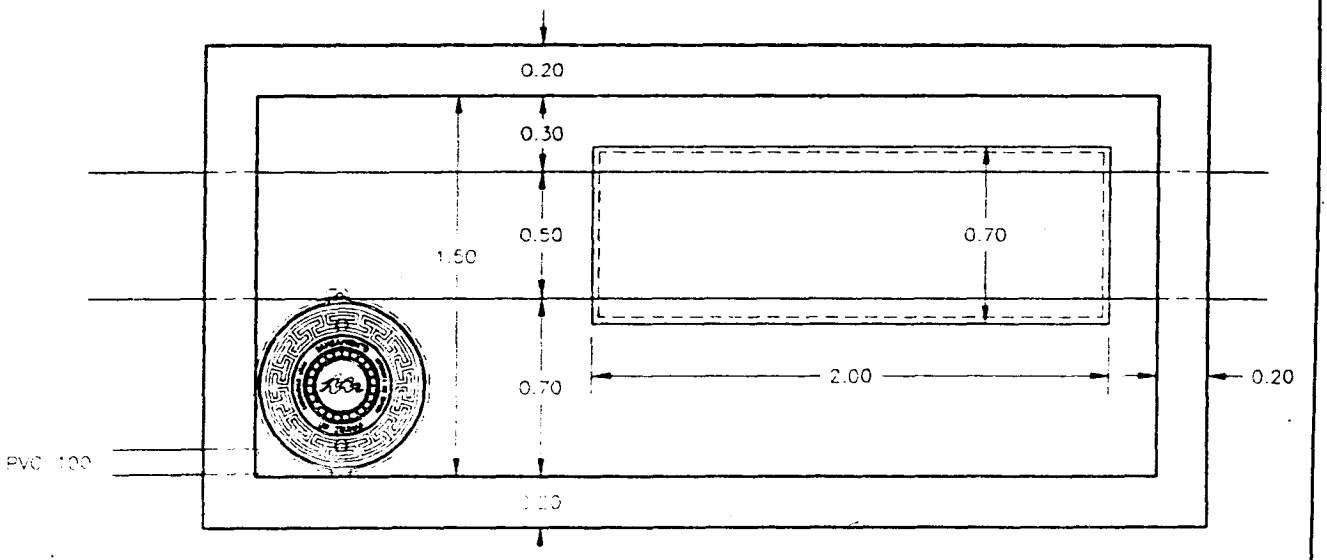

Hau guztia argitara ematen da, Gipuzkoako Toki Ogasunak Arautzen dituen 1989ko Uztailak 5eko 11/1989 Foru Arauaren 16.4 artikuluak agintzen duen bezala, guztiok jakinaren gainean egon gaitezen eta agindu horretan adierazten diren gainerako eraginak izan ditzan.

Aipaturiko Foru Arau horren 18.1 artikuluak xedaturikoaren arabera, interesatuek Administrazioarekiko Auzi-errekurtsoa aurkez dezakete, Euskadiko Zuzentza Auzitegi Gorenaren aurrean, aipaturiko tipoak, kuotak, tarifak eta Ordenantzak finkatzen eta aldatzen dituzten erabakien aurka, hauek guztiak Gipuzkoako ALDIZKARI OFIZIALEAN argitaratu ondoko lan-egunetik hasi eta bi hileko epean.

Halaz ere, eta aipaturiko arauak baimendu bezala, interesatu horiek nahi badute, eta Administrazioarekiko Auzi-errekurtsoa aurkeztu aurretik, erreklamazio bat aurkez dezakete Gipuzkoako Administrazio eta Ekonomia Foru Auzitegiaren aurrean, hauek guztiak Gipuzkoako ALDIZKARI OFIZIALEAN argitaratu ondoko lan-egunetik hasi eta hilabeteko epean.

Irun, 1997ko abenduak 17.—Francisco Buen Lacambra, Txingudiko Zerbitzu Mankomunitatearen Lehendakariak.

(21) (12253)

Todo ello se publica en cumplimiento de lo ordenado en el art. 16.4 de la Norma Foral 11/1989, de 5 de julio, Reguladora de las Haciendas Locales de Gipuzkoa, para general conocimiento y demás efectos previstos en el expresado precepto.

De conformidad con lo dispuesto en el art. 18.1 de la citada Norma Foral, contra los expresados aprobatorios de fijación y modificación de tipos, cuotas, tarifas y Ordenanzas, los interesados podrán interponer recurso Contencioso-Administrativo ante la correspondiente Sala del Tribunal Superior de Justicia del País Vasco en el plazo de dos meses contados a partir del día siguiente hábil al de su publicación en el BOLETIN OFICIAL de Gipuzkoa.

Ello no obstante y como autoriza el precepto citado, los referidos interesados podrán interponer, con carácter potestativo y previamente a la vía Contencioso-Administrativa, reclamación ante el Tribunal Económico Administrativo Foral de Gipuzkoa en el plazo de un mes contado a partir del siguiente día hábil al de la publicación en el BOLETIN OFICIAL de Gipuzkoa de las expresadas publicaciones.

Irun, a 17 de diciembre de 1997.—El Presidente de la Mancomunidad de Servicios de Txingudi, Francisco Buen Lacambra.

(21) (12253)

Iragarkia

Legeak agintzen duen jendaurreko informazio-epea igaro ondoren inolako erreklamaziorik aurkeztu ez delarik, betikoz onarturik geratzen da honako dokumentu hau:

Hiri hondakinen probetxua, deuseztapena, tratamendua eta bilketarengatik tarifarekiko Ordenantza eta dagokion eranskina, honela diolarik:

HIRI HONDAKIN SOLIDOAK JASOTZEAGATIK, TRATATZEAGATIK ETA APROBETXATU EDO DEUSEZTEAGATIK ORDAINDU BEHARREKO TARIFAK ARAUTZEN DITUEN ORDENANTZA FISKALA

I. KAPITULUA. XEDAPEN OROKORRAK

1. Artikulua.

Ordenantza fiskal hau indarrean dauden arau eta legeen babespean eta haien arabera zehazten da.

2. Artikulua.

Ordenantza honen helburua hiri hondakin solidoak jasotzeagatik, tratatzeagatik eta aprobetxatu edo deusezteagatik eta harekin loturiko gainerako ihardueregati ordaindu beharreko tarifak zehaztea da. Mankomunitateko Estatutuen 20. artikuluaren aginduz sortu zen Servicios de Txingudi Txingudiko Zerbitzuak, S.A. elkarteak ematen ditu zerbitzu horiek.

II. KAPITULUA. APLIKAZIO ESPARRUA

3. Artikulua.

Ordenantza fiskal hau Mancomunidad de Servicios de Txingudi Txingudiko Zerbitzuen Mankomunitatea osatzen duten Udalerriko leku guztietan aplikatuko da.

Anuncio

Transcurrido el plazo de información pública reglamentario y no habiendo sido presentada ninguna reclamación, quedan aprobado definitivamente el siguiente documento:

La Ordenanza de las tarifas por Recogida, Tratamiento y Aprovechamiento o Eliminación de Residuos Sólidos Urbanos que regulará la aplicación de los mencionados precios para el año 1998 y su respectivo anexo, cuyos textos son del siguiente tenor:

ORDENANZA FISCAL REGULADORA DE LAS TARIFAS POR RECOGIDA, TRATAMIENTO Y APROVECHAMIENTO O ELIMINACION DE RESIDUOS SOLIDOS URBANOS

CAPITULO 1. DISPOSICIONES GENERALES

Artículo 1.

La presente Ordenanza Fiscal se establece al amparo y de conformidad con la normativa y legislación vigente.

Artículo 2.

El objeto de esta Ordenanza es el establecimiento de las tarifas por la prestación del servicio de recogida, tratamiento y aprovechamiento o eliminación de residuos sólidos urbanos y demás actividades relacionadas con la anterior. Servicios éstos prestados por Servicios de Txingudi - Txingudiko Zerbitzuak S.A., sociedad ésta creada por mandato del artículo 20 de los Estatutos de la Mancomunidad.

CAPITULO II. AMBITO DE APLICACION

Artículo 3.

La presente Ordenanza será aplicable en todos los términos de los municipios integrados en la Mancomunidad de Servicios de Txingudi - Txingudiko Zerbitzuen Mankomunitatea.

III. KAPITULUA. EKINTZA ZERGAGARRIA

4. Artikulua.

Ordenantza honetan arautzen diren zerbitzuak edo iharduerak erabiltzea edo erabili ahal izatea nork bere esku edukitzeak dakar ekintza zergagarria. Hona hemen zehaztu beharreko tarifak ekarriko dituzten erabilpen posible horiek, hori guztia hiri hondakin solidoen gestioa arautzen duen Ordenantzaren arabera, Mankomunitatean uneoro indarrean baitago ordenantza hori:

1. Hiri hondakin solidoak jaso, garraiatu eta gero aprobetxatu edo deusestzeko zerbitzua eskumenean edukitzea. Honako iharduera eta egoera hauetatik etorritako hondakinak izango dira horiek, hiri hondakin solidoen bilketa eta tratamendua jasotzen duen Legearen arabera:

a) Etxeko iharduerak.

b) Merkataritza eta Zerbitzu iharduerak.

c) Osasun iharduerak ospitale, klinika eta anbulatorioetan.

d) Industria iharduerak, hiri hondakin solidoen 42/1975 Legearen 3. artikuluak aipagai dituen mugak kontuan harturik.

2. Honako zerbitzu hauek ematea:

a) Hondakinak jasotzea Mankomunitatean une bakoitzean eskumenean dituen birziklatze eta deusezte instalazioetan.

IV. KAPITULUA. SUBJEKTU PASIBOAK

5. Artikulua.

1. Hona zein diren zerga zorra ordaindu behar duten subjektu pasiboak:

a) Zordun nagusi gisa, subjektu pasiboek, bai zergadun bai ordezko gisa, eta baita diru-santzioak dituzten subjektu arauhauesleek ere.

b) Zordun subsidiario gisa, erantzule solidarioek, ekonomia ustiapen eta iharduеren eskuratzaileek eta erantzule subsidiarioek.

Pertsona fisikoak edo juridikoak ekonomia ustiapenak edo iharduerak bideratzeagatik ordaindu beharreko zorra, edozein kontzeptugatik titularitean edo iharduera horietan pertsona horiek ordekatzen dituztenei eskatuko zaie.

Borondatezko ordain-epea amaitutakoan, eskuratzaileak eta transmisiogileak solidarioki erantzungo diote dagoen zorrari.

Ekonomia ustiapen edo iharduera baten titularitatea eskuratu nahi duenak, egungo titularraren adostasuna lortu ondoren, Servicios de Txingudi - Txingudiko Zerbitzuak, S.A. elkarteari iharduera edo ustiapen hori gauzatzeagatik ordaindu beharreko zerga zorren ziurtagiri xehea eskatzeko eskubidea izango du.

2. 4. artikuluaren 1 atalean jasotako ekintza zergagarriaren arabera, subjektu pasiboak izango dira, zergapego gisa, pertsona fisikoak eta juridikoak eta, nortasun juridikorik ez duten arren, banatu gabeko herentziak, ondasun erkidegoak eta batasun ekonomiko bat edo zergapeko ondareak dituen erakunde oro, baldin eta, titulu baten arabera, izaera orokorreko eta derrigorrezko zerbitzu hau jasoko duten etxebizitza, lokal, establezimendu edo zentruren bat okupatzen edo erabiltzen badute.

Zergadunaren ordezkoak izango dira ur kontratuen titularrak, eta horrelakorik ez badago, higiezin horien jabeak, eta jabe horiek dagozkien onuradunen gain utzi ahal izango dituzte kuotak. Ondorio beretarako, ordaintzeko obligazioa dute Servicios de

CAPITULO III. HECHO IMPONIBLE

Artículo 4.

El hecho imponible viene determinado por la disponibilidad y/o uso de los servicios o actividades objeto de la presente Ordenanza que a continuación se enumeran y que dan lugar a las tarifas correspondientes, todo ello de conformidad con la Ordenanza reguladora de la gestión de los residuos sólidos urbanos, vigente en cada momento en la Mancomunidad:

1. Disponibilidad y/o uso del servicio de recepción obligatoria, de recogida, transporte y posterior aprovechamiento o eliminación de residuos sólidos urbanos, que se derivan, de acuerdo con la Ley sobre recogida y tratamiento de desechos y residuos sólidos urbanos, de las siguientes actividades y situaciones:

a) Domiciliarias.

b) Comerciales y de Servicios.

c) Sanitarias en hospitales, clínicas y ambulatorios.

d) Industriales con las limitaciones a que se refiere el artículo 3.º de la Ley 42/1975 sobre desechos y residuos sólidos urbanos.

2. Prestación de los siguientes servicios:

a) Recepción de residuos en las instalaciones de reciclaje y eliminación de que en cada momento disponga la Mancomunidad.

CAPITULO IV. SUJETO PASIVO

Artículo 5.

1. Están obligados al pago de la deuda tributaria los siguientes:

a) Como deudores principales, el sujeto pasivo, lo sea como contribuyente o como sustituto, así como los sujetos infractores por las sanciones pecuniarias que les sean impuestas.

b) Como deudores subsidiarios, los responsables solidarios, los adquirientes de explotaciones y actividades económicas y los responsables subsidiarios.

La deuda derivada del ejercicio de explotaciones o actividades económicas por personas físicas o jurídicas será exigible a quienes les sucedan por cualquier concepto en la titularidad o ejercicio de las mismas.

Una vez agotado el período de pago voluntario, el adquiriente y el transmitente responden solidariamente de la deuda existente.

Quien pretenda adquirir la titularidad de una explotación o actividad económica, previa la conformidad del titular actual, tendrá derecho a solicitar de Servicios de Txingudi - Txingudiko Zerbitzuak, S.A., certificación detallada de las deudas tributarias derivadas del ejercicio de la actividad o explotación de que se trate.

2. Serán sujetos pasivos cuyo hecho imponible se define en el apartado 1 del art. 4, en concepto de contribuyente, las personas físicas o jurídicas, así como las herencias yacentes, comunidades de bienes y demás entidades que, aún careciendo de personalidad jurídica, constituyen una unidad económica o patrimonio separado susceptible de imposición, que por cualquier título habiten, ocupen o disfruten las viviendas, locales, establecimientos o centros en cuyo beneficio o provecho se preste o disponga el servicio de carácter general y obligatorio.

Serán sustitutos del contribuyente los titulares de los contratos de agua, y en su defecto los propietarios de los citados inmuebles, quienes podrán repercutir las cuotas sobre los respectivos beneficiarios. A estos mismos efectos, se reconoce la obli-

Txingudi - Txingudiko Zerbitzuak, S.A. elkartearekin ur hornidura kontratua duten lokalek edo etxebizitzek.

3. 4.2 artikuluan zehazturiko prestazioei dagokienean, hondakinak deusezteko eskaera egiten duten pertsonak edo erakundeak izango dira Subjektu Pasiboak.

4. Printzipio nagusi gisa, lokal unitate bakoitzeko egingo da zerga-ordainketa, Ordenantza honetan adierazten diren aurrikuspen berezien kasuan izan ezik.

5. Lokal berean iharduera desberdinak bideratzen badira, kuotarik handiena duen ihardueraren araberako kopurua ordainduko dute.

6. Higiezin batean titular desberdinek lokal indibidual edota berezietan iharduerak burutzen badituzte, bere iharduerari dagokion tarifaren arabera ordainduko du titular horietako bakoitzak.

V. KAPITULUA. OINARRI ZERGAGARRIA

6. Artikulua.

1. 4. artikuluaren 1 atalean zehazturiko ekintza zergagarriari dagokionean, lokal bakoitzarean azalera izango da oinarri zergagarria, eranskinaren arabera.

«Hondakin sortzaile handiak» baldin badira, eta horrelakotzat hartzen dira bi edukiontzi edo gehiago behar dituzten subjektu pasiboak, edukiontzi kopuruaren araberakoa izango da oinarri zergagarria.

2. 4. artikuluaren 2 atalean zehazturiko ekintza zergagarriari dagokionean, isurkiaren pisua izango da oinarri zergagarria.

VI. KAPITULUA. TARIFAK

7. Artikulua.

4. artikuluan jasotako ekintza zergagarriei dagokienean, Eranskinean jaso diren tarifak aplikatuko zaizkie oinarri zergagarriei.

VII. KAPITULUA. ZERGA-KUOTAK

8. Artikulua.

1. Oinarri zegagarri bakoitzari dagokion tarifa aplikatuta lortuko dugu zerga-kuota.

2. 4.2 artikuluan jasotako ekintza zergagarrien kuota aurreko artikuluan aipagai diren tarifak aplikatu ondoko emaitza da, eta hortik sortuko da guztizko zerga-kuota.

9. Artikulua.

Lorturiko zerga-kuotari legeek une bakoitzean zehazturik dituzten zeharkako zergak aplikatuko zaizkio, legeek xedaturiko era eta baldintzen arabera.

VIII. KAPITULUA. EXENTZIOAK

10. Artikulua.

Aplikatu beharreko xedapen orokorrek zehazten dutenaren arabera egingo da exentzioen eta zerga mailako gainerako onuren kontzesioa.

gación de contribuir referida a aquellos locales o domicilios sobre los que exista contrato de suministro de agua con Servicios de Txingudi - Txingudiko Zerbitzuak, S.A.

3. Tratándose de las prestaciones establecidas en el artículo 4.2 serán Sujetos Pasivos las personas o entidades peticionarias de la eliminación de los residuos.

4. La tributación se realizará, como principio general, por unidad de local, salvo las específicas previsiones que se señalan en esta Ordenanza.

5. Aquellos locales en que se ejerzan conjuntamente diversas actividades, tributarán por una cuantía que corresponda a la actividad que tenga establecida una mayor cuota.

6. Cuando en un mismo inmueble, se desarrollen actividades por titulares distintos y en locales individualizados y/o separados, cada uno de estos tributará con arreglo a la tarifa que le corresponda en razón de su actividad.

CAPITULO V. BASE IMPONIBLE

Artículo 6.

1. Para el hecho imponible recogido en el artículo 4 apartado 1, la base imponible la constituye, dado el caso, las superficies de los locales correspondientes, según el anexo.

En el caso de «grandes productores de residuos», y considerándose como tales a aquellos sujetos pasivos que necesitan dos o más contenedores, la base imponible se corresponde con el número de contenedores.

2. Para el hecho imponible recogido en el artículo 4 apartado 2, a), la base imponible será el peso del vertido.

CAPITULO VI. TARIFAS

Artículo 7.

Para los hechos imponibles recogidos en el artículo 4 se aplicarán a las bases imponibles, las tarifas que constan en el Anexo.

CAPITULO VII. CUOTA TRIBUTARIA

Artículo 8.

1. La cuota tributaria correspondiente, será el resultado de aplicar a su base imponible la tarifa correspondiente.

2. La cuota para los hechos imponibles recogidos en el artículo 4.2 será la resultante de aplicar las tarifas a las que se hace referencia en el artículo anterior que darán lugar a la cuota total tributaria.

Artículo 9.

Sobre la cuota tributaria resultante en cada caso, se aplicarán los impuestos indirectos que fijen las leyes en cada momento en la forma y condiciones que éstas establezcan.

CAPITULO VIII. EXENCIONES

Artículo 10.

La concesión de exenciones u otros beneficios fiscales, se sujetarán a lo que se establezca en las disposiciones generales de aplicación.

IX. KAPITULUA. ZORREN ORDAINKETA

11. Artikulua.

1. 4.1) artikuluan zehazturiko tarifak fakturazioa banatua den hiruhilabete bakoitzaren lehen egunean ordainduko dira. Zerbitzura sartu berri diren erabiltzaileen kasuan, prezioak kontratua egin den hiruhilabete naturalaren lehen egunean ordainduko dira. Horrenbestez, zatiezina da hiruhilabetea ordaintzerakoan.

2. Gainerako zerbitzuetarako zehazturiko tarifak interesatuak eskaera egiten duen unean, edo benetan zerbitzua eman denean (4.2 b art.) ordainduko dira.

X. KAPITULUA. KOBRAKETA

12. Artikulua.

Ordenantza honetan arauturiko prezioak hiruhilabetero kobratuko dira uraren ziklo integralari loturiko zerbitzuen ordainagiriarekin batera.

XI. KAPITULUA. DIRU-BILKETA

13. Artikulua.

1. «Jakinarazpenik gabekotzat» joko dira 4.1) artikuluan aurrikusiriko prezioak aplikatu ondoko zerga-zorrak.

2. 4.1 artikuluan aurrikusiriko prezioak 12. artikuluak dioenaren arabera kobratu ondoren, tazitoki jakinarazi direla ulertuko da ordaindu behar diren epearen lehen hilabetearen lehen egunean.

14. Artikulua.

Ur eta hondakinen zerbitzua batera fakturatuko denez, borondatezko epean zorrak ez badira ordaindu, Ur Hornidura eta Saneamenduarengatik ordaindu beharreko prezioak arautzen dituen Mankomunitatearen Ordenantza Fiskal Arau-eramailean aurrikusitakoaren arabera ihardungo da.

15. Artikulua.

Zerga-zorrak era hauetan ordain daitezke:

a) Ordainketa helbideraturik duten subjektu pasiboen kasuan, horretarako adierazitako Banku edo Aurrezki Kutxako kontu bati eginiko karguaren bidez.

b) Ordainketa helbideraturik ez duten subjektu pasiboen kasuan edo, arrazoiak arrazoi, helbideratzeko datuak eman arren, ordainketa egin ez den kasuetan, elkartearen bulegoetan edo elkarteak esandako Banku edo Aurrezki Kutxa bulegoetan.

XII. KAPITULUA

Xedapen Derogatzaile Bakarra.

Derogatu egiten dira gaur egun maila berean eta beheragoan ezarritako arau guztiak Ordenantza honen xedapenen aurkakoak edo haiekin bateraezinak badira.

XIII. KAPITULUA

Azken Xedapen Bakarra.

Ordenantza hau 1998ko urtarrilak 1ean hasiko da indarrean.

CAPITULO IX. DEVENGO

Artículo 11.

1. La tarifas establecidas en el art. 4.1), se devengarán el día primero de cada período trimestral en los que se divide la facturación. Para aquellos usuarios que se incorporen al servicio se devengarán el día primero del trimestre natural en que se realice dicha incorporación, siendo por tanto infraccionables por periodos inferiores al trimestre.

2. Las tarifas establecidas para el resto de servicios, se devengarán en el momento en que se solicite por parte del interesado, o se realice efectivamente (art. 4.2 b) la prestación del servicio.

CAPITULO X. EXACCION

Artículo 12.

Las tarifas reguladas en la presente Ordenanza se exaccionarán de forma trimestral en recibo conjunto con los servicios inherentes al ciclo integral del agua.

CAPITULO XI. RECAUDACION

Artículo 13.

1. Las deudas tributarias resultantes por aplicación de las tarifas previstas en el artículo 4.1) se consideran «sin notificación».

2. Las deudas tributarias generadas por las tarifas previstas en el artículo 4.1), una vez exaccionadas de conformidad con lo previsto en el artículo 12, se entenderán tácitamente notificadas el día primero del primer mes del período en que deban hacerse efectivos.

Artículo 14.

Al ser facturación conjunta para los servicios de aguas y residuos, si las deudas no han sido satisfechas en período voluntario se procederá según lo previsto en la Ordenanza Fiscal Reguladora de los precios por Abastecimiento de Agua y Saneamiento de la propia Mancomunidad.

Artículo 15.

El pago de las deudas tributarias podrá realizarse en la forma siguiente:

a) Para los sujetos pasivos que hayan domiciliado pagos, mediante cargo en la cuenta y Entidad Bancaria o de Ahorros que hayan señalado al efecto.

b) Para los sujetos pasivos que no hayan domiciliado pagos o que por cualquier causa no haya sido satisfecha a pesar de haber indicado su domiciliación, en las oficinas de la Sociedad, o en las oficinas Bancarias o de Ahorros que se habiliten por ésta para el cobro.

CAPITULO XII

Disposición Derogatoria Unica.

Quedan derogadas todas las normas actualmente establecidas, de igual o inferior rango, en cuanto incurran en oposición, contradicción o incompatibilidad con las disposiciones de esta Ordenanza.

CAPITULO XIII

Disposición Final Unica.

La presente Ordenanza entrará en vigor el día 1 de enero de 1998.

ERANSKINA

TARIFA (B.E.Z. ez dago barne).

		Pezetak
A	Derrigorrez hartu beharreko hiri hondakin solidoak jaso, garraiatu eta ondoren aprobetxatu edo deusezteko zerbitzua.	
1	Etxebizitza Partikularrak	7.475
2	Janari eta Edari establezimenduak. Ostalaritza establezimenduak (Jatetxeak, Tabernak, Pubak, eta abar), Gozotegiak, Dantzalekuak eta Jokorako Aretoak.	
	— 25 m^2 bitarte	30.000
	— Id., 26 - 50 m^2 artean	45.000
	— Id., 51 - 250 m^2 artean	85.000
	— Id., 251 - 500 m^2 artean	125.000
	— Id., 500 m^2 gora	160.000
3	Hotelak, Ostatuak eta pentsioak.	
	Zortzi (8) logela baino gutxiago	30.000
	Bederatzi (9) eta hamasei (16) logela bitarte	60.000
	Hamasei (16) logelatik gora	100.000
4	Egoitzak, aterpeak, udalekuak, eta abar	100.000
5	Komertziak oro har, Zineak, Ileapaindegiak, Akademiak, Gestoriak	25.000
6	Banketxeak eta Finantza erakundeak	70.000
7	Tailerrak eta Fabrikak.	
	— 100 m^2 bitarte	25.000
	— Id., 101 eta 200 m^2 artean	45.000
	— Id., 201 eta 500 m^2 artean	80.000
	— Id., 501 eta 1.000 m^2 artean	130.000
	— Id., 1.000 m^2-tik gora	170.000
8	Kultur eta Jolas Elkarteak eta antzekoak, lokalak sukalde instalazioa badu, edota Gastronomia Elkarteak	25.000
9	Garaj.-Ibilgail. Parkingak (erabil. publikokoak).	
	— 100 m^2 bitarte	7.000
	— 100 m^2-tik gorakoak	20.000
	Osasun Asistentziarako establezimenduak.	
10	Anbulatorioak	150.000
11	Ospitaleak	500.000
12	Kanpinak, plaza bakoitzeko	3.500
13	Despatxu profesionalak	15.000
14	Erabilera eta aktibitaterik gabeko behe-solairuak, biltegi bezala erabili gabekoak	13.000
15	Beste epigrafeetan jaso ez diren iharduerak	30.000
16	Ekoizle handiak.	
	Erabiltzaileak bere eskumenean bi edukiontzi edo gehiago baditu, honako kuota hauek ezarriko dira (edozein dela ere lokalaren neurria).	
	— 2 Edukiontzi	300.000
	— Edukiontzi bakoitzeko bitik gora	200.000
	Zabor bilketa etena bada, hau da, H.H.S.ak astean 7 egunetan jasotzen ez badira, dagokion hainbanaketa aplikatuko da.	
17	Beste zerbitzu batzuk: Administrazioarekin erabaki beharrak.	
B	Hondakin inerteen tratamendurako zerbitzua ematea San Nartzisoko (Irun) H.D.A.-n (Hondakinen Depositu Alternatiboa).	
	— Hondakin onargarrien isurketa lurra izen ezik. T edo frakzioako	3.000

Hau guztia argitara ematen da, Gipuzkoako Toki Ogasunak Arautzen dituen 1989ko uztailak 5eko 11/1989 Foru Arauaren 16.4 artikuluak agintzen duen bezala, guztiok jakinaren gainean egon gaitezen eta agindu horretan adierazten diren gainerako eraginak izan ditzan.

ANEXO

TARIFA: (I.V.A. no incluido).

		Pesetas
A	Servicio de recogida, transporte y posterior aprovechamiento o eliminación de residuos sólidos urbanos de recepción obligatoria.	
1	Domicilios Particulares	7.475
2	Establecimientos comerciales de Alimentación y Bebidas. Establecimientos de Hostelería (Restaurantes, Bares, Pubs, etc), Pastelerías, Salas de Fiesta y Salas de Juego.	
	— Hasta 25 m^2	30.000
	— Id., entre 26 y 50 m^2	45.000
	— Id., entre 51 y 250 m^2	85.000
	— Id., entre 251 y 500 m^2	125.000
	— Id., más de 500 m^2	160.000
3	Hoteles, Hostales y pensiones.	
	De menos de ocho (8) habitaciones	30.000
	De entre nueve (9) y dieciséis (16) habitaciones	60.000
	De más de dieciséis (16) habitaciones	100.000
4	Residencias, albergues, colonias, etc	100.000
5	Comercio en general, Cines, Peluquerías, Academias, Gestorías	25.000
6	Bancos y Entidades financieras	70.000
7	Talleres y Fábricas.	
	— De Hasta 100 m^2	25.000
	— Id., de entre 101 y 200 m^2	45.000
	— Id., de entre 201 y 500 m^2	80.000
	— Id., de entre 501 y 1.000 m^2	130.000
	— Id., más de 1.000 m^2	170.000
8	Sociedades Culturales, Recreativas y similares, cuyo local disponga de instalación de cocina y/o Gastronómicas	25.000
9	Garaje-Parking de vehículos (de uso público).	
	— De hasta 100 m^2	7.000
	— Id., de más de 100 m^2	20.000
	Establecimientos de Asistencia Sanitaria.	
10	Ambulatorios	150.000
11	Hospitales	500.000
12	Campings, por plaza	3.500
13	Despachos profesionales	15.000
14	Bajeras sin actividad ni uso, que no sean utilizadas como almacen	13.000
15	Actividades no recogidas en otros epígrafes	30.000
16	Grandes productores.	
	Si el usuario tiene a su disposición dos o más contenedores, se establecerán las siguientes cuotas (con independencia de las dimensiones del local).	
	— 2 Contenedores	300.000
	— Por cada contenedor a partir de dos	200.000
	En caso de que exista una recogida discontinua, es decir, que no se realice recogida de R.S.U. 7 días/ semana, se aplicará el correspondiente prorrateo.	
17	Otros Servicios: A convenir con la Administración.	
B	Prestación del servicio de tratamiento de residuos inertes en la D.A.R. (Depósito Alternativo de Residuos) de San Narciso (Irun).	
	— Vertido de residuos admisibles a excepción de tierras. Por tn o fracción	3.000

Todo ello se publica en cumplimiento de lo ordenado en el art. 16.4 de la Norma Foral 11/1989, de 5 de Julio, Reguladora de las Haciendas Locales de Gipuzkoa, para general conocimiento y demás efectos previstos en el expresado precepto.

Aipaturiko Foru Arau horren 18.1 artikuluak xedaturikoaren arabera, interesatuek Administrazioarekiko Auzi-errekurtsoa aurkez dezakete, Euskadiko Zuzentza Auzitegi Gorenaren aurrean, aipaturiko tipoak, kuotak, tarifak eta Ordenantzak finkatzen eta aldatzen dituzten erabakien aurka, hauek guztiak Gipuzkoako ALDIZKARI OFIZIALEAN argitaratu ondoko lan-egunetik hasi eta bi hileko epean.

Halaz ere, eta aipaturiko arauak baimendu bezala, interesatu horiek nahi badute, eta Administrazioarekiko Auzi-errekurtsoa aurkeztu aurretik, erreklamazio bat aurkez dezakete Gipuzkoako Administrazio eta Ekonomia Foru Auzitegiaren aurrean, hauek guztiak Gipuzkoako ALDIZKARI OFIZIALEAN argitaratu ondoko lan-egunetik hasi eta hilabeteko epean.

Irun, 1997ko abenduak 17.—Francisco Buen Lacambra, Txingudiko Zerbitzu Mankomunitateko Lehendakariak.

(22) (12254)

De conformidad con lo dispuesto en el art. 18.1 de la citada Norma Foral, contra los expresados aprobatorios de fijación y modificación de tipos, cuotas, tarifas y Ordenanzas, los interesados podrán interponer recurso Contencioso-Administrativo ante la correspondiente Sala del Tribunal Superior de Justicia del País Vasco en el plazo de dos meses contados a partir del día siguiente hábil al de su publicación en el BOLETIN OFICIAL de Gipuzkoa.

Ello no obstante y como autoriza el precepto citado, los referidos interesados podrán interponer, con carácter potestativo y previamente a la vía Contencioso-Administrativa, reclamación ante el Tribunal Económico Administrativo Foral de Gipuzkoa en el plazo de un mes contado a partir del siguiente día hábil al de la publicación en el BOLETIN OFICIAL de Gipuzkoa de las expresadas publicaciones.

Irun, a 17 de diciembre de 1997.—El Presidente de la Mancomunidad de Servicios de Txingudi, Francisco Buen Lacambra.

(22) (12254)

TXINGUDIKO ZERBITZU MANKOMUNITATEA

Iragarkia

Legeak agintzen duen jendaurreko informazio-epea igaro ondoren inolako erreklamaziorik aurkeztu ez delarik, betikoz onarturik geratzen dira honako dokumentu hauek:

1. 1998an Mankomunitate honetako iharduera eremuan, Uraren Ziklo Integralari dagozkion zerbitzuen Tarifak eta beroien prezioak Zehazteko Azterlana. Dagokion espedientean dago azterlana.

2. Aipaturiko prezioen aplikazioa arautuko duen Ordenantza eta dagokion eranskina. Honela diote:

«URAREN HORNIDURAREN, URAREN SANEAMENDUAREN ETA URAREN ZIKLO INTEGRALARI DAGOZKION GAINERAKO ZERBITZU ETA EKINTZEN PREZIOAK ARAUTZEN DITUEN ORDENANTZA FISKALA

I. KAPITULUA

XEDAPEN OROKORRAK

1. artikulua.

Ordenantza fiskal hau indarrean dauden arau eta legeen babespean eta haien arabera zehazten da.

2. artikulua.

Ordenantza honek aipagai dituen prezioak «Servicios de Txingudi Txingudiko Zerbitzuak, S.A.» deituriko Mankomunitateko elkarte kudeatzaileak uraren hornidura eta saneamendua eta honi dagozkion gainerako zerbitzuengatik eta, oro har, uraren ziklo integralaren gestioari dagozkion zerbitzuengatik kobratzen dituen prezioak dira. «Servicios de Txingudi Txingudiko Zerbitzuak, S.A.» elkartea Mankomunitateko Estatutuen 20. artikuluaren aginduz sortu zen eta, besteak beste, zerbitzuak emateagatik kobratzen dituen tasa eta prezio publikoak ditu ekonomia baliabide.

MANCOMUNIDAD DE SERVICIOS DE TXINGUDI

Anuncio

Transcurrido el plazo de información pública reglamentario y no habiendo sido presentada ninguna reclamación, quedan aprobados definitivamente los siguientes documentos:

1. Estudio de Tarificación para los servicios inherentes al Ciclo Integral del agua, y los precios que producto de este estudio estarán vigentes durante al año 1998 en el ámbito de actuación de la Mancomunidad y que forman parte del correspondiente expediente.

2. La Ordenanza que regulará la aplicación de los mencionados precios y su respectivo anexo, cuyos textos son del siguiente tenor:

«ORDENANZA REGULADORA DE LOS PRECIOS POR ABASTECIMIENTO DE AGUA, SANEAMIENTO, Y DEMAS SERVICIOS Y ACTIVIDADES PRESTADOS EN RELACION CON EL CICLO INTEGRAL DEL AGUA

CAPITULO I

DISPOSICIONES GENERALES

Artículo 1.

La presente ordenanza se establece al amparo y de conformidad con la normativa y legislación vigente.

Artículo 2.

Los precios objeto de esta ordenanza se fundan en la prestación del servicio de abastecimiento y saneamiento de agua y demás actividades y servicios relacionados con el anterior y en general con la gestión del ciclo integral del agua por la sociedad de gestión de la Mancomunidad denominada «Servicios de Txingudi - Txingudiko Zerbitzuak, S.A.», sociedad ésta creada por mandato del artículo 20 de los Estatutos de la Mancomunidad, y cuyos recursos económicos entre otros, lo constituyen las tasas y precios públicos por la prestación de los servicios (artículo 30 Estatutos de la Sociedad).

II. KAPITULUA

APLIKAZIO ESPARRUA

3. artikulua.

Ordenantza fiskal hau Mancomunidad de Servicios de Txingudi Txingudiko Zerbitzu Mankomunitatea osatzen duten Udalerriko leku guztietan aplikatuko da. Aplikatu ere egingo da Mankomunitate horretatik kanpo dauden beste leku batzuetan, baldin eta Mankomunitateak ura hornitzen badie, haietako isurkiak jasotzen baditu edo hango hondakin-urak arazteko prozesuak bideratzen baditu.

III. KAPITULUA

EKINTZA ZERGAGARRIA

4. artikulua.

Ordenantza honetan arautzen diren zerbitzuak edo iharduerak erabiltzea edo erabili ahal izatea nork bere esku edukitzeak dakar ekintza zergagarria. Hona hemen zehaztu beharreko prezioak ekarriko dituzten erabilpen posible horiek:

a) Edateko ura hornitzeko zerbitzua eskumenean edukitzea eta egoera onean mantentzea. Ezarri beharreko prezioa kontsumituko den urari emango zaion helburuaren araberakoa izango da.

b) Uraren saneamendurako sareak eta estoldak eskumenean edukitzea eta egoera onean mantentzea. Ezarri beharreko prezioa kontsumituko den urari emango zaion erabileraren edo helburuaren araberakoa izango da.

c) Edateko ura hornitzen duen zerbitzua erabiltzea. Ezarri beharreko prezioa urari emango zaion erabileraren edo helburuaren araberakoa izango da.

d) Hondakin-urak hustutzeko zerbitzua eskumenean edukitzea. Ezarri beharreko prezioa kontsumituko den urari emango zaion erabileraren edo helburuaren araberakoa izango da.

Zera ulertzen da arau orokor gisa, kasu guztietan dagoela ura hustutzeko posibilitatea. Arau orokor horren salbuespentzat hartuko dira, eta horrenbestez prezio honi loturik ez dira egongo, baldin eta Servicios de Txingudi Txingudiko Zerbitzuak, S.A. elkartearen txosten tekniko batek halakoa epe laburrean saneamendurako sareekin lotu ezina berresten badu.

e) Hondakin-urak hustutzeko zerbitzua eskumenean edukitzea. Saneamendurako Planaren hasieragatik ordaindu beharreko prezioa; prezio hau kontsumitu edo kontsumituko den urari emango zaion erabilera edo helburuaren araberakoa izango da eta osagarri finko bat eta beste aldakor bat izango ditu.

Zera ulertzen da arau orokor gisa, kasu guztietan dagoela ura hustutzeko posibilitatea, eta ez da inolako salbuespenik kontsideratzen. Salbuespen bakarra izango litzateke Servicios de Txingudi Txingudiko Zerbitzuak, S.A. elkartearen txosten tekniko batek saneamendurako sarearekin epe luzean lotu ezina definitzea.

5. artikulua.

Servicios de Txingudi Txingudiko Zerbitzuak, S.A. elkarteak egingo ditu edateko ura banatzeko sareekiko eta hondakin-urak hustutzeko sareekiko loturak, baita kontadoreen prezintatuak eta egiaztapenak ere. Servicios de Txingudi Txingudiko Zerbitzuak, S.A. elkarteak berak zehaztuko ditu bere finantziorako kobratu behar dituen prezioak.

CAPITULO II

AMBITO DE APLICACION

Articulo 3.

La presente Ordenanza será de aplicación en todos los términos de los Municipios que integren la Mancomunidad de Servicios de Txingudi - Txingudiko Zerbitzuen Mankomunitatea, el de aquellos otros en los que, sin estar integrados, se suministren caudales, se recojan vertidos o se efectúen procesos de depuración de aguas residuales.

CAPITULO III

HECHO IMPONIBLE

Artículo 4.

El hecho imponible viene determinado por la disponibilidad real o potencial o uso efectivo o posible de los servicios o de las actividades reguladas en la presente ordenanza, que a continuación se enumeran, y que dan lugar a los precios correspondientes:

a) Disponibilidad y mantenimiento del servicio de abastecimiento de agua potable. El precio a establecer variará en función del destino del agua a consumir.

b) Disponibilidad y mantenimiento de las redes de saneamiento y alcantarillado. El precio a establecer variará en función de los usos o destinos del agua a consumir.

c) Utilización del servicio de abastecimiento de agua potable. El precio a establecer podrá variar en función de los usos o destinos del agua.

d) Evacuación real o potencial de aguas residuales. El precio a establecer podrá variar en función de los usos o destinos efectuados al agua consumida.

Como regla general se entiende que existe evacuación potencial en todos los casos. Se considerará como excepción a la regla general, y por tanto no sujetos a este precio aquellos casos en que un informe técnico de Servicios de Txingudi - Txingudiko Zerbitzuak, S.A., defina la imposibilidad de acometer a corto plazo a las redes de saneamiento.

e) Evacuación real o potencial de aguas residuales. Precio por el inicio del Plan de Saneamiento y que variará en función del uso o destinos del agua a consumir o consumida y que tendrá un componente fijo y otro variable.

Como regla general se entiende que existe evacuación potencial en todos los casos, sin que se considere excepción alguna, salvo que un informe técnico de Servicios de Txingudi - Txingudiko Zerbitzuak, S.A., defina la imposibilidad de acometer a largo plazo a la red de saneamiento.

Artículo 5.

La ejecución de las acometidas, tanto a las redes de distribución de agua potable, como a las redes de evacuación de aguas residuales, así como los precintados y la verificación, de contadores, serán realizadas por Servicios de Txingudi - Txingudiko Zerbitzuak, S.A., quién aplicará los precios necesarios para su financiación.

Servicios de Txingudi Txingudiko Zerbitzuak, S.A. elkarteak bidera litzake, era berean, garbiketa eta saneamendurako soluzio bereziak, hobi septikoak eta abar, eta kasu hauetan berak zehaztuko ditu bere finantzaziorako kobratu behar dituen prezioak.

IV. KAPITULUA

SUBJEKTU PASIBOAK

6. artikulua.

Hona zein diren Ordenantza honetan zehazten diren prezioak zergapeko gisa ordaindu behar dituzten subjektu pasiboak: Ordenantza honek helburu dituen zerbitzuak eta ihardueraK erabiltzen dituzten edo erabiltzeko aukera duten pertsona fisikoak eta juridikoak eta, nortasun juridikorik ez duten arren, zergak ordaindu behar dituzten ekonomia unitateak edo ondare bereziak.

Zehazki, honako hauek izango dira subjektu pasiboak:

Hornidurarako kontratuaren titularrak, 4. artikuluaren a), b), c), d), eta e) ataletan ezarritako prezioei begira.

V. KAPITULUA

OINARRI ZERGAGARRIA

7. artikulua.

Hona hemen 4. artikuluan zehazturiko ekintza zergagarri bakoitzari dagozkion oinarri zergagarriak:

a) 4. artikuluaren a) atalean zehazturiko ekintza zergagarrirako: Kuota finkoa kontadorearen diametroaren arabera. Kontadore orokorra duten jabe-elkarteetan kontzeptu honengatik egin beharreko kitapena zehazteko, 13 mm-ko kalibreko kontadore bati dagokion kuota finkoa ezarriko zaio elkarteko etxebizitza bakoitzari.

b) 4. artikuluaren b) atalean zehazturiko ekintza zergagarrirako: Kuota finkoa kontadorearen diametroaren arabera. Kontzeptu honengatik ez dira lurra ureztatzeko kontratuturiko kontsumoak kobratzen.

c) 4. artikuluaren c) atalean zehazturiko ekintza zergagarrirako: Kontsumituriko ura, metro kuboetan, kontadorean edo beste bide tekniko onargarri batzuen bidez neurtuak.

d) 4. artikuluaren d) atalean zehazturiko ekintza zergagarrirako: Kontsumituriko ura, metro kuboetan, hala edateko uraren hornidurarako sarean nola kontzesio pribatuetan. Honelakoetan, balio berekotzat hartuko da bakoitzari onartu zaion emaria eta kontsumituriko emaria, bestelakoa erakusten duen froga aurkezten ez bada.

Kontzeptu honengatik ez dira lurra ureztatzeko kontratuturiko kontsumoak kobratzen.

e) 4. artikuluaren e) atalean zehazturiko ekintza zergagarrirako: Kuota finkoa kontadorearen diametroaren arabera eta kuota aldakorra kontsumituriko metro kubo uren arabera, hala edateko uraren hornidurarako sarean nola kontzesio pribatuetan.

Igualmente la limpieza y mantenimiento de soluciones de saneamiento singulares, tales como fosas sépticas, etc., podrían ser realizadas por Servicios de Txingudi - Txingudiko Zerbitzuak, S.A., aplicando los precios necesarios para su financiación.

CAPITULO IV

SUJETOS PASIVOS

Artículo 6.

Tendrán la consideración de sujetos pasivos obligados al pago de los precios establecidos en esta Ordenanza, en calidad de contribuyente, las personas físicas o jurídicas y entidades que, aún careciendo de personalidad jurídica, constituyen una unidad económica o patrimonio separado susceptible de imposición que se beneficia real o potencialmente o resulten afectados por los servicios y actividades objeto de esta Ordenanza.

En concreto, serán sujetos pasivos obligados al pago los siguientes:

Para los precios establecidos en los apartados a), b), c), d), y e) del artículo 4, el titular del contrato de suministro.

CAPITULO V

BASE IMPONIBLE

Artículo 7.

Las bases de gravamen para cada uno de los hechos imponibles enumerados en el artículo 4 son las siguientes:

a) Para el hecho imponible establecido en el apartado a) del artículo 4: Cuota fija según el diámetro del contador. En las comunidades de propietarios con contador general, se liquidará, por este concepto aplicando a cada vivienda que la integran la cuota fija correspondiente a un contador de 13 mm. de calibre.

b) Para el hecho imponible establecido en el apartado b) del artículo 4: cuota fija según el diámetro del contador de abastecimiento. No estarían sujetos a imposición por este concepto los consumos contratados para riego. En las comunidades de propietarios con contador general, se liquidará, por este concepto aplicando a cada vivienda que la integran la cuota fija correspondiente a un contador de 13 mm. de calibre.

c) Para el hecho imponible establecido en el apartado c) del artículo 4: Número de metros cúbicos de agua consumidos según contador o estimados por otros procedimientos técnicamente aceptables.

d) Para el hecho imponible establecido en el apartado d) del artículo 4: Número de metros cúbicos consumidos, tanto los realizados por abastecimiento de la red potable, como por concesiones privadas. Se considerará la existencia de identidad entre caudal concedido y caudal consumido, salvo prueba suficiente en contrario.

No estarán sujetos a imposición por este concepto los consumos contratados especificamente para riego.

e) Para el hecho imponible establecido en el apartado e) del artículo 4: Cuota fija según el diámetro del contador y cuota variable en función del número de metros cúbicos de agua consumidos, tanto los realizados por abastecimiento de la red

Balio berekotzat hartuko da bakoitzari onartu zaion emaria eta kontsumituriko emaria, bestelakoa erakusten duen froga aurkezten ez bada.

Kontzeptu honengatik ez dira lurra ureztatzeko kontrataturiko kontsumoak kobratzen.

VI. KAPITULUA

TARIFAK

8. artikulua.

Organo eskudunak edo eskudunek zehaztuko ditu ekitaldi bakoitzean zerga-kuota kalkulatzeko prezioen oinarri zergagarriei aplikatu behar zaizkien tarifak. Tarifa hauek eranskin gisa aurkeztuko dira Ordenantza honekin batera.

VII. KAPITULUA

ZERGA-KUOTAK

9. artikulua.

Zerga-kuota prezio bakoitzari dagokio eta oinarri zergagarriari dagokion tarifa aplikatu ondoko emaitza da.

10. artikulua.

Lorturiko zerga-kuotari legeek une bakoitzean zehazturik dituzten zeharkako zergak aplikatuko zaizkio, legeek xedaturiko era eta baldintzen arabera.

VIII. KAPITULUA

EXENTZIOAK

11. artikulua.

Aplikatu beharreko xedapen orokorrek zehazten dutenaren arabera egingo da exentzioen eta zerga mailako gainerako onuren kontzesioa.

IX. KAPITULUA

ZORREN ORDAINKETA

12. artikulua.

1. 4. artikuluaren a) eta b) ataletan zehazturiko prezioak eta e) atalean zehazturiko kuota finkoa fakturazioa banatua den hiruhilabete natural bakoitzaren lehen egunean ordainduko dira, sareetarako lotura egina duten erabiltzaile guztien kasuan.

Zerbitzura sartu berri diren erabiltzaileen kasuan, prezioak kontratua egin den hiruhilabete naturalaren lehen egunean ordainduko dira. Horrenbestez, zatiezina da hiruhilabetea ordaintzerakoan.

2. 4. artikuluaren c) eta d) ataletan zehazturiko prezioak eta e) atalean zehazturiko kuota aldakorra ura kontsumitu den unean ordainduko dira.

potable, como por concesiones privadas. Se considerará la existencia de identidad entre caudal concedido y caudal consumido, salvo prueba suficiente en contrario.

No estarán sujetos a imposición por este concepto los consumos contratados específicamente para riego.

CAPITULO VI

TARIFAS

Artículo 8.

Las tarifas aplicables a las bases imponibles de los respectivos precios para el cálculo de la cuota tributaria serán las que en cada ejercicio se establezcan por el Organo u Organos Competentes, que figuraran como Anexo a la presente Ordenanza formando parte de la misma.

CAPITULO VII

CUOTAS TRIBUTARIAS

Artículo 9.

La cuota tributaria correspondiente a cada precio, será el resultado de aplicar a su base imponible la tarifa correspondiente.

Artículo 10.

Sobre la cuota tributaria resultante se aplicarán los impuestos indirectos que fijen las leyes en cada momento en la forma y condiciones que éstas establezcan.

CAPITULO VIII

EXENCIONES

Artículo 11.

La concesión de exenciones u otros beneficios fiscales, se sujetarán a lo que se establezca en las disposiciones generales de aplicación.

CAPITULO IX

DEVENGO

Artículo 12.

1. Los precios establecidos en los apartados a) y b) y la cuota fija del e) del artículo 4 se devengaran, para todos los usuarios que tienen realizada la conexión a las redes, el día primero de cada trimestre natural en los que se divide la facturación.

Para aquellos usuarios que se incorporen al servicio, los precios se devengarán igualmente al dia primero del trimestre natural en que se realice dicha incorporación, siendo por tanto infraccionables por periodos inferiores al trimestre.

2. Los precios establecidos en los apartados c) y d) y la cuota variable del e) del artículo 4 se devengarán en el momento en que se realicen los consumos de agua.

X. KAPITULUA

KOBRAKETA

13. artikulua.

Ordenantza honetan arauturiko prezioak honako arau hauen arabera kobratuko dira:

4. artikuluaren a), b), c), eta d), eta d) ataletan aurrikusiriko prezioak hiruhilabetero kobratuko dira.

XI. KAPITULUA

DIRU-BILKETA

14. artikulua.

1. «Jakinarazpenik gabekotzat» joko dira Ordenantza honetan aurrikusiriko prezioak aplikatu ondoko zerga-zorrak.

2. 4. artikuluaren a), b), c), eta d), eta d) ataletan aurrikusiriko prezioak 13. artikuluak dioenaren arabera kobratu ondoren, multzo bakar batean jakinaraziko dira, Enpresaren iragarki-taulan Iragarki bat argitaratuz, sorturiko zerga-zorrak. Iragarki hori argitaratu ondoren, 30 eguneko epea dago zorraren borondatezko ordainketa egiteko.

15. artikulua.

14. artikuluan aurrikusirikoaren arabera, borondatezko epean ordaindu ez diren zorrak luzapen-aldian ordaindu ahal izango dira.

Epe hori zorra ordaindu gabe igaroz gero, Mankomunitateko Batzarrak uraren ziklo integrala arautzeko onartu duen ordenantzan aurrikusiriko neurriei ekingo zaie, Elkarteak neurri horietara ez jotzeko gomendioa eman ez badu. Ordainketa berandutzen bada, ehuneko hamabosteko (%15) errekargua ezarriko zaio ordaindu gabeko ordainagiri bakoitzari, berandutze horrek sortarazi duen kaltearen eta abonatuaren aurrean kobrantzari begira berriro egin behar izan diren gestioen ordainean.

16. artikulua.

Zerga-zorrak era hauetan ordain daitezke:

a) Ordainketa helbideraturik duten subjektu pasiboen kasuan, horretarako adierazitako Banku edo Aurrezki Kutxako kontu bati eginiko karguaren bidez.

b) Ordainketa helbideraturik ez duten subjektu pasiboen kasuan edo, arrazoiak arrazoi, helbideratzeko datuak eman arren, ordainketa egin ez den kasuetan, elkartearen bulegoetan edo elkarteak esandako Banku edo Aurrezki Kutxa bulegoetan.

XII. KAPITULUA

ARAU-HAUSTEAK ETA ZIGORRAk

17. artikulua.

Ordenantza honetan aurrikusirikoaz gainera, Mankomunitateko Batzarrak Uraren Ziklo Integrala arautzeko onartu zuen Ordenantzaren araberako xedapenak aplikatu dira arau-hauste eta zigorrei dagokienean.

CAPITULO X

EXACCION

Artículo 13.

Los precios regulados en la presente Ordenanza se exaccionarán de acuerdo con las normas siguientes:

Los precios previstos en los apartados a), b), c), y d) y e) del artículo 4 se exaccionarán de forma trimestral.

CAPITULO XI

RECAUDACION

Artículo 14.

1. Las deudas tributarias resultantes por aplicación de los precios previstos en esta Ordenanza se considerarán «sin notificación».

2. Las deudas tributarias generadas por los precios previstos en los apartados a), b), c), d), y e) del artículo 4 una vez exaccionados éstos de conformidad con lo previsto en el artículo 13, se notificarán colectivamente mediante la publicación del correspondiente anuncio en el tablón de anuncios de la Empresa, debiendo computarse a partir de dicha publicación el plazo de 30 días hábiles para el pago en período voluntario.

Artículo 15.

Las deudas tributarias no satisfechas en período voluntario, conforme a lo previsto en el artículo 14, podrán satisfacerse en el período de prórroga.

Transcurrido dicho plazo sin que hayan sido satisfechas las deudas, se iniciarán las medidas previstas en la ordenanza reguladora del ciclo integral del agua a aprobada por la Asamblea de la Mancomunidad, a no ser que se hubiera concedido por parte de la Sociedad aplazamiento de las mismas. El sobre costo en la prestación del servicio que representa la demora en el pago del recibo se reflejará mediante la aplicación del 15 por 100 (15%) sobre el importe de cada uno de ellos.

Artículo 16.

El pago de las deudas tributarias podrá realizarse en la forma siguiente:

a) Para los sujetos pasivos que hayan domiciliado el pago de las mismas, mediante cargo en la cuenta y Entidad Bancaria o de Ahorros que hayan señalado al efecto.

b) Para los sujetos pasivos que no hayan domiciliado el pago de las mismas o que por cualquier causa no haya sido satisfecha a pesar de haber indicado su domiciliación, en las oficinas de la sociedad y en las Oficinas Bancarias o de Ahorros que se habilite por ésta para el cobro.

CAPITULO XII

INFRACCIONES Y SANCIONES

Artículo 17.

Además de lo previsto en la presente Ordenanza, serán de aplicación las disposiciones sobre infracciones y régimen de sanciones que se establezcan en la Ordenanza reguladora del Ciclo Integral del Agua aprobada por la Asamblea de la Mancomunidad.

Xedapen Derogatzailea

Bakarra. Ordenantza hau indarrean hasi den unetik beretik, derogatu egiten dira eta batere baliorik eta eraginik gabe uzten, aurrez maila berean eta beheragoan ezarritako xedapen, araudi edo ordenantzak, honen aurkakoak badira.

Azken Xedapena.

Bakarra. Ordenantza hau 1998ko urtarrilak 1ean hasiko da indarrean.

I. ERANSKINA

URAREN HORNIDURAREN, URAREN SANEAMENDUAREN ETA URAREN ZIKLO INTEGRALARI DAGOZKION GAINERAKO ZERBITZU ETA EKINTZEN PREZIOAK ARAUTZEN DITUEN ORDENANTZA FISKALAREN PREZIOAK

1. 4. a) ARTIKULUAN AURRIKUSIRIKO EKINTZA ZERGAGARRIAK

1.1. Kuota finkoak, etxeko erabilerarako, kontadorearen diametroaren arabera (B.E.Z. gabe).

Kontadorearen ø mm-tan	*Hiruhilab. kuota*
13 mm bitarte	652
15 mm-tatik	867
20 mm-tatik	1.542
25 mm-tatik	2.409
30 mm-tatik	3.468
40 mm-tatik	6.166
50 mm-tatik	9.634
65 mm-tatik	16.282
80 mm-tatik	24.664
› 99 mm	38.537

1.2. Kuota finkoak, etxekoak ez diren erabileretarako, kontadorearen diametroaren arabera (B.E.Z. gabe).

Kontadorearen ø mm-tan	*Hiruhilab. kuota*
13 mm bitarte	977
15 mm-tatik	1.301
20 mm-tatik	2.312
25 mm-tatik	3.613
30 mm-tatik	5.203
40 mm-tatik	9.249
50 mm-tatik	14.452
65 mm-tatik	24.423
80 mm-tatik	36.996
› 99 mm	57.806

Disposición Derogatoria.

Unica. Se derogan dejándolas sin valor ni efecto alguno, a partir de la entrada en vigor de la presente Ordenanza, cuantas disposiciones, reglamentos u ordenanzas de igual o inferior rango estén establecidas y se opongan a la misma.

Disposición Final.

Unica. La presente Ordenanza entrará en vigor el día 1 de enero de 1998.

ANEXO I

TARIFAS DE LA ORDENANZA REGULADORA DE LOS PRECIOS POR ABASTECIMIENTO DE AGUA, SANEAMIENTO, Y DEMAS SERVICIOS Y ACTIVIDADES PRESTADOS EN RELACION CON EL CICLO INTEGRAL DEL AGUA

1. HECHOS IMPONIBLES PREVISTOS EN EL ART. 4. a)

1.1. Cuotas fijas, s/ diámetro de contador para usos domésticos. (Sin I.V.A.).

Ø del contador instalado mm.	*Cuota trimestral*
Hasta 13 mm.	652
De 15 mm.	867
De 20 mm.	1.542
De 25 mm.	2.409
De 30 mm.	3.468
De 40 mm.	6.166
De 50 mm.	9.634
De 65 mm.	16.282
De 80 mm.	24.664
› de 99 mm.	38.537

1.2. Cuotas fijas, s/ diámetro de contador para usos no domésticos. (Sin I.V.A.).

Ø del contador instalado mm.	*Cuota trimestral*
Hasta 13 mm.	977
De 15 mm.	1.301
De 20 mm.	2.312
De 25 mm.	3.613
De 30 mm.	5.203
De 40 mm.	9.249
De 50 mm.	14.452
De 65 mm.	24.423
De 80 mm.	36.996
› de 99 mm.	57.806

2. 4. b) ARTIKULUAN AURRIKUSIRIKO EKINTZA ZERGAGARRIAK

2.1. Kuota finkoak, etxeko erabilerarako, kontadorearen diametroaren arabera (B.E.Z. gabe).

Kontadorearen ø mm-tan	*Hiruhilab. kuota*
13 mm bitarte	492
15 mm-tatik	655
20 mm-tatik	1.164
25 mm-tatik	1.819
30 mm-tatik	2.620
40 mm-tatik	4.657
50 mm-tatik	7.276
65 mm-tatik	12.297
80 mm-tatik	18.627
› 99 mm	29.105

2.2. Kuota finkoak, etxekoak ez diren erabileretarako, kontadorearen diametroaren arabera (B.E.Z. gabe).

Kontadorearen ø mm-tan	*Hiruhilab. kuota*
13 mm bitarte	727
15 mm-tatik	968
20 mm-tatik	1.720
25 mm-tatik	2.688
30 mm-tatik	3.870
40 mm-tatik	6.880
50 mm-tatik	10.750
65 mm-tatik	18.168
80 mm-tatik	27.521
› 99 mm	43.001

3. 4. c) ARTIKULUAN AURRIKUSIRIKO EKINTZA ZERGAGARRIAK

Kuota aldakorra: Kontsumituriko m^3 bakoitzeko prezioa (B.E.Z. gabe).

	Pta./m³
1. Tarifa: Etxeko erabilera	38,71
2. Tarifa: Etxekoa ez den erabilera	58,06

4. 4. d) ARTIKULUAN AURRIKUSIRIKO EKINTZA ZERGAGARRIAK

Kuota aldakorra: Kontsumituriko m^3 bakoitzeko prezioa, 7. d) artikuluan zehazturiko xedapenen arabera (B.E.Z. gabe).

	Pta./m³
1. Tarifa: Etxeko erabilera	29,10
2. Tarifa: Etxekoa ez den erabilera	43,66

2. HECHOS IMPONIBLES PREVISTOS EN EL ART. 4. b)

2.1. Cuotas fijas, s/ diámetro de contador para usos domésticos. (Sin I.V.A.).

Ø del contador instalado mm.	*Cuota trimestral*
Hasta 13 mm.	492
De 15 mm.	655
De 20 mm.	1.164
De 25 mm.	1.819
De 30 mm.	2.620
De 40 mm.	4.657
De 50 mm.	7.276
De 65 mm.	12.297
De 80 mm.	18.627
› de 99 mm.	29.105

2.2. Cuotas fijas, s/ diámetro de contador para usos no domésticos. (Sin I.V.A.).

Ø del contador instalado mm.	*Cuota trimestral*
Hasta 13 mm.	727
De 15 mm.	968
De 20 mm.	1.720
De 25 mm.	2.688
De 30 mm.	3.870
De 40 mm.	6.880
De 50 mm.	10.750
De 65 mm.	18.168
De 80 mm.	27.521
› de 99 mm.	43.001

3. HECHOS IMPONIBLES PREVISTOS EN EL ART. 4. c)

Cuota variable: Precio por m^3 consumido (Sin I.V.A.).

	Ptas./m³
Tarifa 1: Uso doméstico	38,71
Tarifa 2: Uso no doméstico	58,06

4. HECHOS IMPONIBLES PREVISTOS EN EL ART. 4. d)

Cuota variable: Precio por m^3 consumido de acuerdo con las disposiciones establecidas en el artículo 7. d) (Sin I.V.A.).

	Ptas./m³
Tarifa 1: Uso doméstico	29,10
Tarifa 2: Uso no doméstico	43,66

5. 4. e) ARTIKULUAN AURRIKUSIRIKO EKINTZA ZERGAGARRIAK

5.1. Kuota finkoak, etxeko erabilerarako, kontadorearen diametroaren arabera (B.E.Z. gabe).

Kontadorearen ø mm-tan	*Hiruhilab. kuota*
13 mm bitarte	487
15 mm-tatik	648
20 mm-tatik	1.152
25 mm-tatik	1.799
30 mm-tatik	2.591
40 mm-tatik	4.605
50 mm-tatik	7.196
65 mm-tatik	12.161
80 mm-tatik	18.422
› 99 mm	28.784

5.2. Kuota finkoak, etxekoak ez diren erabileretarako, kontadorearen diametroaren arabera (B.E.Z. gabe).

Kontadorearen ø mm-tan	*Hiruhilab. kuota*
13 mm bitarte	730
15 mm-tatik	972
20 mm-tatik	1.727
25 mm-tatik	2.699
30 mm-tatik	3.886
40 mm-tatik	6.908
50 mm-tatik	10.795
65 mm-tatik	18.242
80 mm-tatik	27.633
› 99 mm	43.176

5.3. Kuota aldakorra: Kontsumituriko m^3 bakoitzeko prezioa, 7. e) artikuluan zehazturiko xedapenen arabera (B.E.Z. gabe).

	Pta./m³
1. Tarifa: Etxeko erabilera	28,91
2. Tarifa: Etxekoa ez den erabilera	43,36

Kontzesio pribatuak»

Hau guztia argitara ematen da, Gipuzkoako Toki Ogasunak Arautzen dituen 1989ko uztailak 5eko 11/1989 Foru Arauaren 16.4 artikuluak agintzen duen bezala, guztiok jakinaren gainean egon gaitezen eta agindu horretan adierazten diren gainerako eraginak izan ditzan.

Aipaturiko Foru Arau horren 18.1 artikuluak xedaturikoaren arabera, interesatuek Administrazioarekiko Auzi-errekurtsoa aurkez dezakete, Euskadiko Zuzentza Auzitegi Gorenaren aurrean, aipaturiko tipoak, kuotak, tarifak eta Ordenantzak finkatzen eta aldatzen dituzten erabakien aurka, hauek guztiak Gipuzkoako ALDIZKARI OFIZIALEAN argitaratu ondoko lan-egunetik hasi eta bi hileko epean.

Halaz ere, eta aipaturiko arauak baimendu bezala, interesatu horiek nahi badute, eta Administrazioarekiko Auzi-errekurtsoa aurkeztu aurretik, erreklamazio bat aurkez dezakete Gipuzkoako Administrazio eta Ekonomia Foru Auzitegiaren aurrean, hauek guztiak Gipuzkoako ALDIZKARI OFIZIALEAN argitaratu ondoko lan-egunetik hasi eta hilabeteko epean.

Irun, 1997ko abenduak 17.—Francisco Buen Lacambra, Txingudiko Zerbitzu Mankomunitateko Lehendakariak.

(23) (12255)

5. HECHOS IMPONIBLES PREVISTOS EN EL ART. 4. e)

5.1. Cuotas fijas, s/ diámetro del contador para usos domésticos (Sin I.V.A.).

Ø del contador instalado mm.	*Cuota trimestral*
Hasta 13 mm.	487
De 15 mm.	0648
De 20 mm.	1.152
De 25 mm.	1.799
De 30 mm.	2.591
De 40 mm.	4.605
De 50 mm.	7.196
De 65 mm.	12.161
De 80 mm.	18.422
› de 99 mm.	28.784

5.2. Cuotas fijas, s/ diámetro del contador para usos no domésticos (Sin I.V.A.).

Ø del contador instalado mm.	*Cuota trimestral*
Hasta 13 mm.	730
De 15 mm.	972
De 20 mm.	1.727
De 25 mm.	2.699
De 30 mm.	3.886
De 40 mm.	6.908
De 50 mm.	10.795
De 65 mm.	18.242
De 80 mm.	27.633
› de 99 mm.	43.176

5.3. Cuota variable: Precio por m^3. consumido de acuerdo con las disposiciones establecidas en el artículo 7. e) (Sin I.V.A.).

	Ptas./m³
Tarifa 1: Uso doméstico	28,91
Tarifa 2: Uso no doméstico	43,36

Concesiones privadas»

Todo ello se publica en cumplimiento de lo ordenado en el artículo 16.4 de la Norma Foral 11/1989, de 5 de julio, Reguladora de las Haciendas Locales de Gipuzkoa, para general conocimiento y demás efectos previstos en el expresado precepto.

De conformidad con lo dispuesto en el artículo 18.1 de la citada Norma Foral, contra los expresados aprobatorios de fijación y modificación de tipos, cuotas, tarifas y Ordenanzas, los interesados podrán interponer recurso contencioso-administrativo ante la correspondiente Sala del Tribunal Superior de Justicia del País Vasco en el plazo de dos meses contados a partir del día siguiente hábil al de su publicación en el BOLETIN OFICIAL de Gipuzkoa.

Ello no obstante y como autoriza el precepto citado, los referidos interesados podrán interponer, con carácter potestativo y previamente a la vía Contencioso-Administrativa, reclamación ante el Tribunal Económico Administrativo Foral de Gipuzkoa en el plazo de un mes contado a partir del siguiente día hábil al de la publicación en el BOLETIN OFICIAL de Gipuzkoa de las expresadas publicaciones.

Irun, a 17 de diciembre de 1997.—El Presidente de la Mancomunidad de Servicios de Txingudi, Francisco Buen Lacambra.

(23) (12255)

JURISDICCION ORDINARIA

JUZGADOS DE PRIMERA INSTANCIA

Donostia-San Sebastián—N.º 1

Número de Identificación General: 20.05.2-90/210507.

Procedimiento: Jura de cuentas 507/90.

Sobre reclamación de cantidad.

De Beatriz Lezaun Abad.

Procuradora Sra. Lezaun.

Contra Jesús Vázquez Pereda.

Edicto

En el procedimiento de referencia se ha dictado la resolución del tenor literal siguiente:

PROPUESTA DE RESOLUCION Secretario, doña Nerea Iñurrategui Itza.

PROVIDENCIA Magistrado Juez, doña M.ª Jesús Azcona Labiano.

En Donostia-San Sebastián, a 10 de diciembre de 1997.

Visto el escrito de fecha 22 de julio de la Procuradora Sra. Lezaun, y de 10 de setiembre, únase a los autos de su razón.

De conformidad con lo solicitado, procédase al embargo de bienes del demandado Jesús Vázquez Pereda, en cantidad suficiente a cubrir la suma de 497.323 ptas., importe de las costas de Abogado y Procurador.

Y siendo desconocido el actual paradero del demandado, procédase al embargo mediante edictos que se publicarán en el Boletin Oficial de Gipuzkoa y tablón de anuncios de este Juzgado.

Lo que así se propone y firma, doy fe.

Bienes embargados:

Cantidad consignada en el Juzgado de Primera Instancia Número Uno de Donostia-San Sebastián, por importe de 1.410.000 ptas.

Y como consecuencia del ignorado paradero de Jesús Vázquez Pereda, se extiende la presente para que sirva de cédula de notificación.

Donostia-San Sebastián, a 10 de diciembre de 1997.—El Secretario. (12323)

Número de Identificación General: 20.05.2-97/000001.

Procedimiento: Juicio cognición 1/97.

Sobre juicio de cognición.

De Enrique Sáenz Oteiza y Aitor Vivar Ayastoy.

Contra Juan Carlos Iguain López, Carlos Pérez Villa y Juan Jesús Legarreta Piñel.

Cédula de notificación

En el procedimiento de referencia se ha dictado la resolución del tenor literal siguiente:

SENTENCIA n.º 450/97.

En Donostia-San Sebastián, a 1 de julio de 1997.

El Sr. don José Manuel Grao Peñagaricano, Magistrado Juez de Primera Instancia Número Uno de Donostia-San Sebastián y su Partido, habiendo visto los presentes autos de juicio cognición 1/97, seguidos ante este Juzgado, entre partes, de una como demandante, Enrique Sáenz Oteiza y Aitor Vivar Ayastoy, con Letrado José Miguel Zubia Zubimendi, y de otra como demandados Juan Carlos Iguain López, Carlos Pérez Villa y Juan Jesús Legarreta Piñel, con Procurador Sr. Alvarez Uria y Letrado Rubén Múgica Heras, sobre reclamación de cantidad, y,

FALLO: Que estimando la demanda interpuesta por Donoschef, S.L., contra Juan Carlos Iguain López, Carlos Pérez Villa y Juan Jesús Legarreta Piñel, debo condenar y condeno a Carlos Pérez Villa y Juan Jesús Legarreta Piñel, como comuneros de Matraka, C.B., a pagar a aquélla la suma de 297.375 ptas., con los intereses señalados, imponiendo las costas según el fundamento de derecho tercero de la presente resolución, absolviendo de la demanda a Juan Carlos Iguain López.

Contra esta resolución cabe recurso de apelación que se interpondrá por escrito ante este Juzgado en el plazo de cinco días.

Así, por ésta mi sentencia, lo pronuncio, mando y firmo.

Publicación. Dada, leída y publicada fue la anterior sentencia por el mismo Juez que la dictó, estando celebrando audiencia pública en el mismo día de su fecha, de lo que yo, el Secretario, doy fe.

Y como consecuencia del ignorado paradero de Juan Jesús Legarreta Piñel, se extiende la presente para que sirva de cédula de notificación.

Donostia-San Sebastián, a 16 de diciembre de 1997.—La Secretaria. (12351)

Donostia-San Sebastián—N.º 2

Número de Identificación General: 20.05.2-97/008331.

Procedimiento: Juicio ejecutivo 774/97.

Sobre juicio ejecutivo.

De Banco Guipuzcoano, S.A.

Procurador Sr. Calparsoro.

Contra Askilan, S.A. e Igeltzariak, S.L.

Cédula de citación de remate

En virtud de lo acordado en resolución de esta fecha, en los autos de referencia, por la presente se cita de remate a los referidos demandados Askilan, S.A. e Igeltzariak, S.L., por desconocerse su actual domicilio, a fin de que dentro del término improrrogable de nueve días hábiles se oponga a la ejecución contra los mismos despachada, si les conviniere, personándose en los autos por medio de Abogado que les defienda y Procurador que les repre-

sente, apercibiéndoles que de no verificarlo serán declarados en situación de rebeldía procesal parándoles con ello el perjuicio a que hubiere lugar en derecho.

Se hace constar expresamente que, por desconocerse el paradero de los demandados, se ha practicado embargo sobre los bienes propiedad de la demandada Igeltzariak, S.L., consistentes en los saldos y depósitos de las Cajas de Ahorro y Bancos de esta ciudad, y Hernani, devoluciones del IVA pendientes de percibir, frutos y rentas del negocio y créditos contra la empresa Badero, S.L., y sobre los saldos y depósitos en las Cajas de Ahorro y Bancos de esta ciudad, devoluciones del IVA pendientes de percibir, frutos y rentas del negocio y crédito que ostenta contra la empresa Construcciones Mecánicas Endaki, S.A., pertenecientes a la también demandada Askilan, S.A., ello sin previo requerimiento de pago.

Principal: 3.144.683 pesetas.

Intereses, gastos y costas: 1.500.000 pesetas.

Donostia-San Sebastián, a 16 de diciembre de 1997.—El Secretario. (12352)

Donostia-San Sebastián—N.º 4

Número de Identificación General: 20.05.2-97/006353.

Procedimiento: Juicio cognición 548/97.

Sobre juicio de cognición.

De Caja de Ahorros y Monte de Piedad de Gipuzkoa y San Sebastián.

Procurador Sr. García del Cerro.

Contra Ransa Industrial, S.L. de Hernani.

Edicto

Doña Rosa Violet Vázquez, Secretario de Primera Instancia Número Cuatro de los de Donostia-San Sebastián y su Partido.

Hago saber: Que en el juicio de cognición de referencia se ha dictado sentencia, cuyo encabezamiento y fallo son del tenor literal siguiente:

SENTENCIA: En Donostia-San Sebastián, a 4 de diciembre de 1997.

El Sr. don Iñigo Suárez de Odriozola, Magistrado Juez de Primera Instancia Número Cuatro de Donostia-San Sebastián y su Partido, habiendo visto los presentes autos de juicio de cognición seguidos ante este Juzgado, entre partes, de una como demandante Caja de Ahorros y Monte de Piedad de Gipuzkoa y San Sebastián, representada por el Procurador Sr. García del Cerro, y bajo la dirección del Letrado Miguel Iraola Sarasua y de otra, como demandado Ransa Industrial, S.L., de Hernani, que figura declarado en rebeldía, en reclamación de cantidad, y,

FALLO: Estimando la demanda formulada por Caja de Ahorros y Monte de Piedad de Gipuzkoa y San Sebastián frente a Ransa Industrial, S.L., condenando a la demandada al abono de la suma de 580.032 ptas., la suma devengará el interés de mora correspondiente desde la fecha de la interpelación judicial hasta la fecha del completo pago.

Frente a la presente resolución cabe la interposición de recurso de apelación en ambos efectos en el plazo de cinco días por medio de escrito en el que se harán constar los motivos en los que se basa la impugnación. Así, por ésta mi sentencia, lo pronuncio, mando y firmo.

Asimismo, se ha dictado auto aclaratorio de la misma, cuya parte dispositiva es la siguiente:

DECIDO: Haber lugar a acoger la petición de aclaración de la sentencia de fecha 4 de diciembre de 1997 formulada por el Procurador de los Tribunales Santiago García del Cerro, en nombre y representación de Kutxa, en el sentido de incluir en el fallo de la precitada sentencia la declaración siguiente: «Procede imponer a la parte demandada las costas causadas en la Instancia».

Así lo acuerda, manda y firma, don Iñigo Suárez de Odriozola, Magistrado Juez del Juzgado de Primera Instancia Número Cuatro de Donostia-San Sebastián y su Partido. Doy fe.

Para que sirva de notificación de sentencia y auto aclaratorio de la misma a la demandada Ransa Industrial, S.L., de Hernani, se expide la presente, que se insertará en el Boletin Oficial de Gipuzkoa, y tablón de anuncios de este Juzgado.

Donostia-San Sebastián, a 17 de diciembre de 1997.—La Secretario, Rosa Violet Vázquez. (12353)

Donostia-San Sebastián—N.º 5

Número de Identificación General: 20.05.2-97/007549.

Procedimiento: Juicio ejecutivo 700/97.

Sobre juicio ejecutivo.

De Banco de Santander, S.A.

Procurador Sr. García del Cerro.

Contra Antonio Herrero Lázaro y Jeromar, S.L.

Cédula de citación de remate

En virtud de lo acordado en resolución de esta fecha, en los autos de referencia, por la presente se cita de remate al referido demandado Antonio Herrero Lázaro, calle Recinto Pesquero, Almacén 12, Pasai San Pedro; a fin de que dentro del término improrrogable de nueve días hábiles se oponga a la ejecución contra el mismo despachada, si le conviniere, personándose en los autos por medio de Abogado que le defienda y Procurador que le represente, apercibiéndole que de no verificarlo será declarado en situación de rebeldía procesal parándole con ello el perjuicio a que hubiere lugar en Derecho. Se hace constar expresamente que, por desconocerse el paradero de los demandados, se ha practicado embargo sobre bienes de su propiedad sin previo requerimiento de pago y que a continuación se reseñan.

Relación de bienes a embargar a Antonio Herrero Lázaro:

— Saldos y depósitos en Kutxa, Caja Laboral Popular, BBV, BCH y Banco Guipuzcoano.

— Apartamento tipo 3-1 izda., sito en la 2.ª planta alta de módulo B, de los tres que componen el edificio sito en la Urbanización Almerimar, términio de El Ejido, en parte de la parcela P.T.P., n.º 2 del plano parcelario del Centro de Interés Turístico Nacional Almerimar, término de El Ejido. Inscrito en el Registro de Berja, tomo 1.209, libro 474, folio 140, finca 39.550.

— Local comercial en planta baja de un edificio en la Urbanización de Almerimar, términio de El Ejido, en parte de la parcela P.T.P., n.º 2 del plano parcelario del Centro de Interés Turístico Nacional Almerimar, término de El Ejido. Inscrito en el Registro de Berja, tomo 1.383, libro 579, folio 27, finca 41.311.

— Local en planta baja de un edificio sito en El Ejido, Urbanización Almerimar, en parte de la parcela P.T.P., n.º 2 del plano parcelario del Centro de Interés Turístico Nacional Almerimar,

término de El Ejido. Inscrito en el Registro de la Propiedad de Berja, tomo 1.445, libro 617, folio 188, finca 47.371.

— Local en planta baja de un edificio en la Urbanización de Almerimar, término de El Ejido, en parte de la parcela P.T.P., n.º 2 del plano parcelario del Centro de Interés Turístico Nacional Almerimar, término de El Ejido. Inscrito en el Registro de la Propiedad de Berja, tomo 1.383, libro 579, folio 29 vto., finca 41.313.

— Parcela de tierra de riego en término de Enix, paraje denominado Hortichuelas Bajas, en Almería. Inscrito en el Registro de la Propiedad de Almería, tomo 1.557, libro 109, folio 70, finca 9.205.

— Finca en Donostia-San Sebastián, barrio de Ulia, o antigua casería Arriategui, con sus pertenecidos, radicante actualmente en el Paseo de Ulia. Inscrito en el Registro de la Propiedad de Donostia-San Sebastián, al tomo 1.911, libro 255, folio 207, finca 11.486.

Principal: 2.638.745 pesetas.

Intereses, gastos y costas: 1.200.000 pesetas.

Donostia-San Sebastián, a 16 de diciembre de 1997.—El Secretario. (12324)

Número de Identificación General: 20.05.2-96/007775.

Procedimiento: Tercería dominio 665/96.

Sobre falta de pago de rentas y reclamación de cantidad.

De Cafrivent, S.L.

Procuradora Sra. Garate.

Contra Mercedes Alonso Fidalgo, Alejandro Mondelo Valencia y Astami, S.L.

Procurador Sr. Aranguren (M. Alonso y A. Mondelo).

Cédula de notificación

En el procedimiento de referencia se ha dictado la resolución cuyo encabezamiento y fallo es del tenor literal siguiente:

SENTENCIA:

En Donostia-San Sebastián, a 24 de noviembre de 1997.

Vistos por mí, don Ignacio José Subijana Zunzunegui, Magistrado Juez del Juzgado de Primera Instancia Número Cinco de Donostia-San Sebastián, los presentes autos de tercería dominio n.º 665/96, seguidos en este Juzgado a instancia de Cafrivent, S.L., representada por la Procuradora Inmaculada Garate, contra Mercedes Alonso Fidalgo, Alejandro Mondelo Valencia, representados por la Procuradora Sra. Aranguren y Astami, S.L., en rebeldía, sobre falta de pago de rentas y reclamación de cantidad, en virtud de las facultades que me han sido dadas por la Constitución y en nombre del Rey, dicto la siguiente sentencia:

FALLO: Que estimando la tercería de dominio interpuesta por Cafrivent, S.L., acuerdo el alzamiento del embargo trabado en fecha 5 de junio de 1997, en el seno del juicio de cognición 665/96.

Se imponen las costas del presente proceso de tercería a los demandados.

Notifíquese la resolución a las partes personadas indicándoles que frente a la misma cabe interponer recurso de apelación ante la Audiencia Provincial de Donostia-San Sebastián dentro de los cinco días siguientes a su notificación.

Así, por ésta mi sentencia, lo pronuncio, mando y firmo.

Y como consecuencia del ignorado paradero de Astami, S.L., se extiende la presente para que sirva de cédula de notificación.

Donostia-San Sebastián, a 2 de diciembre de 1997.—El Secretario. (12354)

Donostia-San Sebastián—N.º 6

Edicto

Doña Aurora Elósegui Sotos, Magistrado Juez de Primera Instancia Número Seis de Donostia-San Sebastián.

Hago saber: Que en dicho Juzgado y con el número 455/97 se tramita procedimiento judicial sumario al amparo del artículo 131 de la Ley Hipotecaria a instancia de Banco Central Hispanoamericano, S.A., contra Bengoechea Decoración, S.L., en reclamación de crédito hipotecario, en el que por resolución de esta fecha se ha acordado sacar a pública subasta por primera vez y término de 20 días, los bienes que luego se dirán, señalándose para que el acto del remate tenga lugar en la Sala de Audiencia de este Juzgado, el día 30 de enero de 1998 a las 9 horas con las prevenciones siguientes:

1.ª— Que no se admitirán posturas que no cubran el tipo de la subasta.

2.ª— Que los licitadores para tomar parte en la subasta deberán consignar previamente en la cuenta de este Juzgado en el Banco de Bilbao Vizcaya, S.A., n.º 1.892 una cantidad igual por lo menos al 20% del valor de los bienes que sirva de tipo, haciéndose constar el número y año del procedimiento, sin cuyo requisito no serán admitidos, no aceptándose entrega de dinero en metálico o cheques en el Juzgado.

3.ª— Podrán participar con la calidad de ceder el remate a terceros.

4.ª— En todas las subastas, desde el anuncio hasta su celebración, podrán hacerse posturas por escrito en pliego cerrado haciendo el depósito a que se ha hecho referencia anteriormente.

5.ª— Los autos y la certificación del Registro a que se refiere la regla 4.ª del artículo 131 de la Ley Hipotecaria están de manifiesto en la Secretaría del Juzgado, entendiéndose que todo licitador acepta como bastante la titulación existente y que las cargas o gravámenes anteriores y los preferentes —si los hubiere— al crédito del actor continuarán subsistentes entendiéndose que el rematante los acepta y queda subrogado en la responsabilidad de los mismos sin destinarse a su extinción el precio del remate.

Para el supuesto de que no hubiere postores en la primera subasta, se señala para la celebración de una segunda, el día 2 de marzo de 1998 a las 9 horas, sirviendo de tipo el 75% del señalado para la primera subasta, siendo de aplicación las demás prevenciones de la primera.

Igualmente y para el caso de que tampoco hubiere licitadores en la segunda subasta se señala para la celebración de una tercera el día 3 abril de 1998 a las 9 horas, cuya subasta se celebrará sin sujeción a tipo, debiendo consignar quien desee tomar parte en la misma el 20% del tipo que sirvió de base para la segunda.

Si por fuerza mayor o causas ajenas al Juzgado no pudiera celebrarse la subasta en el día y hora señalados, se entenderá que se celebrará el siguiente día hábil, a la misma hora, exceptuando los sábados.

El presente edicto servirá de notificación al deudor para el caso de no poder llevarse a efecto en la finca subastada.

Bienes que se sacan a subasta:

Finca n.º 179. Oficina n.º 1, situada en planta primera de la subcomunidad de despachos y oficinas, del edificio único que forma una manzana completa dando fachada al P.º de Salamanca, calle Aldamar, y calle Soraluce, denominado «Edificio Miramar», cuyos portales están señalados con los números 13 y 14 del P.º de Salamanca de Donostia-San Sebastián.

Inscrita al tomo 1.135, libro 79, folio 46, finca 2.172.

Tipo de subasta: 34.882.000 pesetas.

Donostia-San Sebastián, a 9 de diciembre de 1997.—La Magistrado Juez, Aurora Elósegui Sotos.—El Secretario.

(12355)

Número de Identificación General: 20.05.2-97/003581.

Procedimiento: J. menor cuantía 322/97.

Sobre juicio declarativo de menor cuantía.

De Industrial Salva, S.A.

Procuradora Sra. Alvarez López.

Contra Enrique Juan José San Sebastián Aguirre y María Teresa Camón Solé.

Cédula de notificación

En el procedimiento de referencia se ha dictado la sentencia cuyo encabezamiento y fallo son del tenor literal siguiente:

SENTENCIA: En Donostia-San Sebastián, a 4 de diciembre de 1997.

La Sra. doña Aurora Elósegui Sotos, Magistrado Juez de Primera Instancia Número Seis de Donostia-San Sebastián y su Partido, habiendo visto los presentes autos de j. menor cuantía 322/97 seguidos ante este Juzgado, entre partes, de una como demandante Industrial Salva, S.A., con Procuradora Sra. Alvarez y Letrado don Francisco Tuduri Esnal y de otra como demandados Enrique Juan José San Sebastián Aguirre y María Teresa Camón Solé no comparecidos en autos, sobre juicio declarativo de menor cuantía, y,

FALLO:

Debo estimar y estimo íntegramente la demanda formulada por la Procuradora Sra. Alvarez López en nombre y representación de Industrial Salva, S.A., contra Enrique Juan José San Sebastián Aguirre y María Teresa Camón Solé, condenando a estos demandados, juntos y solidariamente a que abone a la actora la cantidad de 2.487.608 pesetas incrementada en su interés legal desde la interpelación judicial.

Las costas procesales se imponen a los demandados.

Contra esta resolución cabe recurso de apelación que se interpondrá por escrito ante este Juzgado en término de quinto día.

Así por ésta mi sentencia, lo pronuncio, mando y firmo.

Y como consecuencia del ignorado paradero de María Teresa Camón Solé y Enrique San Sebastián Aguirre, se extiende la presente para que sirva de cédula de notificación.

Donostia-San Sebastián, a 18 de diciembre de 1997.—El Secretario. (12392)

Idazkuntza eta Administrazioa:
GIPUZKOAKO FORU ALDUNDIKO MOLDIZTEGIA
Errekalde Hiribidea, 61
616 Posta Kutxatila
Tlfnoak.: (943) 36-13-47 eta 36-13-48
Fax: (943) 37-29-02
Internet-eko helbidea: http://www.gipuzkoa.net
20009 DONOSTIA
Frankeo Itundua: 37/3
Lege-Gordailua: S.S.-1-1958

Redacción y Administración:
IMPRENTA DE LA DIPUTACION FORAL DE GIPUZKOA
Avenida de Recalde, 61
Apartado Correos 616
Teléfs. (943) 36-13-47 y 36-13-48
Fax (943) 37-29-02
Dirección de internet: http://www.gipuzkoa.net
20009 DONOSTIA-SAN SEBASTIAN
Franqueo Concertado: 37/3
Depósito Legal: S.S.-1-1958

Gipuzkoako Aldizkari Ofiziala

Boletín Oficial de Gipuzkoa

Astelehenetik ostiralera egunero argitaratzen da, jaiegunetan izan ezik.
Ale hau Udaletxe bakoitzeko iragarkitegian agerian jarriko da, hurrengoaz aldatu arte.

Se publica de lunes a viernes, excepto festivos.
Este número se expondrá en el tablón de anuncios de cada Ayuntamiento y será sustituido por el siguiente, a su recibo.

Idatzien Erregistroa
GIPUZKOAKO FORU ALDUNDIKO MOLDIZTEGIA
Gipuzkoako Aldizkari Ofiziala
Errekalde Hiribidea, 61
616 Posta Kutxatila

Registro de Originales
IMPRENTA DE LA DIPUTACION FORAL DE GIPUZKOA
Boletín Oficial de Gipuzkoa
Avenida de Recalde, 61
Apartado Correos 616

20009 DONOSTIA-SAN SEBASTIAN

	Pzta./Ptas.
Urteko harpidetza / Suscripción anual.....	21.180
Ale bakoitza / Número suelto.....	135
Gehigarriak: / Suplementos:	
Ale bakoitza / Número suelto	270
Iragarkiak / Anuncios	230 eta 445

(B.E.Z. barne / I.V.A. incluido)